elumatec

a voilàp company

VE

组装工作台

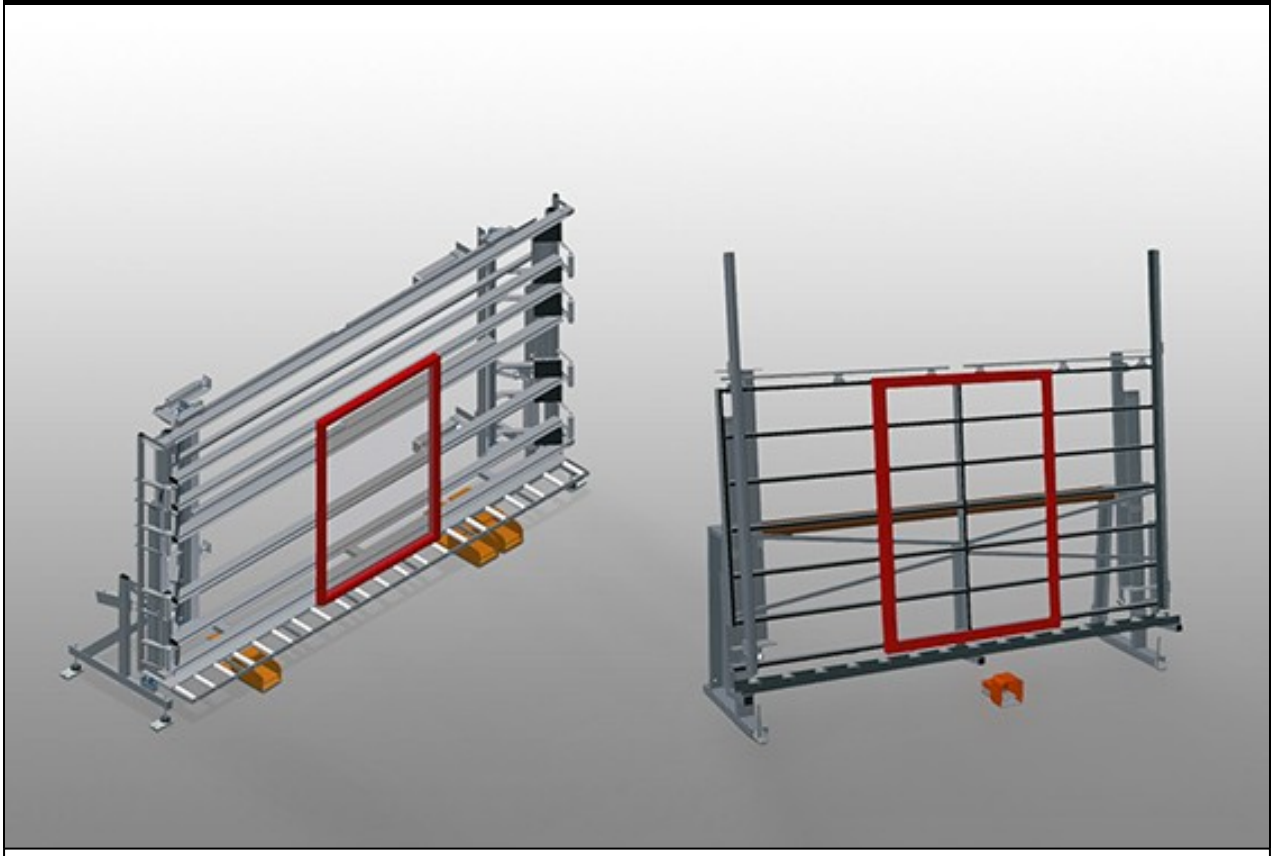

用于在单件和批量流水线上进行玻璃安装和最终检测的玻璃安装检测台。可快速、精准安装窗户、门和元件。钢制结构，坚固稳定。脚踏开关方便操作。

VE 3000 / VE 4000: 平行夹紧臂确保夹紧准确。高度无级调节。两个气动可折叠并且可移动压紧杆和四路压缩空气接口。

VE 3000/60: 平行夹紧臂确保夹紧准确带有可手动摆动的压紧杆。气动定中心装置、设计有工具存放装置和四路压缩空气接口。

elumatec AG
Pinacher Straße, 61
75417 Mühlacker
Germany

Tel +49 7041-14-184
sales@elumatec.com
www.elumatec.com

The right to make technical alterations is reserved.

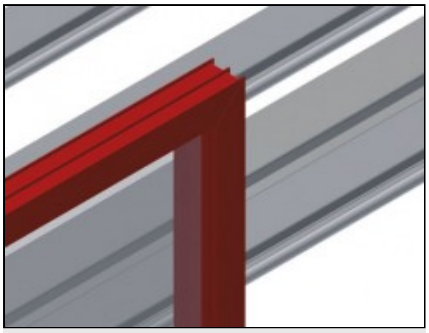

倚靠面 VE 3000 / VE 4000

带塑料滑条的背面倚靠面

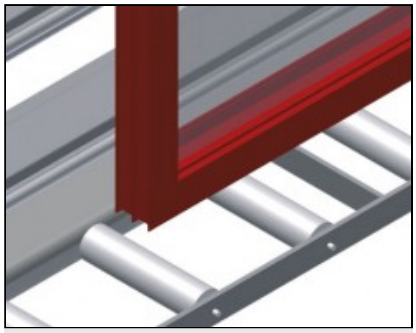

支承面 VE 3000

带支承滚轮的下部滚道L = 200 mm

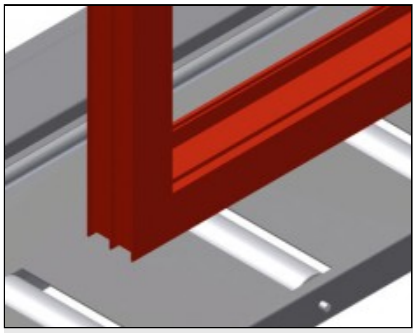

支承面 VE 4000

带支承滚轮的下部滚道L = 200 mm

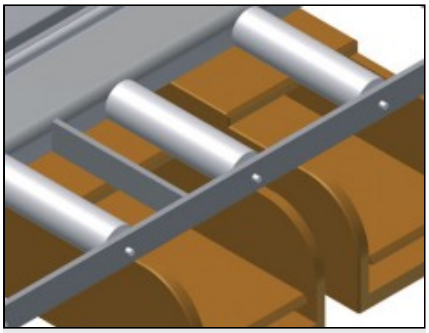

脚踏开关 VE 3000

通过脚踏阀门控制所有功能

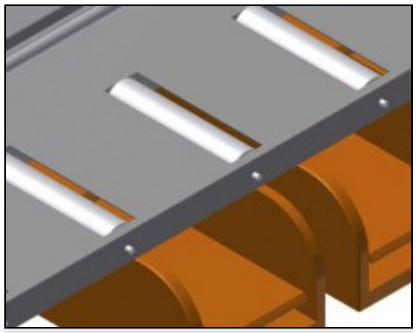

脚踏开关 VE 4000

通过脚踏阀门控制所有功能

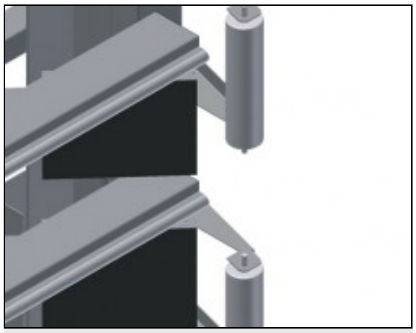

压紧杆 VE 3000 / VE 4000

压紧杆可同步折叠和移动，因此，在打开和关
夹紧装置时所需的时间最短。
由此可确保窗户顺畅通过

elumatec AG
Pinacher Straße, 61
75417 Mühlacker
Germany

Tel +49 7041-14-184
sales@elumatec.com
www.elumatec.com

The right to make technical alterations is reserved.

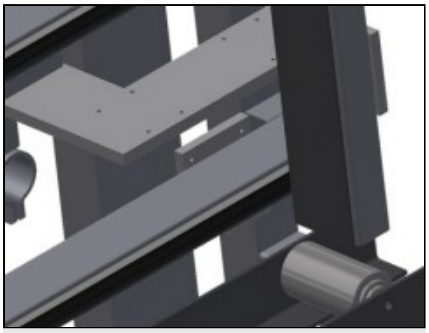

压紧杆 VE 3000/60

气动定心装置。平行夹紧臂确保夹紧准确



倚靠面 VE 3000/60

带塑料滑条的背面倚靠面

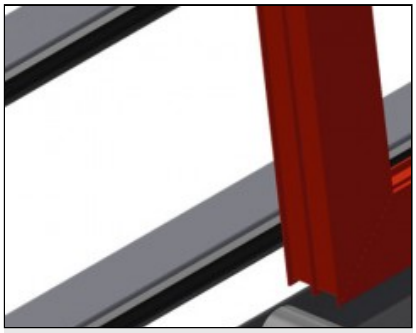

支承面 VE 3000/60

带支承滚轮的下部滚道L = 120 mm

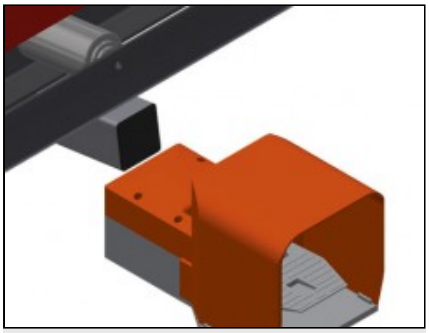

脚踏开关 VE 3000/60

通过脚踏阀门控制所有功能

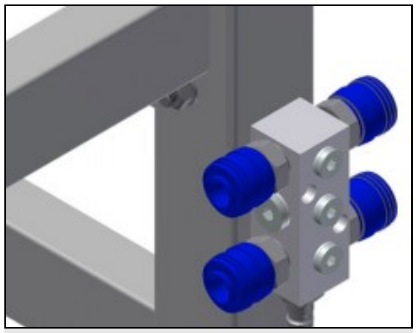

四路压缩空气接口

四路压缩空气接口，用于连接压缩空气系统

elumatec AG
Pinacher Straße, 61
75417 Mühlacker
Germany

Tel +49 7041-14-184
sales@elumatec.com
www.elumatec.com

The right to make technical alterations is reserved.

VE / 组装工作台

型号

VE 3000



VE 4000



VE 3000/60



尺寸与重量

VE 3000 / VE 4000 / VE 3000/60	
长度 (mm)	4.410 / 5.440 / 3.050
宽度 (mm)	1.180 / 1.180 / 900
高度 (mm)	2.600
底部辊筒输送机的宽度 (mm)	200 / 200 / 120
重量 (Kg)	470 / 580 / 370

部件夹紧

VE 3000 / VE 4000 / VE 3000/60	
最大锁紧宽度 (mm)	3.000 / 4.000 / 2.800
最小锁紧宽度 (mm)	400 / 390 / 390
锁紧杆高度 (mm)	2.300
锁紧杆宽度 (mm)	120 / 200 / 100
VE 3000/60	
气动定心装置	●

elumatec AG
Pinacher Straße, 61
75417 Mühlacker
Germany

Tel +49 7041-14-184
sales@elumatec.com
www.elumatec.com

The right to make technical alterations is reserved.

特性

VE 3000 / VE 4000 / VE 3000/60	
装载能力 (kg)	200
四重压缩空气连接	●
工作空气压力 (bar)	7
大约空气消耗量 (l/min)	35
VE 3000 / VE 4000	
可调高度 (mm)	500
高度可连续调节	●
可在0° – 8°之间以气动方式调节倾斜度	○
右侧插入辊筒，完整长度 L=2052 mm	○
左侧插入辊筒，完整长度 L=2052 mm	○
Rb=200 mm 的型材保护装置	○
移动单元	○
左右 2.0 米轨道	○
VE 3000/60	
刀具隔层	●
可调高度	○

包括 ●　　可用 ○

elumatec AG
Pinacher Straße, 61
75417 Mühlacker
Germany

Tel +49 7041-14-184
sales@elumatec.com
www.elumatec.com

The right to make technical alterations is reserved.