elumatec

SBZ141 | SBZ140

PRODUKTFAMILIE

- STABBEARBEITUNGSZENTREN MIT AUTONOMER ODER AUTOMATISCHER SPANNERVERSCHIEBUNG
- PERFEKTE ALLROUNDER FÜR METALLBAU UND INDUSTRIE
  FLEXIBEL. SCHNELL. VIELSEITIG.

DE

Technische Daten	SBZ 141 l SBZ 140
Max. Bearbeitungslänge ohne stirnseitige Bearbeitung	4.320 mm, 7.720 mm, 9.820 mm
Max. Bearbeitungslänge mit stirnseitiger Bearbeitung	4.200 mm, 7.600 mm, 9.700 mm
Verfahrweg X-Achse	4.320 mm, 7.720 mm, 9.820 mm (weitere Längen auf Anfrage), Vmax. 63 m/min.
Verfahrweg Y-Achse	845 mm, Vmax. 60 m/min.
Verfahrweg Z-Achse	620 mm, Vmax. 60 m/min.
Schwenkbereich A-Achse	-90° 0° +90°
Spindeldrehzahl	max. 24.000 1/min.
Spindelleistung	11 kW S1
Bearbeitungsrichtung	oben / vorne / hinten / (links/rechts)
Positioniergenauigkeit	0,1 mm/m
Werkzeugaufnahme	HSK-63F
Werkzeugwechsel	Werkzeugwechsler acht Werkzeuge, weitere Werkzeugplätze auf Anfrage
Werkzeugablageplätze im automatischen Magazin	8
Winkelkopf	max. 2 (optional)
Scheibenfräserdurchmesser	120 mm
Sägeblattdurchmesser	180 mm
Spannerverschiebung	autonom l automatisch
Spanner	4 / 8 / 12 (max. 16)
Software	eluCam
Druckluftanschluss	>7 bar
Elektrischer Anschluss	400 V, 3~, 50 Hz, 63 A
Luftverbrauch pro Minute	ca. 180 l/min. mit Sprühen
Gesamtlänge	ca. 7.700 mm, 11.240 mm, 13.390 mm
Tiefe	ca. 3.400 mm
Höhe	ca. 2.950 mm
Gewicht	ca. 5.000 kg / 7.400 kg / 8.200 kg

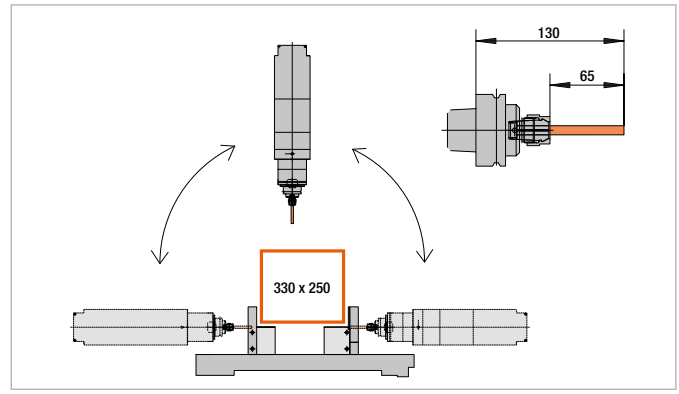

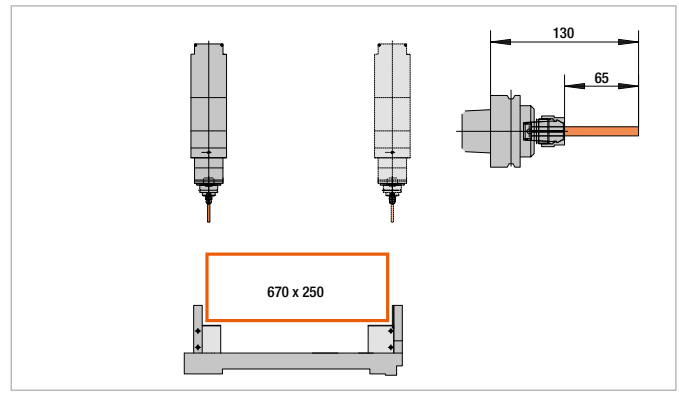

Ausführung 2-Lagen mit Mittenüberwachung

STABBEARBEITUNGSZENTRUM SBZ 141 / SBZ 140 ELUCAM

Die 4-Achs-Stabbearbeitungszentren SBZ 141 und SBZ 140 ermöglichen die komfortable, sichere und wirtschaftliche Bearbeitung von Aluminium- und dünnwandigen Stahlprofilen. Dank nach vorne verlegter Null-Kante können Profile besonders leicht eingelegt werden. Kurze Werkzeugwechselzeiten bietet das mitfahrende Magazin, das mit bis zu acht Werkzeugen bestückt werden kann. Weitere Werkzeugplätze sind auf Anfrage realisierbar. Verschiedene Bearbeitungslängen, autonome oder automatische Spannerverschiebung, Arbeiten im Pendelbetrieb: Das leistungsstarke Stabbearbeitungszentrum ermöglicht maximale Flexibilität beim Fräsen, Bohren und Gewindeschneiden.

- 4-Achs-Stabbearbeitungszentrum
- Für die wirtschaftliche und rationelle Bearbeitung von Aluminium- und dünnwandigen Stahlprofilen
- Standardausführung mit luftgekühlter Frässpindel (Ausführung mit wassergekühlter Frässpindel optional verfügbar)
- Alle Arbeitsgänge wie Fräsen, Bohren, Gewindeschneiden finden bei ruhendem Profilstab zur Schonung der Profiloberfläche statt
- Stufenlose Bearbeitung mit allen Werkzeugen von -90° bis +90°
- Autonome Spannerpositionierung mit Absolutmesssystem (SBZ 141)
- Automatische Spannerpositionierung mittels Index (SBZ 140)
- Das mitfahrende Werkzeugmagazin sorgt für kurze Werkzeugwechselzeiten und damit für optimale Bearbeitungszyklen
- Das Magazin ist mit acht Werkzeugen bestückbar
- Für die Doppelstab- und Stirnbearbeitung stehen bis zu zwei Rotationswinkelköpfe mit jeweils zwei unterschiedlichen Werkzeugen zur Verfügung (0° – 90° – 180° – 270°) (Option)
- Zwei getrennte Bearbeitungszonen erlauben eine Bearbeitung im Pendelbetrieb (Option). Bereichsabsicherung erfolgt mit Laserscanner an der Bedienerseite für maximale Sicherheit
- 4-Achs-Steuerung
- 18,5“-Farbbildschirm, USB-Anschlüsse und Netzwerkanschluss
- Windows-Betriebssystem
- eluCam

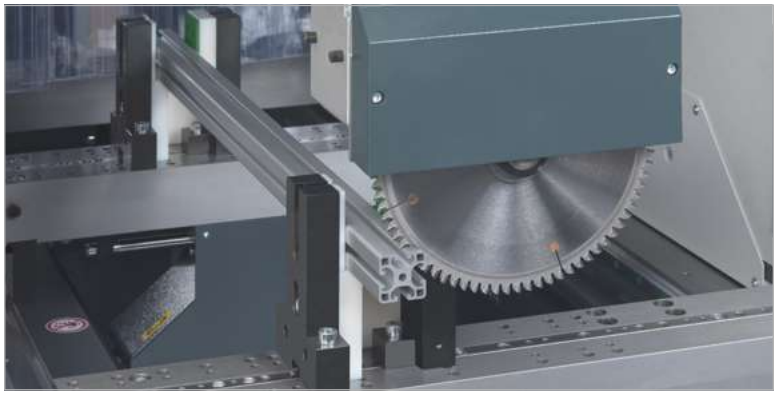

ekenatec

Bearbeitungslängen

SBZ 141 / SBZ 140 – 4,2 m

- Max. Bearbeitungslänge mit stirnseitiger Bearbeitung 4.200 mm
- Max. Bearbeitungslänge ohne stirnseitige Bearbeitung 4.320 mm

SBZ 141 / SBZ 140 – 7,6 m

- Max. Bearbeitungslänge mit stirnseitiger Bearbeitung 7.600 mm
- Max. Bearbeitungslänge ohne stirnseitige Bearbeitung 7.720 mm

SBZ 141 / SBZ 140 – 9,7 m

- Max. Bearbeitungslänge mit stirnseitiger Bearbeitung 9.700 mm
- Max. Bearbeitungslänge ohne stirnseitige Bearbeitung 9.820 mm

Optionen

- Ausführung mit wassergekühlter Spindel
- 2-Lagen-Bearbeitung für Pendelbetrieb
- Automatische Längenmessung beidseitig
- Spanneinrichtung zur Doppelstabbearbeitung
- Barcode-Scanner
- Stationäres Werkzeugmagazin (16-fach)
- Mitfahrende Werkzeugwechsler für Winkelkopf oder Sägekopf
- Winkelfräsköpfe
- Sägekopf
- Werkzeugaufnahmen
- Spannzangenfutter
- Spannzangen
- Werkzeuge
- eluCad (Office-Softwarepaket für das optimierte Produktionsmanagement)

elumatec AG
Pinacher Straße 61
D-75417 Mühlacker

Telefon +49 7041 14-0
Telefax +49 7041 14-280
mail@elumatec.com
www.elumatec.com

Technische Änderungen vorbehalten | 000 61 01 76 | 2022-12