elumatec

a voilàp company

PWS

TAŞIMA ARABALARI

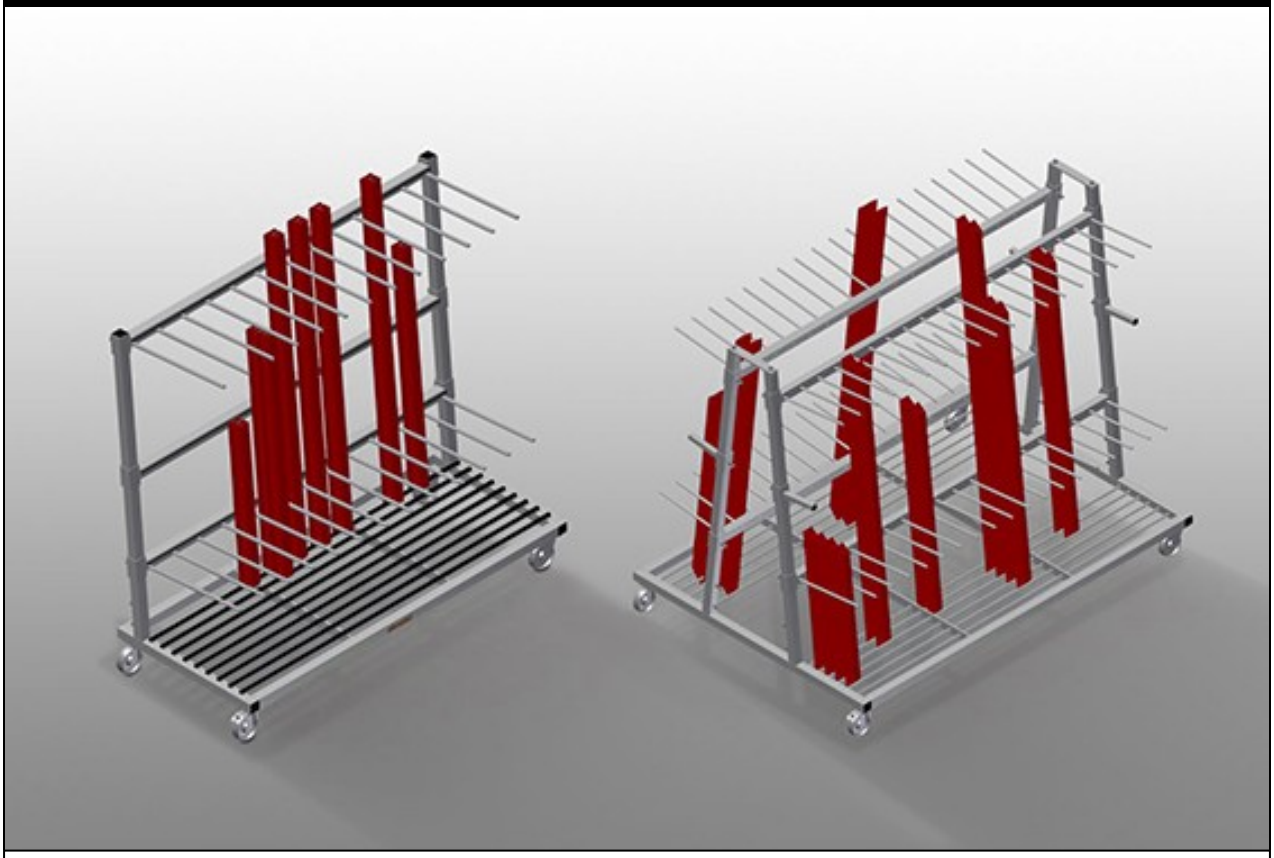

Profillerin dikey depolanması ve taşınması için profil arabası. Sağlam çelik konstrüksiyon. Profil kesimlerinin taşınması ve yer tasarrufu sağlanarak ara depolanması için idealdir. Kolay yükleme ve boşaltma. Bölme bölücünün yüksekliği ayarlanabilir. 2'si park frenli 4 tekerlek.

PWS 1000: Dikey profil taşıma. Tek taraflı yüklenebilen profil arabası. 30-40 profil çubuğu için yeterlidir. Çubuk ızgara tabanlı yerleştirme yüzeyi.

PWS 1400: Dikey profil taşıma. 30-40 profil çubuğu için yeterlidir. Kauçuk çıtalı alt destek. Koruyucu kılıflı bölme bölücü. Kauçuk çıtalı arka dayama.

PWS 1800: Dikey profil taşıma. 12-60 profil çubuğu için yeterlidir. Kauçuk çıtalı alt destek. Koruyucu kılıflı bölme bölücü. Kauçuk çıtalı arka dayama.

PWS 2000: Dikey profil taşıma. Tek taraflı yüklenebilen profil arabası. 60-80 profil çubuğu için yeterlidir. Çubuk ızgara tabanlı yerleştirme yüzeyi.

PWS 4000: Dikey profil taşıma. Çift taraflı yüklenebilen profil arabası. Her tarafta 18 bölme. 120-160 profil çubuğu için yeterlidir. Çubuk ızgara tabanlı yerleştirme yüzeyi.

elumatec AG
Pinacher Straße, 61
75417 Mühlacker
Germany

Tel +49 7041-14-184
sales@elumatec.com
www.elumatec.com

The right to make technical alterations is reserved.

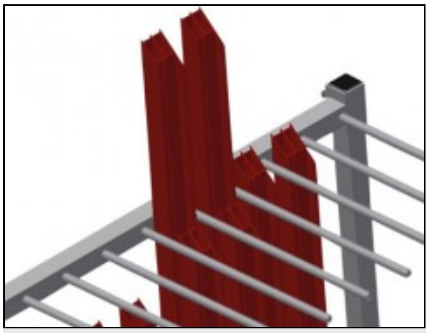

Kolay yükleme ve boşaltma PWS 1000 / PWS 2000

Tek taraflı yüklenebilen profil arabası

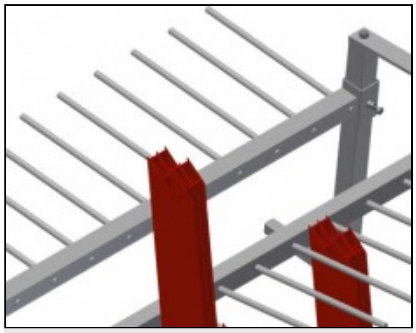

Kolay yükleme ve boşaltma PWS 4000

Çift taraflı yüklenebilen profil arabası

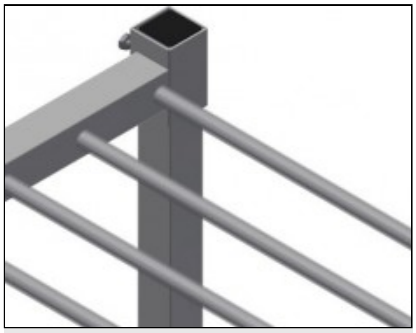

Bölme bölücü PWS 1000 / PWS 2000

Yükseklik ayarlı bölme bölücü, Bölme genişliği 100 mm Bölme derinliği 540 mm

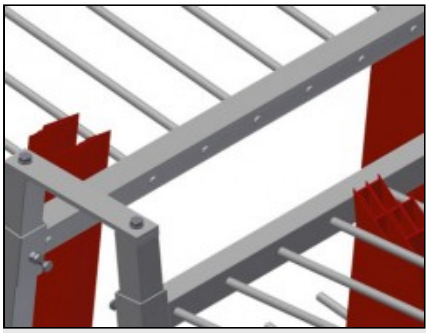

Bölme bölücü PWS 4000

Yükseklik ayarlı bölme bölücü Bölme genişliği 100 mm Bölme derinliği 400 mm

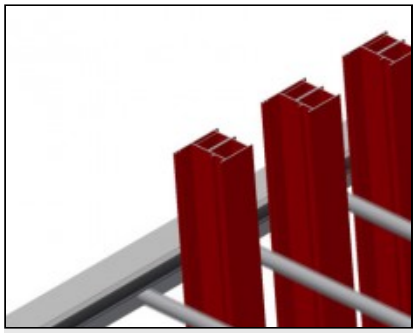

Kauçuk Çıtalı Dayama PWS 1400 / PWS 1800

Temas yüzeyi kauçuk çıtayla kaplıdır, profili hasara karşı korumaktadır



Yerleştirme Yüzeyi PWS 1000 / PWS 2000

Çubuk ızgara tabanlı yerleştirme yüzeyi

elumatec AG
Pinacher Straße, 61
75417 Mühlacker
Germany

Tel +49 7041-14-184
sales@elumatec.com
www.elumatec.com

The right to make technical alterations is reserved.

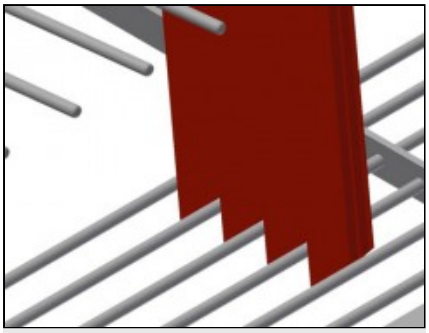

Yerleştirme Yüzeyi PWS 4000

Çubuk ızgara tabanlı yerleştirme yüzeyi

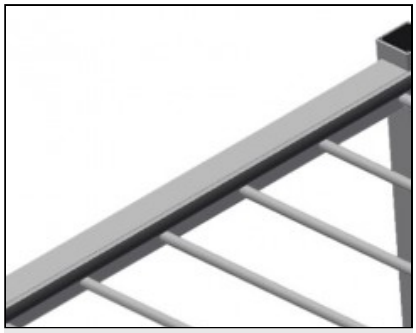

Plastik Korumalı Bölme Bölücü PWS 1400 / PWS 1800

Yükseklik ayarlı bölme bölücü. Tüm temas yüzeyleri kaymaz bir PVC kılıfa sahip olduğundan depolama sırasında yüzeyin zarar görmesi önlenmektedir

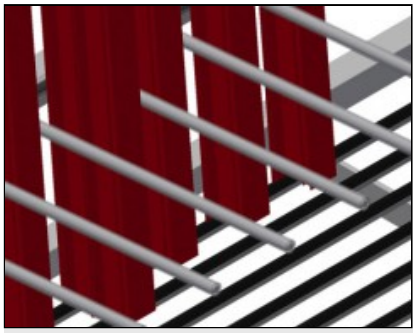

Kauçuk Çıtalı Destek PWS 1400 / PWS 1800

Alt temas yüzeyi kauçuk çıtayla kaplıdır, profili hasara karşı korur

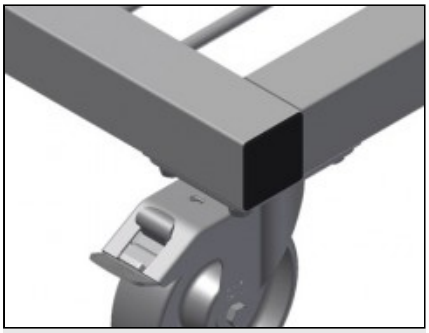

Tekerlekler

İkisi park frenli dört tekerlek yüksek hareketlilik ve kolay, güvenli kullanım sağlar

elumatec AG
Pinacher Straße, 61
75417 Mühlacker
Germany

Tel +49 7041-14-184
sales@elumatec.com
www.elumatec.com

The right to make technical alterations is reserved.

PWS / TAŞIMA ARABALARI

MODELLER

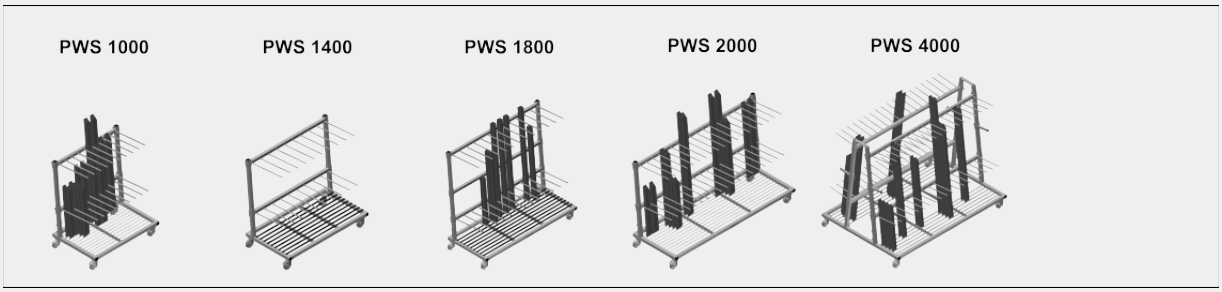

EBAT VE AĞIRLIK

PWS 1000 / PWS 1400 / PWS 1800 / PWS 2000 / PWS 4000

Uzunluk (mm)	1.200 / 1.440 / 1.880 / 2.230 / 2.230
Genişlik (mm)	800 / 790 / 800 / 800 / 1.560
Yükseklik (mm)	1.360 / 1.360 / 1.700 / 1.360 / 1.850
Ağırlık (kg)	60 / 72 / 105 / 105 / 200

DEPOLAMA KAPASİTESİ

PWS 1000 / PWS 1400 / PWS 1800 / PWS 2000 / PWS 4000

Ayırıcılar	2 / 2 / 2 / 2 / 4
Bölmeler	9 / 9 / 12 / 18 / 36
Bölme genişliği (mm)	100 / 120 / 120 / 100 / 100
Bölmeler derinliği (mm)	540 / 540 / 540 / 540 / 400
Destek yüksekliği (mm)	1.150 / 1.150 / 1.500 / 1.150 / 1.620
Yükleme kapasitesi (kg)	350 / 350 / 350 / 350 / 600
Profil çubuk miktarı	30-40 / 30-40 / 12-60 / 60-80 / 120-160

PWS 4000

Beher taraftaki bölmeler	18

elumatec AG
Pinacher Straße, 61
75417 Mühlacker
Germany

Tel +49 7041-14-184
sales@elumatec.com
www.elumatec.com

The right to make technical alterations is reserved.

ÖZELLİKLER

PWS 1000 / PWS 1400 / PWS 1800 / PWS 2000	
Bir taraftan yüklemeli profil taşıma arabası	●
PWS 4000	
Her iki taraftan yüklemeli profil taşıma arabası	●
PWS 1000 / PWS 2000 / PWS 4000	
Izgara tabanlı destek yüzeyi	●
Koruma borulu ayırıcılar	○
PWS 1400 / PWS 1800	
Koruma borulu ayırıcılar	●
Kauçuk şeritli alt destek düzlemi	●
Kauçuk şeritli arka destek	●
PWS 1800	
Plastik muhafazalı yükseliği ayarlanabilen ilave ayırıcı	○
PWS 1000 / PWS 1400 / PWS 1800 / PWS 2000 / PWS 4000	
Döner teker çapı (mm)	125

Dahil ● Mevcut ○

elumatec AG
Pinacher Straße, 61
75417 Mühlacker
Germany

Tel +49 7041-14-184
sales@elumatec.com
www.elumatec.com

The right to make technical alterations is reserved.