BW

TAŞIMA ARABALARI

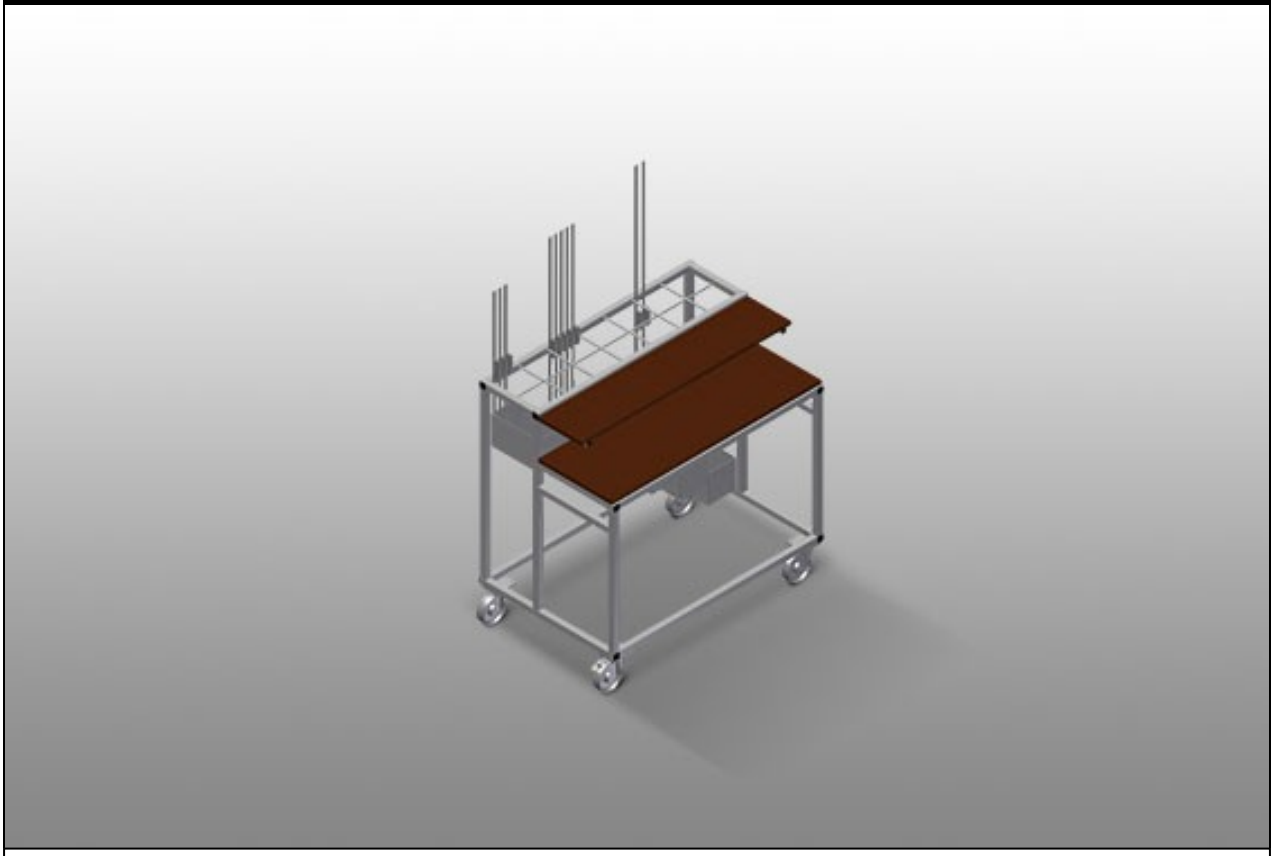

Aksesuarların düzenli şekilde hazırlanması için aksesuar arabası. Sağlam çelik konstrüksiyon. Ahşaptan üretilmiş 2 bölme. 1 panç sabitleme düzeneği. 2'si park frenli 4 tekerlek.

elumatec AG
Pinacher Straße, 61
75417 Mühlacker
Germany

Tel +49 7041-14-184
sales@elumatec.com
www.elumatec.com

The right to make technical alterations is reserved.

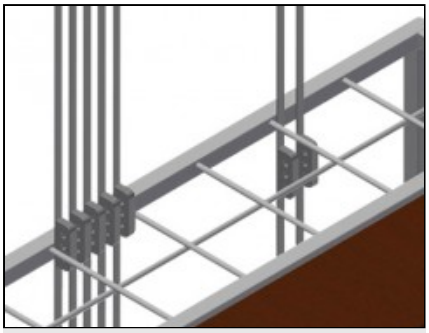

Yerleştirme Bölmeleri

Aksesuarlar için 7 adet aksesuar bölmesi, kademeli olarak yerleştirilmiştir, bölge ebadı 190 x 265 mm

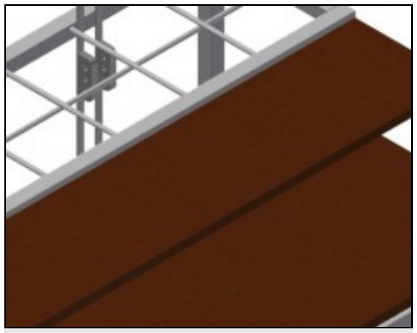

Bölmeler

Takımlar ve aksesuarlar için 2 bölme

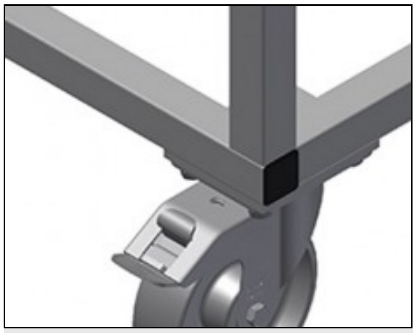

Tekerlekler

2'si park frenli 4 tekerlek yüksek hareketlilik ve kolay, güvenli kullanım sağlar

elumatec AG
Pinacher Straße, 61
75417 Mühlacker
Germany

Tel +49 7041-14-184
sales@elumatec.com
www.elumatec.com

The right to make technical alterations is reserved.

BW / TAŞIMA ARABALARI

MODELLER

BW 7002



EBAT VE AĞIRLIK

Uzunluk (mm)	1.100
Genişlik (mm)	710
Yükseklik (mm)	1.090
Ağırlık (kg)	50

DEPOLAMA KAPASİTESİ

Bölmeler	7
Ahşap siperler	2
Yükleme kapasitesi (kg)	300

ÖZELLİKLER

Döner tekerler	4
Kilitleme durduruculu döner tekerler	2
Döner teker çapı (mm)	125

Dahil ● Mevcut ○

elumatec AG
Pinacher Straße, 61
75417 Mühlacker
Germany

Tel +49 7041-14-184
sales@elumatec.com
www.elumatec.com

The right to make technical alterations is reserved.