AW

TAŞIMA ARABALARI

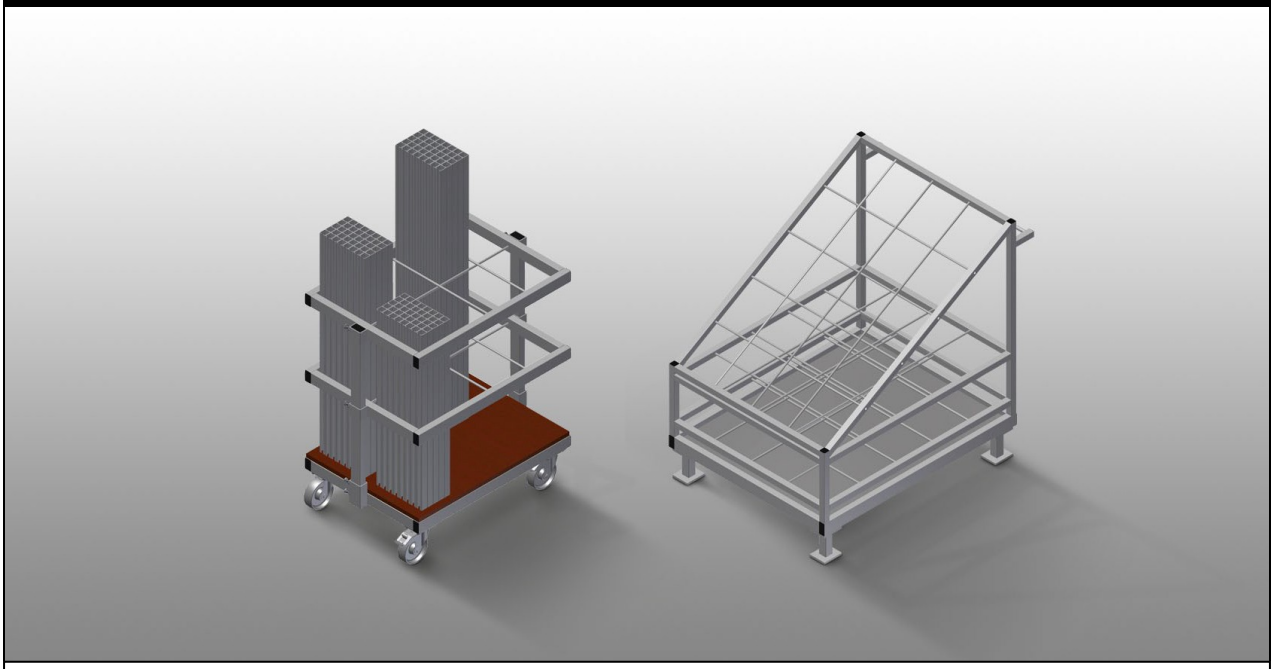

Kesilecek takviye profillerinin taşınması ve sınıflandırılmış şekilde hazırlanması için araba. Sağlam çelik konstrüksiyon. Çelik profillerin dikey depolanması ve taşınması. Düşük dış boyutlar. Sabit uzunluklar için açık profil yerleşimi.
AW 800: 2'si park frenli 4 tekerlek.
AW 1100: Forkliftle taşınabilir.

elumatec AG
Pinacher Straße, 61
75417 Mühlacker
Germany

Tel +49 7041-14-184
sales@elumatec.com
www.elumatec.com

The right to make technical alterations is reserved.

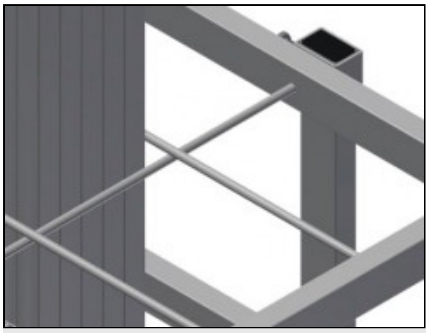

Bölmeler AW 800

6 adet bölme, bölme ebadı 190 x 265 mm

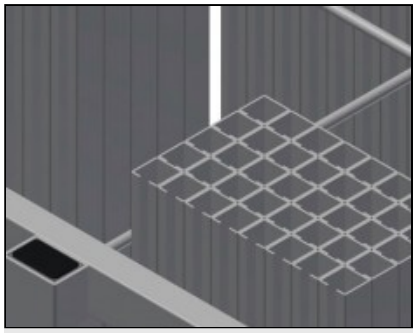

Izgara Çerçevesi AW 800

2 adet yükseklik ayarlı ızgara çerçevesi

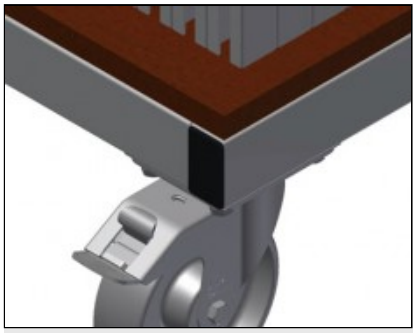

Tekerlekler AW 800

2'si park frenli 4 tekerlek yüksek hareketlilik ve kolay, güvenli kullanım sağlar

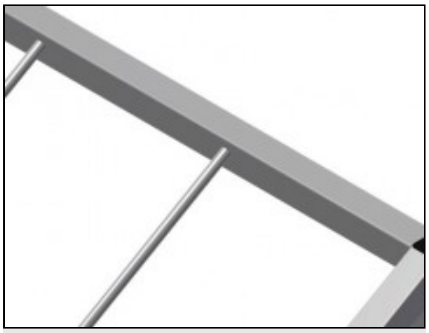

Bölmeler AW 1100

20 adet bölme, bölme ebadı 200 x 200 mm

elumatec AG
Pinacher Straße, 61
75417 Mühlacker
Germany

Tel +49 7041-14-184
sales@elumatec.com
www.elumatec.com

The right to make technical alterations is reserved.

AW / TAŞIMA ARABALARI

MODELLER

AW 800

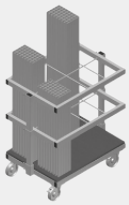

AW 1100



EBAT VE AĞIRLIK

AW 800 / AW 1100

Uzunluk (mm)	800 / 1.100
Genişlik (mm)	600 / 900
Yükseklik (mm)	960 / 1.100
Ağırlık (kg)	35 / 80

DEPOLAMA KAPASİTESİ

AW 800 / AW 1100

Bölmeler	6 / 20
Yükleme kapasitesi (kg)	400 / 600

ÖZELLİKLER

AW 800

Döner tekerler	4
Kilitleme durduruculu döner tekerler	2
Döner teker çapı (mm)	125

AW 1100

Kayar eleman üzerinde (iki kilitleme durduruculu döner teker ve iki sabit teker - Döner teker çapı 125 mm)	○

Dahil ● Mevcut ○

elumatec AG
Pinacher Straße, 61
75417 Mühlacker
Germany

Tel +49 7041-14-184
sales@elumatec.com
www.elumatec.com

The right to make technical alterations is reserved.