PWW

ТЕЛЕЖКИ

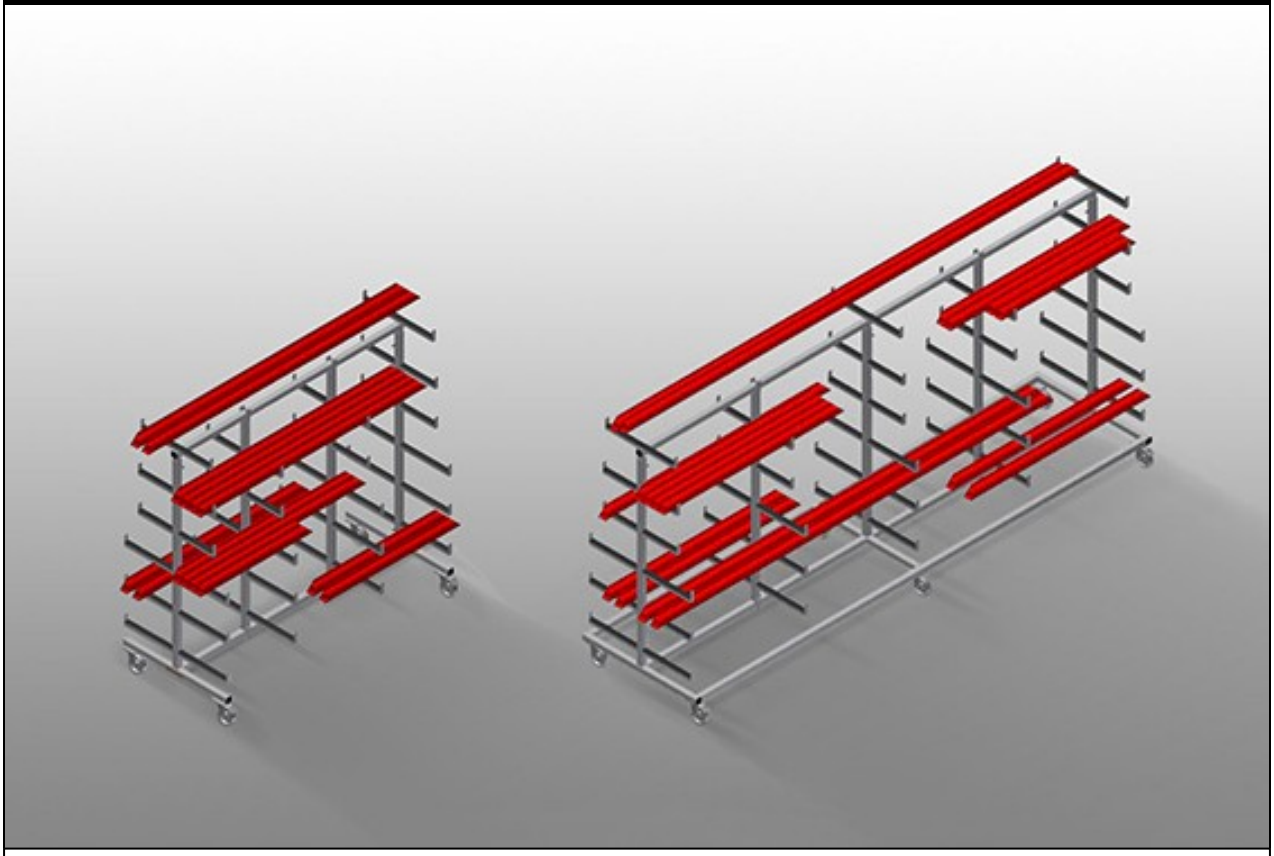

Тележка для горизонтального хранения и транспортировки профилей. Прочная стальная конструкция. Горизонтальная транспортировка профилей. Удобная транспортировка заготовочного материала и разрезанных профилей. Прорезиненные опорные консоли. Тележка с двухсторонними отсеками для профилей. 6 отсеков на каждую стойку.
PWW 1000: 1 центральная стойка. 4 направляющих ролика, из них 2 со стояночным тормозом.
PWW 2000: 2 центральных стойки. 4 направляющих ролика, из них 2 со стояночным тормозом.
PWW 4000: 3 центральных стойки. 6 направляющих ролика, из них 2 со стояночным тормозом.

elumatec AG
Pinacher Straße, 61
75417 Mühlacker
Germany

Tel +49 7041-14-184
sales@elumatec.com
www.elumatec.com

The right to make technical alterations is reserved.

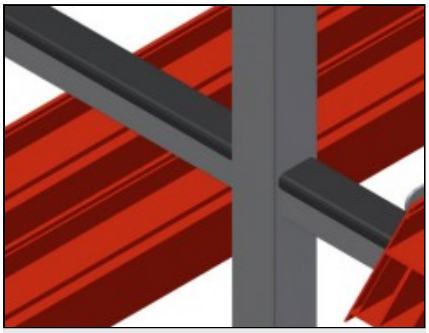

Простая загрузка и выгрузка

Быстрый доступ благодаря упорядоченному хранению

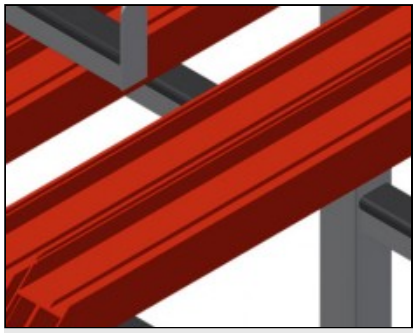

Опорные консоли

Прорезиненные опорные консоли, регулируемая центральная стойка

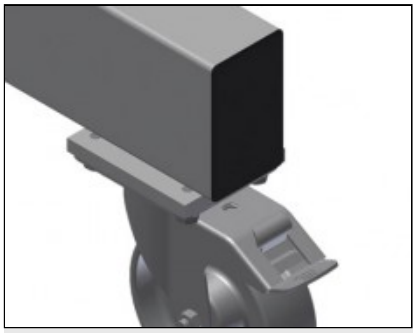

Направляющие ролики

4 направляющих ролика, из них 2 со стояночным тормозом, обеспечивают высокую маневренность и простое, безопасное использование

elumatec AG
Pinacher Straße, 61
75417 Mühlacker
Germany

Tel +49 7041-14-184
sales@elumatec.com
www.elumatec.com

The right to make technical alterations is reserved.

PWW / ТЕЛЕЖКИ

МОДЕЛИ

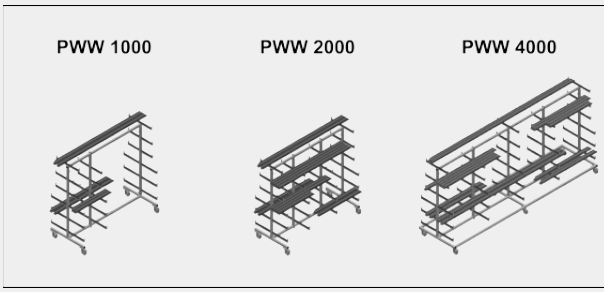

РАЗМЕР И МАССА

PWW 1000 / PWW 2000 / PWW 4000

Длина (мм)	1.625 / 2.000 / 4.000
Ширина (мм)	900 / 900 / 1.000
Высота (мм)	1.960
Масса (кг)	60 / 75 / 130

ВМЕСТИМОСТЬ

PWW 1000 / PWW 2000 / PWW 4000

Полки	11
Внутренняя ширина (мм)	260
Ширина нижнего опорного уровня (мм)	420
Ширина верхнего опорного уровня (мм)	300
Нагрузочная способность (кг)	350 / 350 / 500

elumatec AG
Pinacher Straße, 61
75417 Mühlacker
Germany

Tel +49 7041-14-184
sales@elumatec.com
www.elumatec.com

The right to make technical alterations is reserved.

ХАРАКТЕРИСТИКИ

PWW 1000 / PWW 2000 / PWW 4000

Центральный кронштейн	1 / 2 / 3
Поворотные колеса	4 / 4 / 6
Поворотные колеса с блокировочным устройством	2
Диаметр поворотных колес (мм)	125

PWW 1000 / PWW 2000

Одиночный центральный кронштейн	○

Включено ● Доступно ○

elumatec AG
Pinacher Straße, 61
75417 Mühlacker
Germany

Tel +49 7041-14-184
sales@elumatec.com
www.elumatec.com

The right to make technical alterations is reserved.