elumatec

a voilàp company

VR

TRANSPORTADORES DE ROLOS VERTICAIS

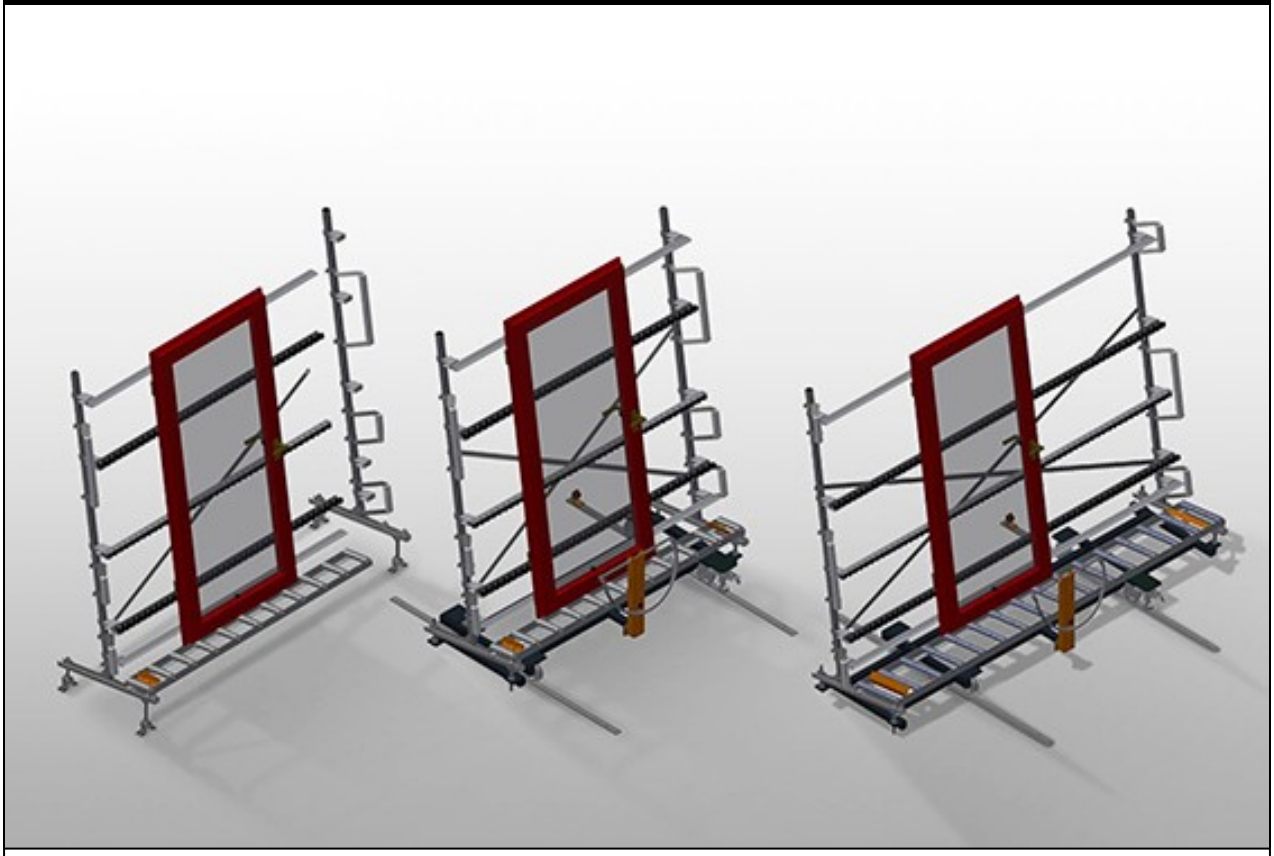

Transportadora vertical de rolos para o transporte sem interrupções até ao próximo processamento bem como para transportar as janelas acabadas.
VR 2000 / VR 3000 / VR 4000 / VR 2003 / VR 3003 / VR 4003: Ampliação por sistema modular. Cada unidade de transportadora de rolos 2.000/3.000/4.000 mm de comprimento (conforme o modelo). Perfis corrediças em plástico superior e inferior. Três transportadoras de roletes com rolos de borracha, diâmetro de 50 mm. Unidade base sem suporte terminal.
VR 2000 F / VR 3000 F / VR 4000 F / VR 2003 F / VR 3003 F / VR 4003 F: Cada unidade de transportadora de rolos 2.000/3.000/4.000 mm de comprimento (conforme o modelo). Perfis corrediças em plástico superior e inferior. Três transportadoras de roletes com rolos de borracha, diâmetro de 50 mm. Unidade base com suporte terminal. Transportadora vertical de rolos sobre carrilhos, móvel com rodas de friso.
VR 3000 DF / VR 4000 DF / VR 3003 DF / VR 4003 DF: Cada unidade de transportadora de rolos 3.000/4.000 mm de comprimento (conforme o modelo). Perfis corrediças em plástico superior e inferior. Três transportadoras de roletes com rolos de borracha, diâmetro de 50 mm. Unidade base com suporte terminal. Transportadora vertical de rolos sobre carrilhos, móvel com rodas de friso. Transportadora de rolos, girável por 360°.

elumatec AG
Pinacher Straße, 61
75417 Mühlacker
Germany

Tel +49 7041-14-184
sales@elumatec.com
www.elumatec.com

The right to make technical alterations is reserved.

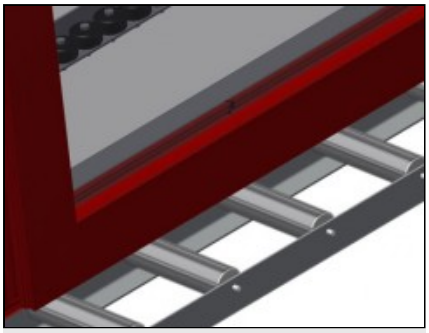

Rolos de suporte VR 2000 / VR 3000 / VR 4000 / VR 2000F / VR 3000F / VR 4000F / VR 3000DF / VR 4000DF

Rodas dirigíveis contínuas, largura dos rolos de suporte 200 mm

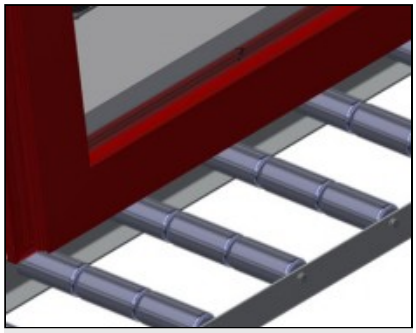

Rolos de suporte VR 2003 / VR 3003 / VR 4003 / VR 2003F / VR 3003F / VR 4003F / VR 3003DF / VR 4003DF

Rodas dirigíveis contínuas, rolos de suporte, divididos em 3, 3x 120 mm

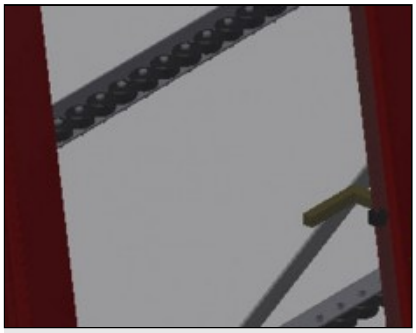

Transportadora de roletes

Três transportadoras de roletes com rolos de borracha, diâmetro de 50 mm

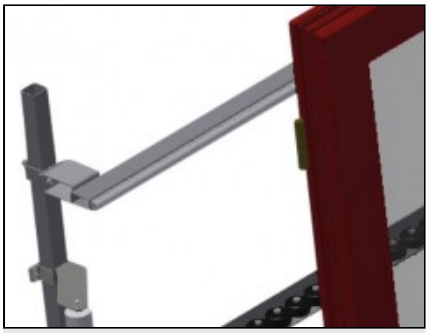

Encosto

Encosto traseiro com perfis corrediças em plástico superior e inferior

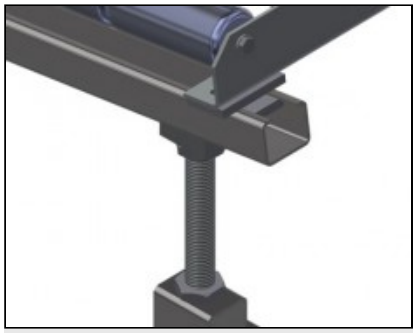

Transportadora de rolos Ajuste em altura VR 2000 / VR 3000 / VR 4000 / VR 2003 / VR 3003 / VR 4003

Altura da transportadora de rolos inferior ajustável por meio dos pés

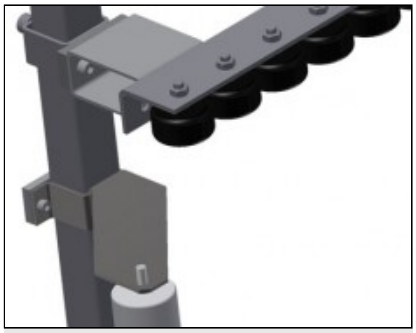

Transportadora de roletes Ajuste em altura VR 2000 / VR 3000 / VR 4000 / VR 2003 / VR 3003 / VR 4003

Transportadora de roletes ajustável em altura

elumatec AG
Pinacher Straße, 61
75417 Mühlacker
Germany

Tel +49 7041-14-184
sales@elumatec.com
www.elumatec.com

The right to make technical alterations is reserved.

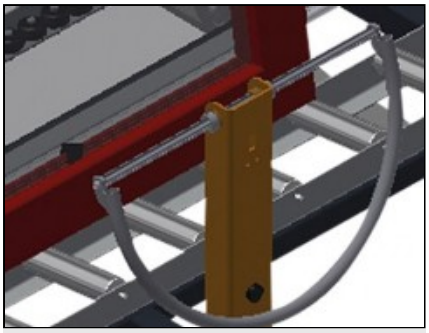

Manejo VR 2000F / VR 3000F / VR 4000F / VR 3000DF / VR 4000DF

Manejo para deslizar facilmente a transportadora de rolos sobre carris

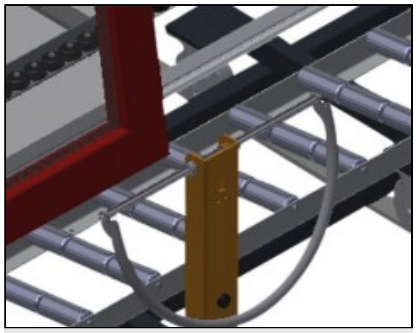

Manejo VR 2003F / VR 3003F / VR 4003F / VR 3003DF / VR 4003DF

Manejo para deslizar facilmente a transportadora de rolos sobre carris



Unidade móvel (exceto VR 2000 / VR 3000 / VR 4000 / VR 2003 / VR 3003 / VR 4003)

Dispositivo móvel com rodas de friso e imobilizador

elumatec AG
Pinacher Straße, 61
75417 Mühlacker
Germany

Tel +49 7041-14-184
sales@elumatec.com
www.elumatec.com

The right to make technical alterations is reserved.

VR / TRANSPORTADORES DE ROLOS VERTICAIS

MODELOS

VR 2000

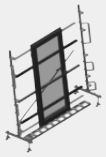

VR 3000

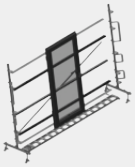

VR 4000

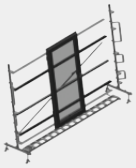

VR 2003

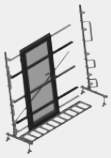

VR 3003

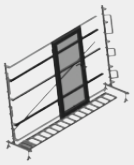

VR 4003

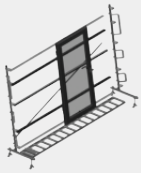

VR 2000 F



VR 3000 F



VR 4000 F



VR 2003 F



VR 3003 F



VR 4003 F

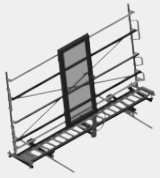

VR 3000 DF

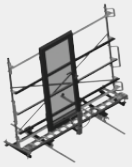

VR 4000 DF



VR 3003 DF



VR 4003 DF

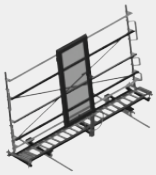

DIMENSÃO E PESO

VR 2000 / VR 3000 / VR 4000 / VR 2003 / VR 3003 / VR 4003 / VR 2000 F / VR 3000 F / VR 4000 F / VR 2003 F / VR 3003 F / VR 4003 F / VR 3000 DF / VR 4000 DF / VR 3003 DF / VR 4003 DF

Comprimento (mm)	2.000 / 3.000 / 4.000 / 2.000 / 3.000 / 4.000 / 2.000 / 3.000 / 4.000 / 2.000 / 3.000 / 4.000 / 3.000 / 4.000 / 3.000 / 4.000
Largura (mm)	900 / 900 / 900 / 900 / 900 / 900 / 1.000 / 1.000 / 1.000 / 1.000 / 1.000 / 1.000 / 1.000 / 1.000 / 1.000 / 1.000
Altura (mm)	2.400 / 2.400 / 2.400 / 2.400 / 2.400 / 2.400 / 2.490 / 2.490 / 2.490 / 2.490 / 2.490 / 2.490 / 2.490 / 2.490 / 2.490 / 2.490
Altura de apoio (mm)	2.100

elumatec AG
Pinacher Straße, 61
75417 Mühlacker
Germany

Tel +49 7041-14-184
sales@elumatec.com
www.elumatec.com

The right to make technical alterations is reserved.

DIMENSÃO E PESO

Peso (kg)	80 / 120 / 200 / 100 / 120 / 220 / 100 / 140 / 200 / 120 / 180 / 200 / 180 / 220 / 200 / 240
VR 2000 / VR 3000 / VR 4000 / VR 2000 F / VR 3000 F / VR 4000 F / VR 3000 DF / VR 4000 DF	
Largura dos rolos portantes (mm)	200
VR 2003 / VR 3003 / VR 4003 / VR 2003 F / VR 3003 F / VR 4003 F / VR 3003 DF / VR 4003 DF	
Rolos portantes divididos em 3 partes (mm)	3 x 120

elumatec AG
Pinacher Straße, 61
75417 Mühlacker
Germany

Tel +49 7041-14-184
sales@elumatec.com
www.elumatec.com

The right to make technical alterations is reserved.

CARACTERÍSTICAS

Capacidade de carga (kg)	200
Mini-transportadores de rolos com rolos de borracha, 50 mm de diâmetro	3
Unidade de base com montante terminal	●
Rolos de inserção L= 500 mm (par)	○
Rolos de inserção L= 250 mm (par)	○
Adicionais transportadoras de roletes com rolos de borracha em cima/baixo	○
VR 2000 F / VR 3000 F / VR 4000 F / VR 2003 F / VR 3003 F / VR 4003 F / VR 3000 DF / VR 4000 DF / VR 3003 DF / VR 4003 DF	
Transportador de rolos vertical deslocável em trilhos móvel com rodas flangeadas	●
Trilho de 2,0 m à esquerda e à direita	○
VR 3000 DF / VR 4000 DF / VR 3003 DF / VR 4003 DF	
O transportador de rolos pode ser rodado de 360°	●
VR 2000 / VR 3000 / VR 4000 / VR 2003 / VR 3003 / VR 4003	
Montante terminal	○
VR 2000 / VR 3000 / VR 4000 / VR 2000 F / VR 3000 F / VR 4000 F / VR 3000 DF / VR 4000 DF	
Proteções do perfil para Rb = 200 mm	○
Trava de batente Rb L= 200 mm	○
VR 2003 / VR 3003 / VR 4003 / VR 2003 F / VR 3003 F / VR 4003 F / VR 3003 DF / VR 4003 DF	
Proteções do perfil para Rb= 3x120 mm	○
Trava de batente Rb L= 3x120 mm	○

Incluído ● Disponível ○

elumatec AG
Pinacher Straße, 61
75417 Mühlacker
Germany

Tel +49 7041-14-184
sales@elumatec.com
www.elumatec.com

The right to make technical alterations is reserved.