PWW

CARRINHOS

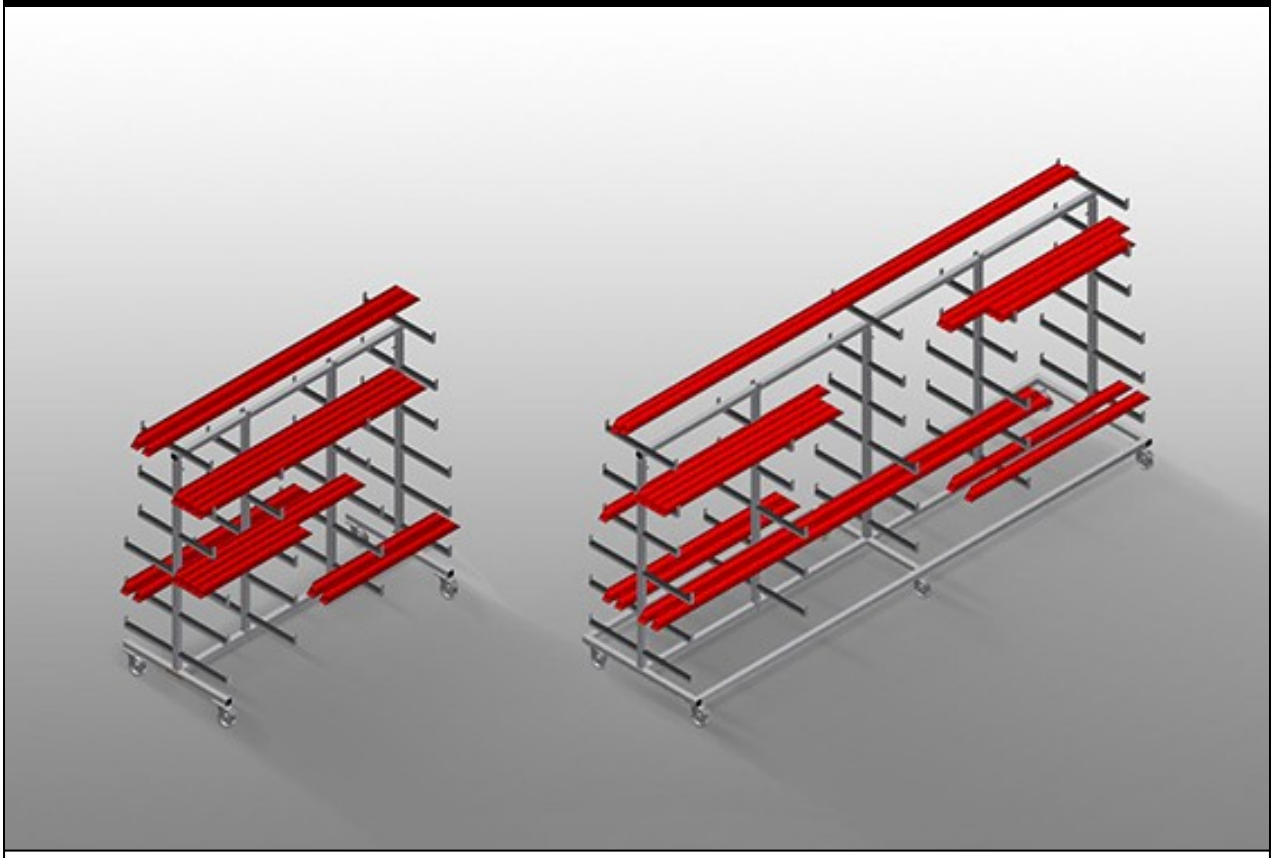

Carro de transporte para perfis para o armazenamento e transporte horizontais de perfis. Construção robusta em aço. Transporte horizontal de perfis. Transporte fácil para o material de perfis e recortes de perfis. Braços de apoio revestidos com borracha. Carro para perfis com apoios bilaterais para perfis. Seis apoios por coluna.
PWW 1000: Uma coluna central. Quatro rodas dirigíveis, dos quais dois têm imobilizadores.
PWW 2000: Duas colunas centrais. Quatro rodas dirigíveis, dos quais dois têm imobilizadores.
PWW 4000: Três colunas centrais. Seis rodas dirigíveis, dos quais dois têm imobilizadores.

elumatec AG
Pinacher Straße, 61
75417 Mühlacker
Germany

Tel +49 7041-14-184
sales@elumatec.com
www.elumatec.com

The right to make technical alterations is reserved.

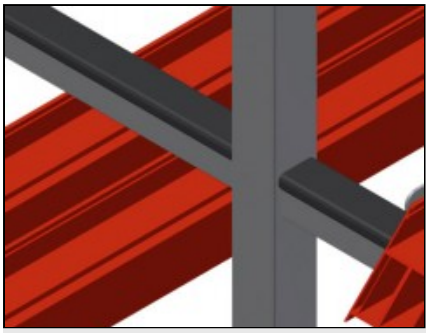

Fácil carregamento e descarga

Acesso rápido devido ao armazenamento ordenado

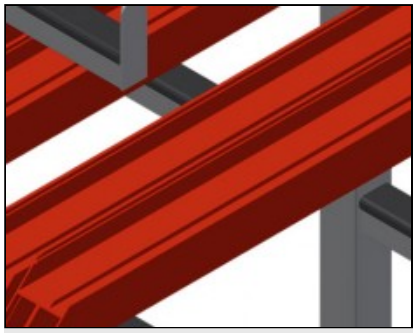

Braços de apoio

Braços de apoio revestidos com borracha, coluna central ajustável

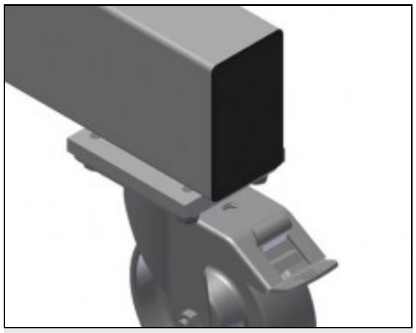

Rodas dirigíveis

Quatro rodas dirigíveis, dos quais dois têm imobilizadores, oferecem uma elevada mobilidade e um manuseamento fácil e seguro

elumatec AG
Pinacher Straße, 61
75417 Mühlacker
Germany

Tel +49 7041-14-184
sales@elumatec.com
www.elumatec.com

The right to make technical alterations is reserved.

PWW / CARRINHOS

MODELOS



DIMENSÃO E PESO

PWW 1000 / PWW 2000 / PWW 4000

Comprimento (mm)	1.625 / 2.000 / 4.000
Largura (mm)	900 / 900 / 1.000
Altura (mm)	1.960
Peso (kg)	60 / 75 / 130

CAPACIDADE DE ARMAZENAGEM

PWW 1000 / PWW 2000 / PWW 4000

Prateleiras	11
Largura interna (mm)	260
Largura da prateleira inferior (mm)	420
Largura da prateleira superior (mm)	300
Capacidade de carga (kg)	350 / 350 / 500

elumatec AG
Pinacher Straße, 61
75417 Mühlacker
Germany

Tel +49 7041-14-184
sales@elumatec.com
www.elumatec.com

The right to make technical alterations is reserved.

CARACTERÍSTICAS

PWW 1000 / PWW 2000 / PWW 4000

Montante central	1 / 2 / 3
Rodas rotativas	4 / 4 / 6
Rodas rotativas com trava de bloqueio	2
Diâmetro das rodas rotativas (mm)	125

PWW 1000 / PWW 2000

Montante central individual	○

Incluído ● Disponível ○

elumatec AG
Pinacher Straße, 61
75417 Mühlacker
Germany

Tel +49 7041-14-184
sales@elumatec.com
www.elumatec.com

The right to make technical alterations is reserved.