PWS

CARRINHOS

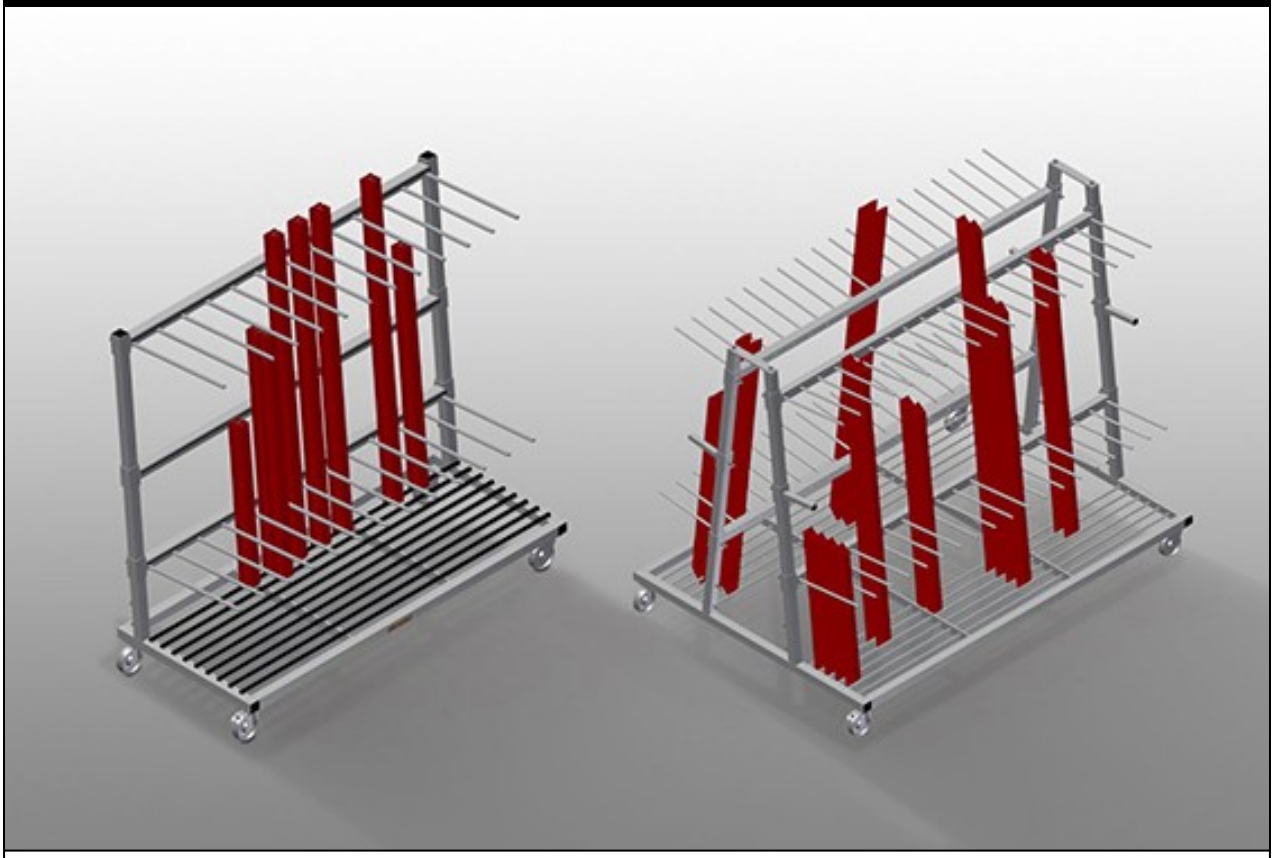

Carro para perfis para o armazenamento e transporte verticais de perfis. Construção robusta em aço. Perfeito para o transporte e o armazenamento intermédio de recortes de perfis em pouco espaço. Fácil carregamento e descarga. Divisória do compartimento ajustável em altura. Quatro rodas dirigíveis, dos quais dois têm imobilizadores.

PWS 1000: Transporte vertical de perfis. Carro para perfis com carregamento unilateral. Chega para 30-40 barras perfiladas. Área de colocação como fundo de grelhas longitudinais.

PWS 1400: Transporte vertical de perfis. Chega para 30-40 barras perfiladas. Apoio inferior revestido com perfis de borracha. Divisórias do compartimento com mangueira de proteção. Apoio traseiro com perfis de borracha.

PWS 1800: Transporte vertical de perfis. Chega para 12-60 barras perfiladas. Apoio inferior revestido com perfis de borracha. Divisórias do compartimento com mangueira de proteção. Apoio traseiro com perfis de borracha.

PWS 2000: Transporte vertical de perfis. Carro para perfis com carregamento unilateral. Chega para 60-80 barras perfiladas. Área de colocação como fundo de grelhas longitudinais.

PWS 4000: Transporte vertical de perfis. Carro para perfis com carregamento bilateral. 18 compartimentos cada lado. Chega para 120-160 barras perfiladas. Área de colocação como fundo de grelhas longitudinais.

elumatec AG
Pinacher Straße, 61
75417 Mühlacker
Germany

Tel +49 7041-14-184
sales@elumatec.com
www.elumatec.com

The right to make technical alterations is reserved.

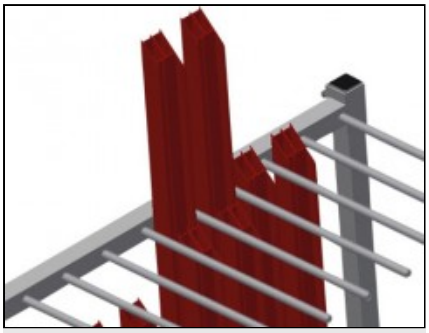

Fácil carregamento e descarga PWS 1000 / PWS 2000

Carro para perfis com carregamento unilateral

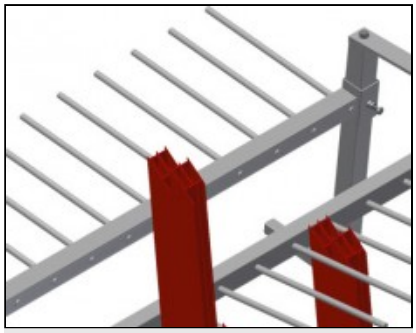

Fácil carregamento e descarga PWS 4000

Carro para perfis com carregamento bilateral

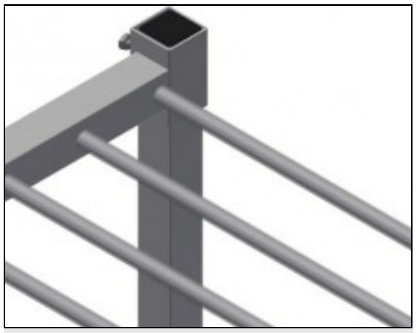

Divisória do compartimento PWS 1000 / PWS 2000

Divisória do compartimento, ajustável em altura, largura do compartimento 100 mm, profundidade do compartimento 540 mm

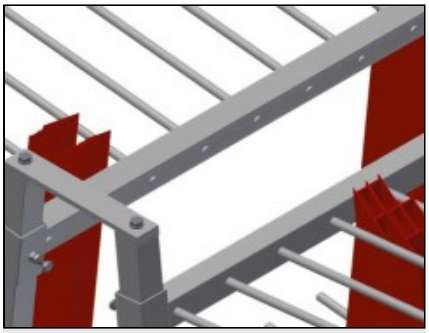

Divisória do compartimento PWS 4000

Divisória do compartimento, ajustável em altura, largura do compartimento 100 mm, profundidade do compartimento 400 mm

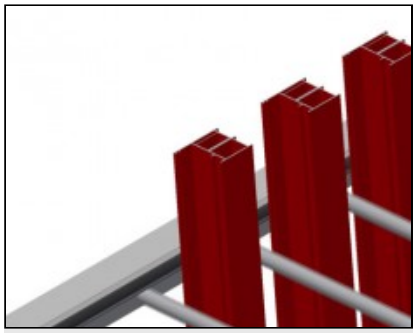

Apoio com perfil de borracha PWS 1400 / PWS 1800

Área de apoio revestida com perfil de borracha, protege o perfil contra danos



Área de colocação PWS 1000 / PWS 2000

Área de colocação como fundo de grelhas longitudinais

elumatec AG
Pinacher Straße, 61
75417 Mühlacker
Germany

Tel +49 7041-14-184
sales@elumatec.com
www.elumatec.com

The right to make technical alterations is reserved.

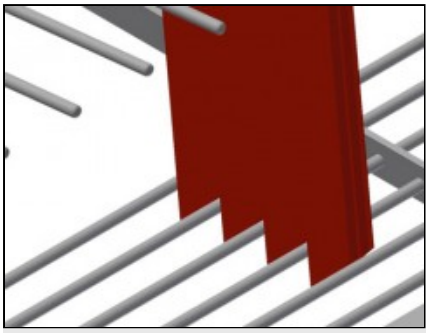

Área de colocação PWS 4000

Área de colocação como fundo de grelhas longitudinais

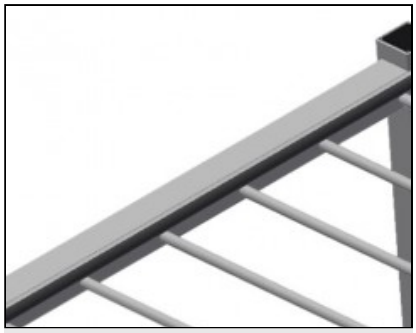

Divisória do compartimento com proteção de plástico PWS 1400 / PWS 1800

Divisória do compartimento ajustável em altura. Todas as áreas de apoio apresentam um revestimento anti-deslizante de PVC, deste modo, evita-se a danificação da superfície durante o armazenamento

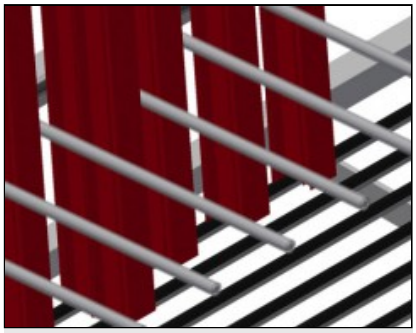

Apoio com perfil de borracha PWS 1400 / PWS 1800

Área de apoio inferior revestida com perfil de borracha, protege o perfil contra danos

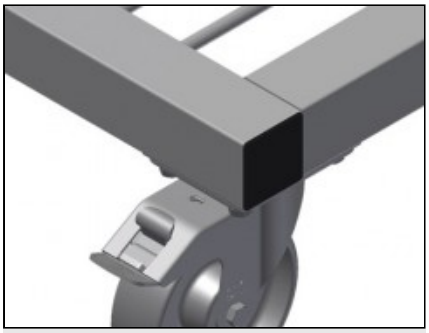

Rodas dirigíveis

Quatro rodas dirigíveis, dos quais dois têm imobilizadores, oferecem uma elevada mobilidade e um manuseamento fácil e seguro

elumatec AG
Pinacher Straße, 61
75417 Mühlacker
Germany

Tel +49 7041-14-184
sales@elumatec.com
www.elumatec.com

The right to make technical alterations is reserved.

PWS / CARRINHOS

MODELOS

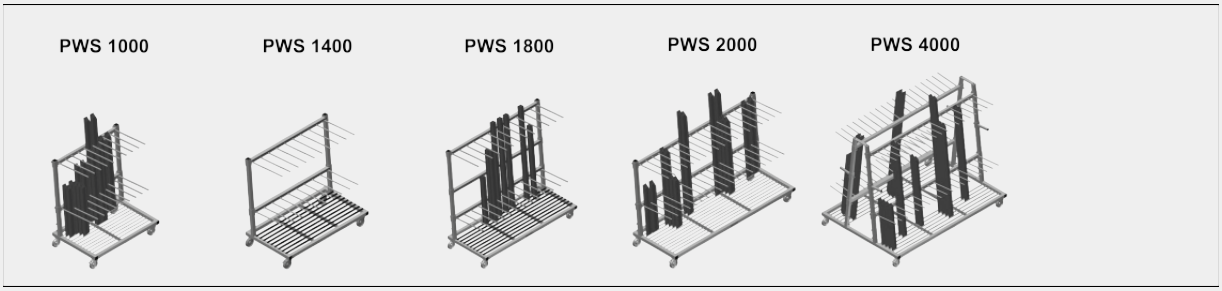

DIMENSÃO E PESO

PWS 1000 / PWS 1400 / PWS 1800 / PWS 2000 / PWS 4000

Comprimento (mm)	1.200 / 1.440 / 1.880 / 2.230 / 2.230
Largura (mm)	800 / 790 / 800 / 800 / 1.560
Altura (mm)	1.360 / 1.360 / 1.700 / 1.360 / 1.850
Peso (kg)	60 / 72 / 105 / 105 / 200

CAPACIDADE DE ARMAZENAGEM

PWS 1000 / PWS 1400 / PWS 1800 / PWS 2000 / PWS 4000

Separadores	2 / 2 / 2 / 2 / 4
Compartimentos	9 / 9 / 12 / 18 / 36
Largura do compartimento (mm)	100 / 120 / 120 / 100 / 100
Profundidade do compartimento (mm)	540 / 540 / 540 / 540 / 400
Altura de apoio (mm)	1.150 / 1.150 / 1.500 / 1.150 / 1.620
Capacidade de carga (kg)	350 / 350 / 350 / 350 / 600
Quantidade de barras do perfil	30-40 / 30-40 / 12-60 / 60-80 / 120-160

PWS 4000

Compartimentos por lado	18

elumatec AG
Pinacher Straße, 61
75417 Mühlacker
Germany

Tel +49 7041-14-184
sales@elumatec.com
www.elumatec.com

The right to make technical alterations is reserved.

CARACTERÍSTICAS

PWS 1000 / PWS 1400 / PWS 1800 / PWS 2000	
Carro de transporte de perfis com carga em um lado	●
PWS 4000	
Carro de transporte de perfis com carga em ambos os lados	●
PWS 1000 / PWS 2000 / PWS 4000	
Superfície de apoio com pavimento tipo grelha	●
Separadores com tubo de proteção	○
PWS 1400 / PWS 1800	
Separadores com tubo de proteção	●
Plano de apoio inferior com tiras de borracha	●
Suporte traseiro com tiras de borracha	●
PWS 1800	
Separador adicional de altura regulável com proteção em plástico	○
PWS 1000 / PWS 1400 / PWS 1800 / PWS 2000 / PWS 4000	
Diâmetro das rodas rotativas (mm)	125

Incluído ● Disponível ○

elumatec AG
Pinacher Straße, 61
75417 Mühlacker
Germany

Tel +49 7041-14-184
sales@elumatec.com
www.elumatec.com

The right to make technical alterations is reserved.