elumatec

a voilàp company

# KT

STOŁY MONTAŻOWE

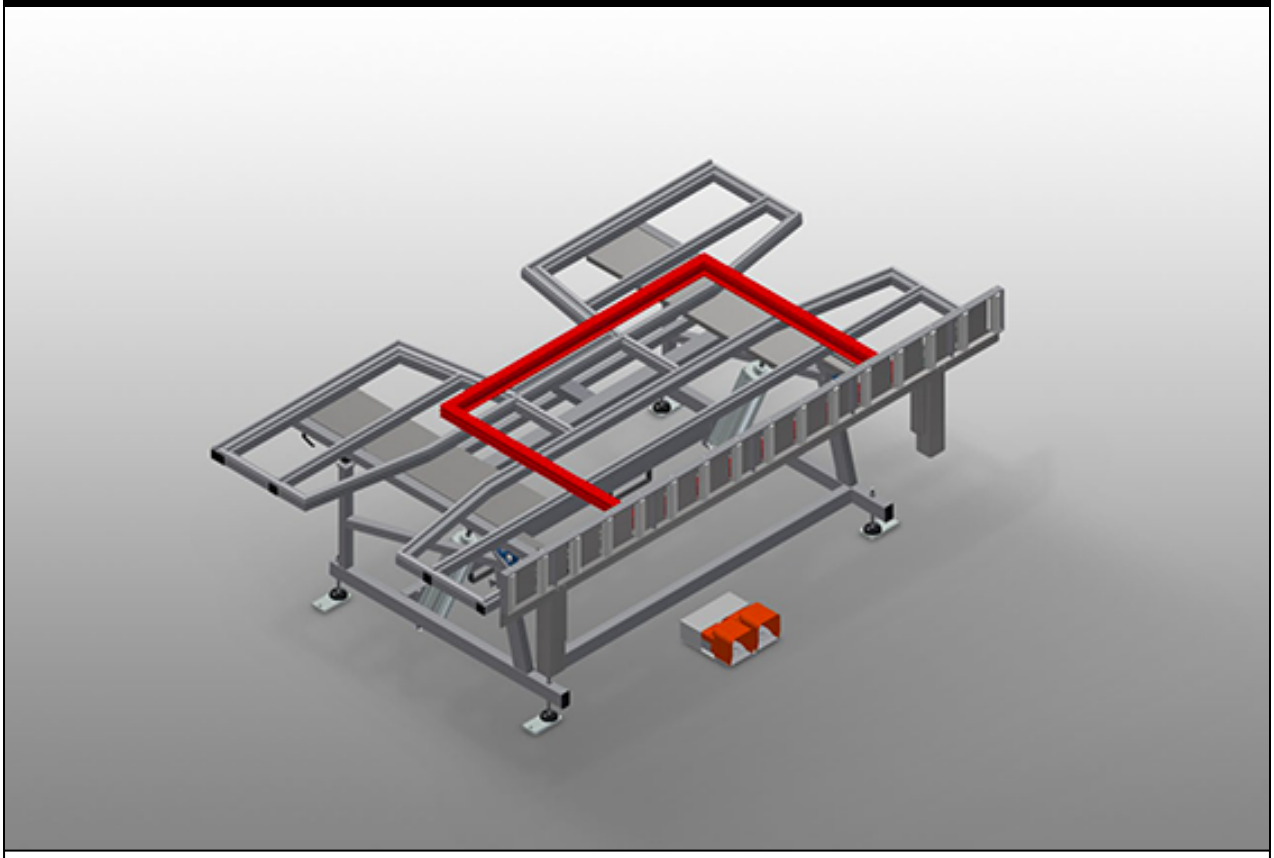

Stół montażowy do montażu w pozycji pionowej i poziomej. Stabilna konstrukcja stalowa. Ważne przy zmianie z transportu pionowego na poziomy i odwrotnieldealny do montażu pionowego i poziomego. Pneumatyczne pochylanie. Powierzchnia robocza: listwy ślizgowe z tworzywa sztucznego. Listwy rolkowe, opuszczane pneumatycznie. Przyłącze sprężonego powietrza, poczwórne.

**elumatec AG**
Pinacher Straße, 61
75417 Mühlacker
Germany

Tel +49 7041-14-184
sales@elumatec.com
www.elumatec.com

The right to make technical alterations is reserved.

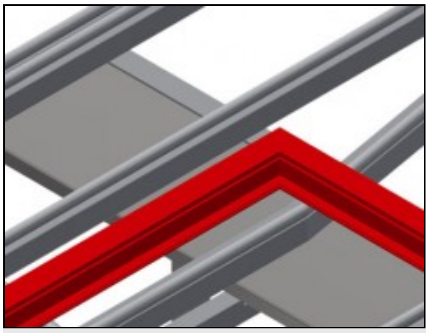

## Powierzchnia robocza

Powierzchnia robocza: listwy ślizgowe z tworzywa sztucznego

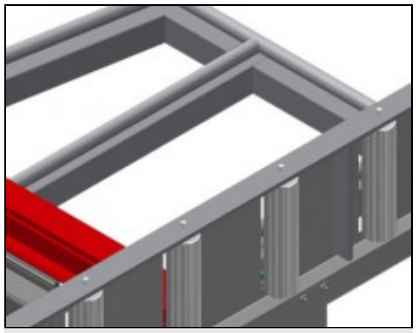

## Listwy rolkowe

Podajnik rolkowy opuszczany pneumatycznie, co umożliwia w pozycji poziomej swobodną pracę, a w pozycji pionowej swobodny dalszy transport

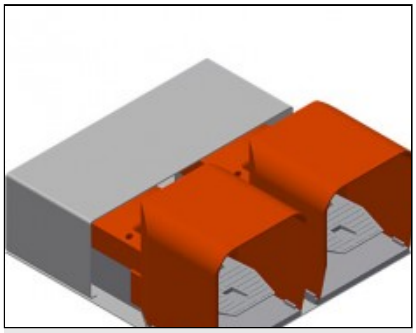

## Włącznik nożny

Sterowanie zaworem nożnym, obrót pneumatyczny poziomo-pionowo

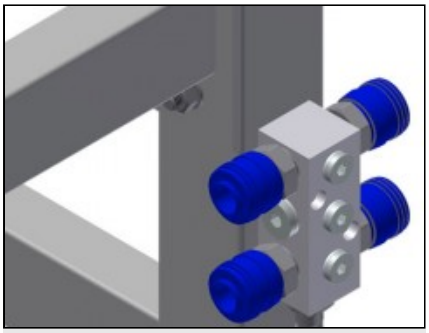

## Przyłącze sprężonego powietrza, poczwórne

Przyłącze sprężonego powietrza, poczwórne do podłączania narzędzi pneumatycznych

**elumatec AG**
Pinacher Straße, 61
75417 Mühlacker
Germany

Tel +49 7041-14-184
sales@elumatec.com
www.elumatec.com

The right to make technical alterations is reserved.

# **KT** / STOŁY MONTAŻOWE

## MODELE

KT 3000



KT 4000



## WYMIAR I WAGA

**KT 3000 / KT 4000**

| | |
|---|---|
| Długość (mm) | 3.000 / 4.000 |
| Szerokość (mm) | 1.820 |
| Wysokość pionowa (mm) | 1.900 |
| Szerokość przenośnika rolkowego (mm) | 200 |
| Waga (kg) | 330 / 380 |

## POWIERZCHNIA PODPOROWA

| | |
|---|---|
| Pneumatyczna regulacja wysokości (mm) | 500 |
| Nachylenie pneumatyczne | ● |
| Wspornik górnego stołu | ○ |
| Blat z listwami szczotkowymi | ○ |
| Blat z listwami filcowymi | ○ |
| Blat z listwami gumowymi | ○ |
| Osłony profilu dla rolek nośnych | ○ |
| Ładowność (kg) | 200 |

## SPECYFIKACJE

| | |
|---|---|
| Poczwórne przyłącze sprężonego powietrza | ● |
| Jednostka ruchoma | ○ |
| Tor 2,0 m z lewej i z prawej | ○ |
| Ciśnienie powietrza roboczego (bar) | 7 |
| Zużycie powietrza około (l/min) | 35 |

Included ● Available ○

**elumatec AG**
Pinacher Straße, 61
75417 Mühlacker
Germany

Tel +49 7041-14-184
sales@elumatec.com
www.elumatec.com

The right to make technical alterations is reserved.