elumatec

a voilàp company

VR

VERTICALE ROLLENBANEN

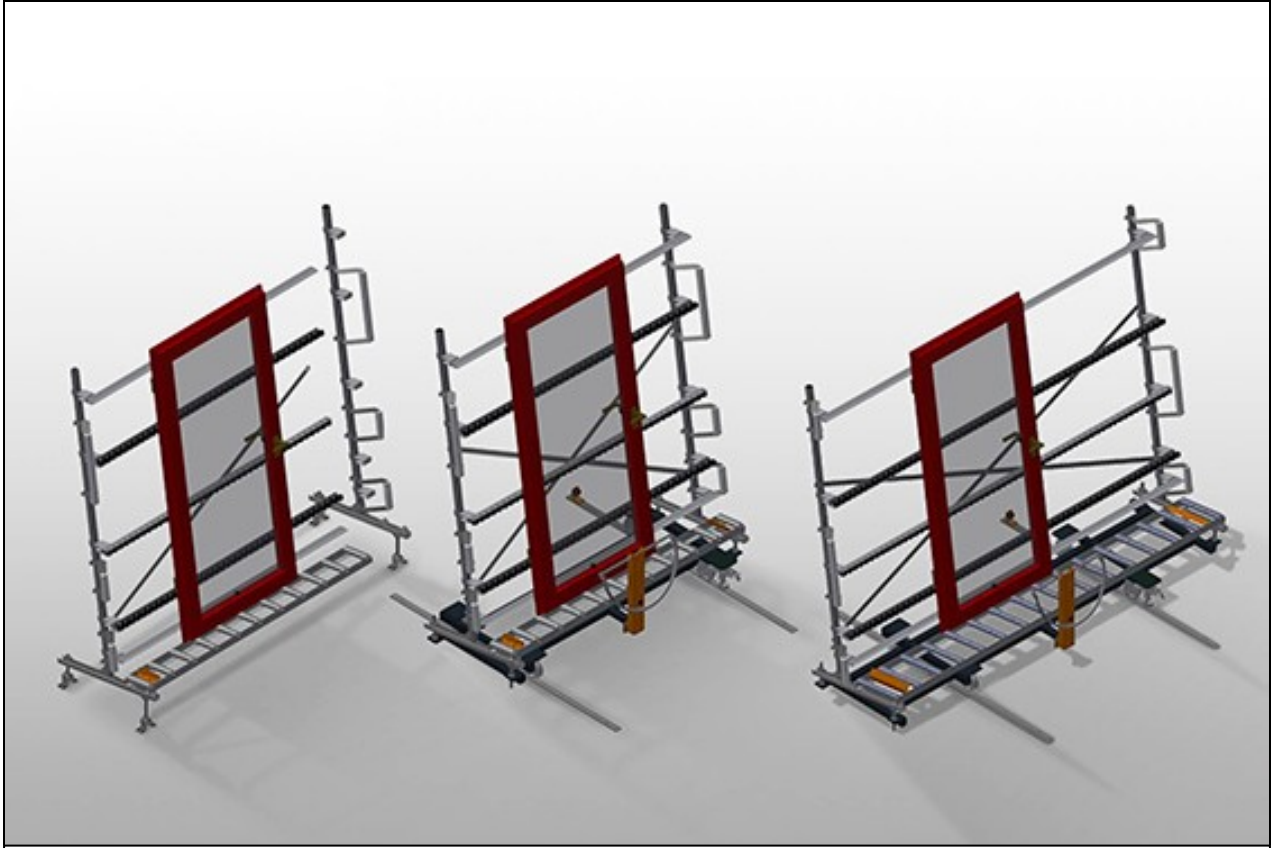

Verticale rollenbaan voor vloeiend transport naar de volgende bewerking en voor transport naar de opslag en voor het sorteren van de voltooide vensters. Eenvoudig hanteren van vensterelementen.
VR 2000 / VR 3000 / VR 4000 / VR 2003 / VR 3003 / VR 4003: Modulair systeem. Elke rollenbaanunit is 2.000/3.000/4.000 mm lang (afhankelijk van het model). Kunststof glijlijsten boven en onder. Drie wieltjesbanen met rubberrollen, diameter 50 mm. Basiseenheid zonder eindstaander.
VR 2000 F / VR 3000 F / VR 4000 F / VR 2003 F / VR 3003 F / VR 4003 F: Elke rollenbaanunit is 2.000/3.000/4.000 mm lang (afhankelijk van het model). Kunststof glijlijsten boven en onder. Drie wieltjesbanen met rubberrollen, diameter 50 mm. Basiseenheid met eindstaander. Verticale rollenbaan op rails met spoorwielen, verrijdbaar.
VR 3000 DF / VR 4000 DF / VR 3003 DF / VR 4003 DF: Elke rollenbaanunit is 3.000/4.000 mm lang (afhankelijk van het model). Kunststof glijlijsten boven en onder. Drie wieltjesbanen met rubberrollen, diameter 50 mm. Basiseenheid met eindstaander. Verticale rollenbaan op rails met spoorwielen, verrijdbaar. Rollenbaan is 360° draaibaar.

elumatec AG
Pinacher Straße, 61
75417 Mühlacker
Germany

Tel +49 7041-14-184
sales@elumatec.com
www.elumatec.com

The right to make technical alterations is reserved.

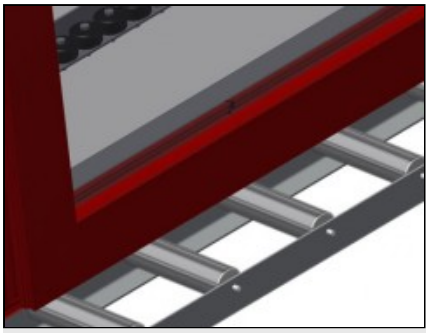

Draagrollen VR 2000 / VR 3000 / VR 4000 / VR 2000F / VR 3000F / VR 4000F / VR 3000DF / VR 4000DF

Looprollen doorlopend, draagrollenbreedte 200 mm

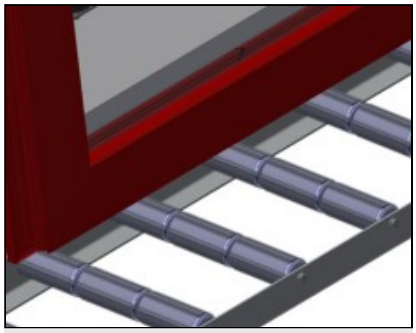

Draagrollen VR 2003 / VR 3003 / VR 4003 / VR 2003F / VR 3003F / VR 4003F / VR 3003DF / VR 4003DF

Looprollen doorlopend, draagrollen 3-voudig gedeeld 3x 120 mm

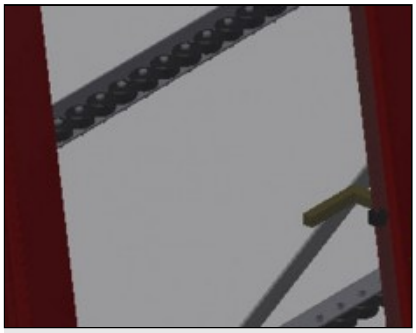

Wieltjesbaan

Drie wieltjesbanen met rubberrollen, diameter 50 mm

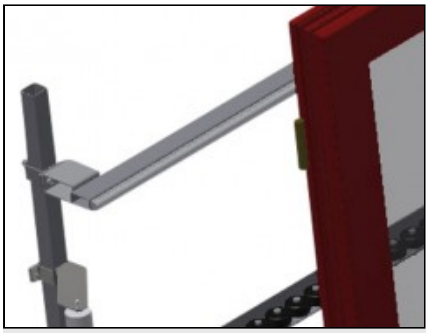

Installatie

Achterwand met kunststof glijlijsten boven en onder

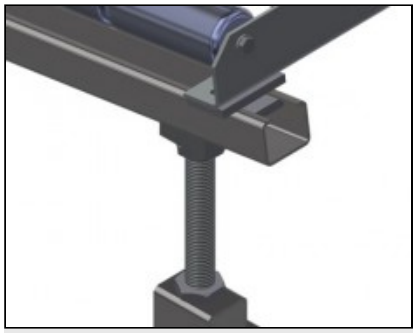

Rollenbaan hoogteverstelling VR 2000 / VR 3000 / VR 4000 / VR 2003 / VR 3003 / VR 4003

Onderste rollenbaanhoogte instelbaar door verstelbare voeten

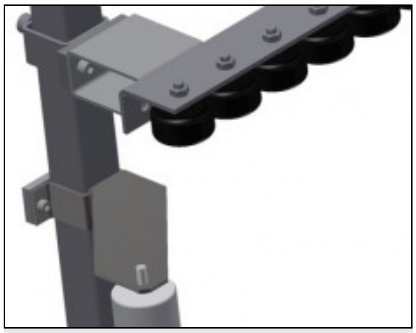

Wieltjesbaan hoogteverstelling VR 2000 / VR 3000 / VR 4000 / VR 2003 / VR 3003 / VR 4003

Wieltjesbaan in hoogte verstelbaar

elumatec AG
Pinacher Straße, 61
75417 Mühlacker
Germany

Tel +49 7041-14-184
sales@elumatec.com
www.elumatec.com

The right to make technical alterations is reserved.

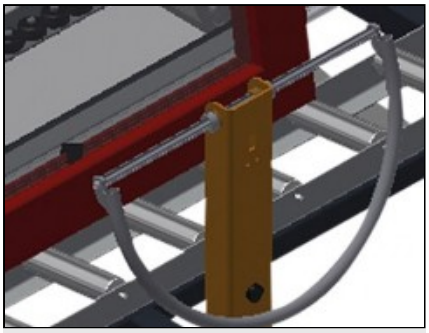

Handvat VR 2000F / VR 3000F / VR 4000F / VR 3000DF / VR 4000DF

Handvat voor eenvoudig verplaatsen van de rollenbaan op rails

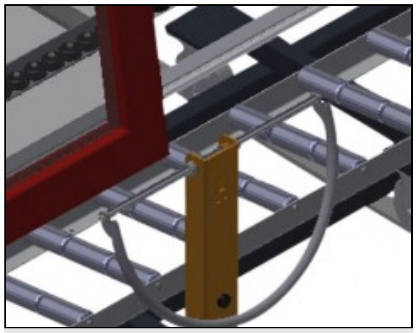

Handvat VR 2003F / VR 3003F / VR 4003F / VR 3003DF / VR 4003DF

Handvat voor eenvoudig verplaatsen van de rollenbaan op rails



Rijdend onderstel (behalve VR 2000 / VR 3000 / VR 4000 / VR 2003 / VR 3003 / VR 4003)

Rijdend onderstel met spoorwielen en vastzetrem

elumatec AG
Pinacher Straße, 61
75417 Mühlacker
Germany

Tel +49 7041-14-184
sales@elumatec.com
www.elumatec.com

The right to make technical alterations is reserved.

VR / VERTICALE ROLLENBANEN

MODELLEN

VR 2000

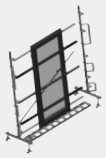

VR 3000

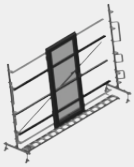

VR 4000

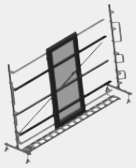

VR 2003

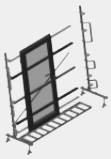

VR 3003

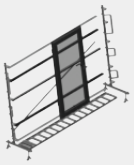

VR 4003

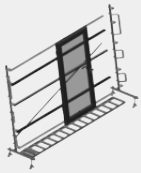

VR 2000 F



VR 3000 F



VR 4000 F



VR 2003 F



VR 3003 F



VR 4003 F

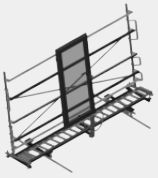

VR 3000 DF

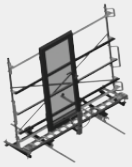

VR 4000 DF



VR 3003 DF



VR 4003 DF

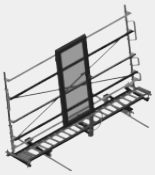

AFMETING EN GEWICHT

VR 2000 / VR 3000 / VR 4000 / VR 2003 / VR 3003 / VR 4003 / VR 2000 F / VR 3000 F / VR 4000 F / VR 2003 F / VR 3003 F / VR 4003 F / VR 3000 DF / VR 4000 DF / VR 3003 DF / VR 4003 DF

Lengte (mm)	2.000 / 3.000 / 4.000 / 2.000 / 3.000 / 4.000 / 2.000 / 3.000 / 4.000 / 2.000 / 3.000 / 4.000 / 3.000 / 4.000 / 3.000 / 4.000
Breedte (mm)	900 / 900 / 900 / 900 / 900 / 900 / 1.000 / 1.000 / 1.000 / 1.000 / 1.000 / 1.000 / 1.000 / 1.000 / 1.000 / 1.000
Hoogte (mm)	2.400 / 2.400 / 2.400 / 2.400 / 2.400 / 2.400 / 2.490 / 2.490 / 2.490 / 2.490 / 2.490 / 2.490 / 2.490 / 2.490 / 2.490 / 2.490
Steunhoogte (mm)	2.100

elumatec AG
Pinacher Straße, 61
75417 Mühlacker
Germany

Tel +49 7041-14-184
sales@elumatec.com
www.elumatec.com

The right to make technical alterations is reserved.

AFMETING EN GEWICHT

Gewicht (kg)	80 / 120 / 200 / 100 / 120 / 220 / 100 / 140 / 200 / 120 / 180 / 200 / 180 / 220 / 200 / 240
VR 2000 / VR 3000 / VR 4000 / VR 2000 F / VR 3000 F / VR 4000 F / VR 3000 DF / VR 4000 DF	
Breedte dragende rollen (mm)	200
VR 2003 / VR 3003 / VR 4003 / VR 2003 F / VR 3003 F / VR 4003 F / VR 3003 DF / VR 4003 DF	
Dragende rollen onderverdeeld in 3 delen (mm)	3 x 120

elumatec AG
Pinacher Straße, 61
75417 Mühlacker
Germany

Tel +49 7041-14-184
sales@elumatec.com
www.elumatec.com

The right to make technical alterations is reserved.

KENMERKEN

Laadcapaciteit (kg)	200
Mini-rollenbanen met rubberen rollen, diameter 50 mm	3
Basiseenheid met gemonteerde terminal	●
Rollen voor toevoer L= 500 mm (set)	○
Rollen voor toevoer L= 250 mm (set)	○
Extra wieltjesbanen met rubberrollen boven/onder	○
VR 2000 F / VR 3000 F / VR 4000 F / VR 2003 F / VR 3003 F / VR 4003 F / VR 3000 DF / VR 4000 DF / VR 3003 DF / VR 4003 DF	
Verticale rollenbaan verplaatsbaar op beweegbaar spoor met geflensde wielen	●
Spoor van 2,0 m links en rechts	○
VR 3000 DF / VR 4000 DF / VR 3003 DF / VR 4003 DF	
De rollenbaan kan 360° worden gedraaid	●
VR 2000 / VR 3000 / VR 4000 / VR 2003 / VR 3003 / VR 4003	
Gemonteerde terminal	○
VR 2000 / VR 3000 / VR 4000 / VR 2000 F / VR 3000 F / VR 4000 F / VR 3000 DF / VR 4000 DF	
Profielbeschermingen voor Rb = 200 mm	○
Aanslagstop Rb L= 200 mm	○
VR 2003 / VR 3003 / VR 4003 / VR 2003 F / VR 3003 F / VR 4003 F / VR 3003 DF / VR 4003 DF	
Profielbeschermingen voor Rb= 3x120 mm	○
Aanslagstop Rb L= 3x120 mm	○

Inbegrepen ● Verkrijgbaar ○

elumatec AG
Pinacher Straße, 61
75417 Mühlacker
Germany

Tel +49 7041-14-184
sales@elumatec.com
www.elumatec.com

The right to make technical alterations is reserved.