elumatec

a voilàp company

PWS

TRANSPORTWAGENS

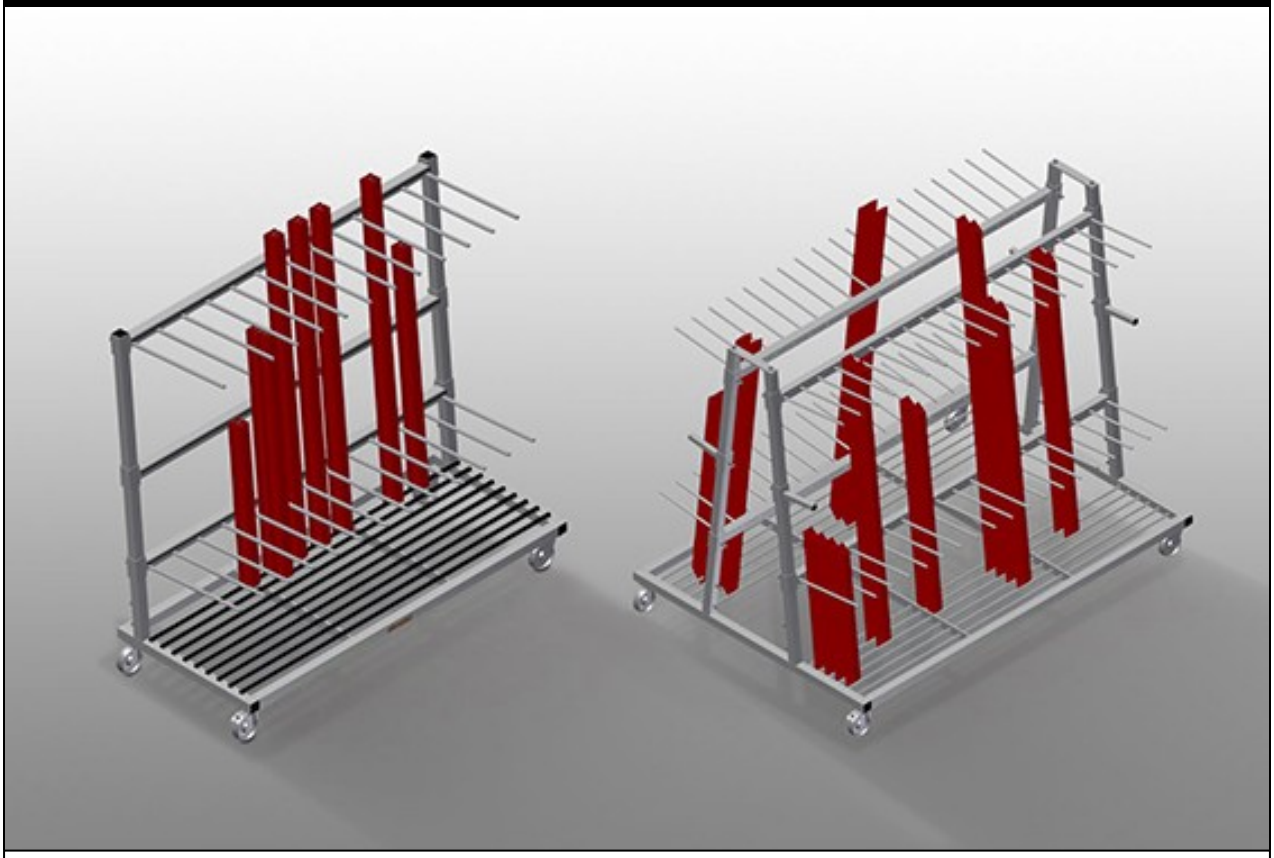

Profielenwagen voor de verticale opslag en transport van profielen. Stabiele stalen constructie. Ideaal voor transport en ruimtebesparende tussentijdse opslag van gezaagde profielen. Eenvoudig laden en lossen. Vakindeling in de hoogte verstelbaar. Vier zwenkwielen, waarvan twee met vastzetrem.
PWS 1000: Verticaal profielentransport. Eenzijdig te laden profielenwagen. Voldoende voor 30-40 profielen. Bodem met staven.
PWS 1400: Verticaal profielentransport. Voldoende voor 30-40 profielen. Bodem met rubberen strips. Vakindeling met beschermende omhulling. Achterwand met rubberen stroken.
PWS 1800: Verticaal profielentransport. Voldoende voor 12-60 profielen. Bodem met rubberen strips. Vakindeling met beschermende omhulling. Achterwand met rubberen stroken.
PWS 2000: Verticaal profielentransport. Eenzijdig te laden profielenwagen. oldoende voor 60-80 profielen. Bodem met staven.
PWS 4000: Verticaal profielentransport. Aan beide zijden te laden profielenwagen. 18 vakken per kant.Voldoende voor 120-160 profielen. Bodem met staven.

elumatec AG
Pinacher Straße, 61
75417 Mühlacker
Germany

Tel +49 7041-14-184
sales@elumatec.com
www.elumatec.com

The right to make technical alterations is reserved.

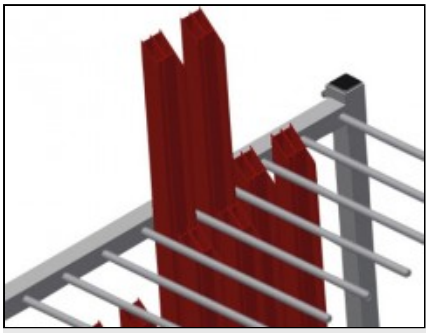

Eenvoudig laden en lossen PWS 1000 / PWS 2000

Eenzijdig te laden profielenwagen

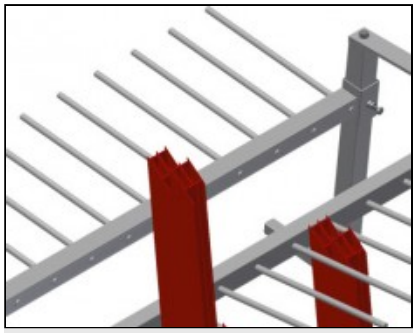

Eenvoudig laden en lossen PWS 4000

Aan beide zijden te laden profielenwagen

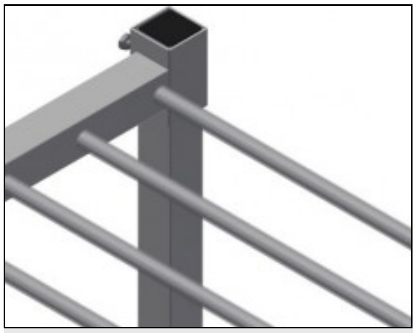

Vakindeling PWS 1000 / PWS 2000

Vakindeling in de hoogte verstelbaar, vakbreedte 100 mm, vakdiepte 540 mm

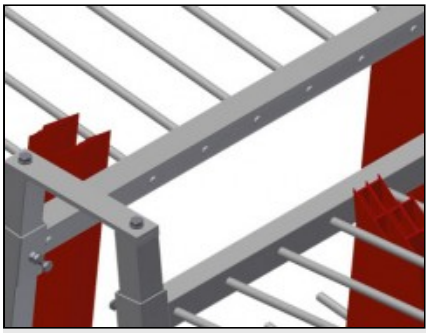

Vakindeling PWS 4000

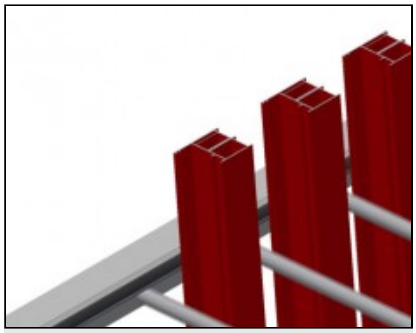

Vakindeling met plastic coating PWS 1400 / PWS 1800

Vakindeling in de hoogte verstelbaar. Alle aanrakingsvlakken hebben een anti-slip-coating van PVC, waardoor schade aan de oppervlakken van onderdelen tijdens de opslag wordt vermeden



Bodem PWS 1000 / PWS 2000

Bodem met staven

elumatec AG
Pinacher Straße, 61
75417 Mühlacker
Germany

Tel +49 7041-14-184
sales@elumatec.com
www.elumatec.com

The right to make technical alterations is reserved.

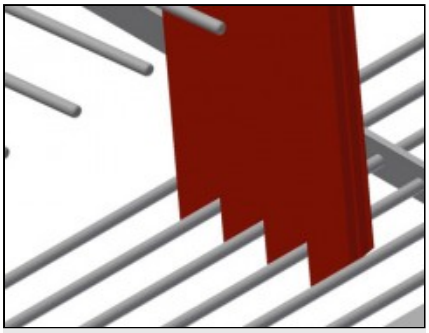

Bodem PWS 4000

Bodem met staven

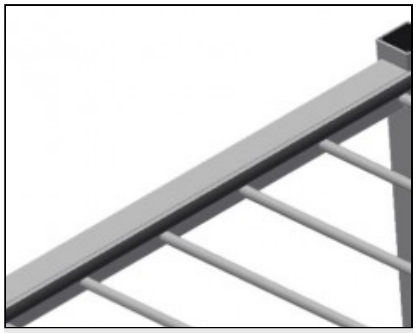

Wand met rubberen strip PWS 1400 / PWS 1800

Wand met rubberen strip om de profielen tegen beschadigingen te beschermen

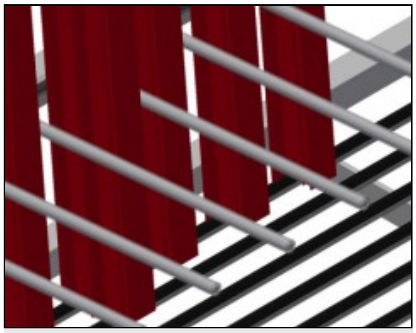

Vlak met rubberen strip PWS 1400 / PWS 1800

Bodem met rubberen strip om de profielen tegen beschadigingen te beschermen

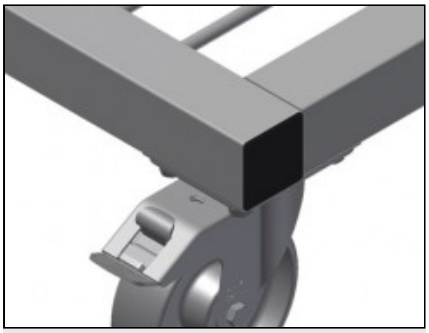

Zwenkwielen

Vier zwenkrollen, waarvan twee met vastzetrem, bieden grote beweeglijkheid en veilig gebruik

elumatec AG
Pinacher Straße, 61
75417 Mühlacker
Germany

Tel +49 7041-14-184
sales@elumatec.com
www.elumatec.com

The right to make technical alterations is reserved.

PWS / TRANSPORTWAGENS

MODELLEN

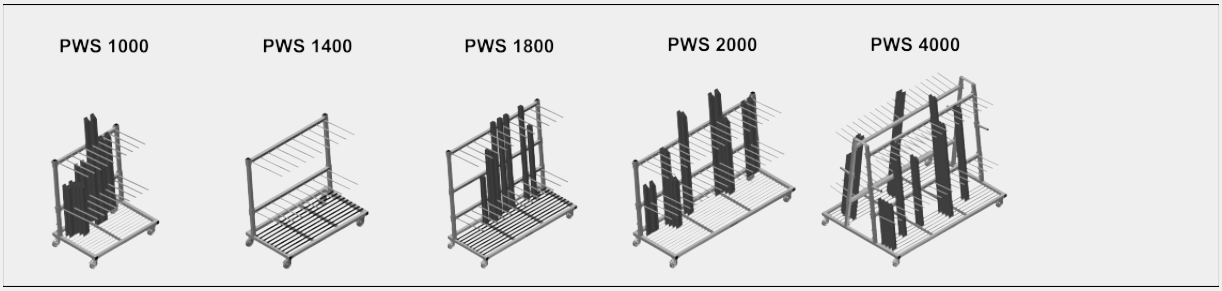

AFMETING EN GEWICHT

PWS 1000 / PWS 1400 / PWS 1800 / PWS 2000 / PWS 4000

Lengte (mm)	1.200 / 1.440 / 1.880 / 2.230 / 2.230
Breedte (mm)	800 / 790 / 800 / 800 / 1.560
Hoogte (mm)	1.360 / 1.360 / 1.700 / 1.360 / 1.850
Gewicht (kg)	60 / 72 / 105 / 105 / 200

OPSLAGCAPACITEIT

PWS 1000 / PWS 1400 / PWS 1800 / PWS 2000 / PWS 4000

Scheiders	2 / 2 / 2 / 2 / 4
Vakken	9 / 9 / 12 / 18 / 36
Breedte vak (mm)	100 / 120 / 120 / 100 / 100
Diepte vak (mm)	540 / 540 / 540 / 540 / 400
Steunhoogte (mm)	1.150 / 1.150 / 1.500 / 1.150 / 1.620
Laadcapaciteit (kg)	350 / 350 / 350 / 350 / 600
Hoeveelheid profielstaven	30-40 / 30-40 / 12-60 / 60-80 / 120-160

PWS 4000

Compartimenten per zijde	18

elumatec AG
Pinacher Straße, 61
75417 Mühlacker
Germany

Tel +49 7041-14-184
sales@elumatec.com
www.elumatec.com

The right to make technical alterations is reserved.

KENMERKEN

PWS 1000 / PWS 1400 / PWS 1800 / PWS 2000	
Transportkar profielen met eenzijdige belading	●
PWS 4000	
Transportkar profielen met lading aan beide zijden	●
PWS 1000 / PWS 2000 / PWS 4000	
Steunoppervlak met roostervloer	●
Scheiders met beveiligingsbuis	○
PWS 1400 / PWS 1800	
Scheiders met beveiligingsbuis	●
Onderste steunblad met rubberen strips	●
Achterste steun met rubberen strips	●
PWS 1800	
Aanvullende in hoogte verstelbare scheider met plastic bescherming	○
PWS 1000 / PWS 1400 / PWS 1800 / PWS 2000 / PWS 4000	
Diameter zwenkwielen (mm)	125

Inbegrepen ● Verkrijgbaar ○

elumatec AG
Pinacher Straße, 61
75417 Mühlacker
Germany

Tel +49 7041-14-184
sales@elumatec.com
www.elumatec.com

The right to make technical alterations is reserved.