elumatec

a voilàp company

PHW

TRANSPORTWAGENS

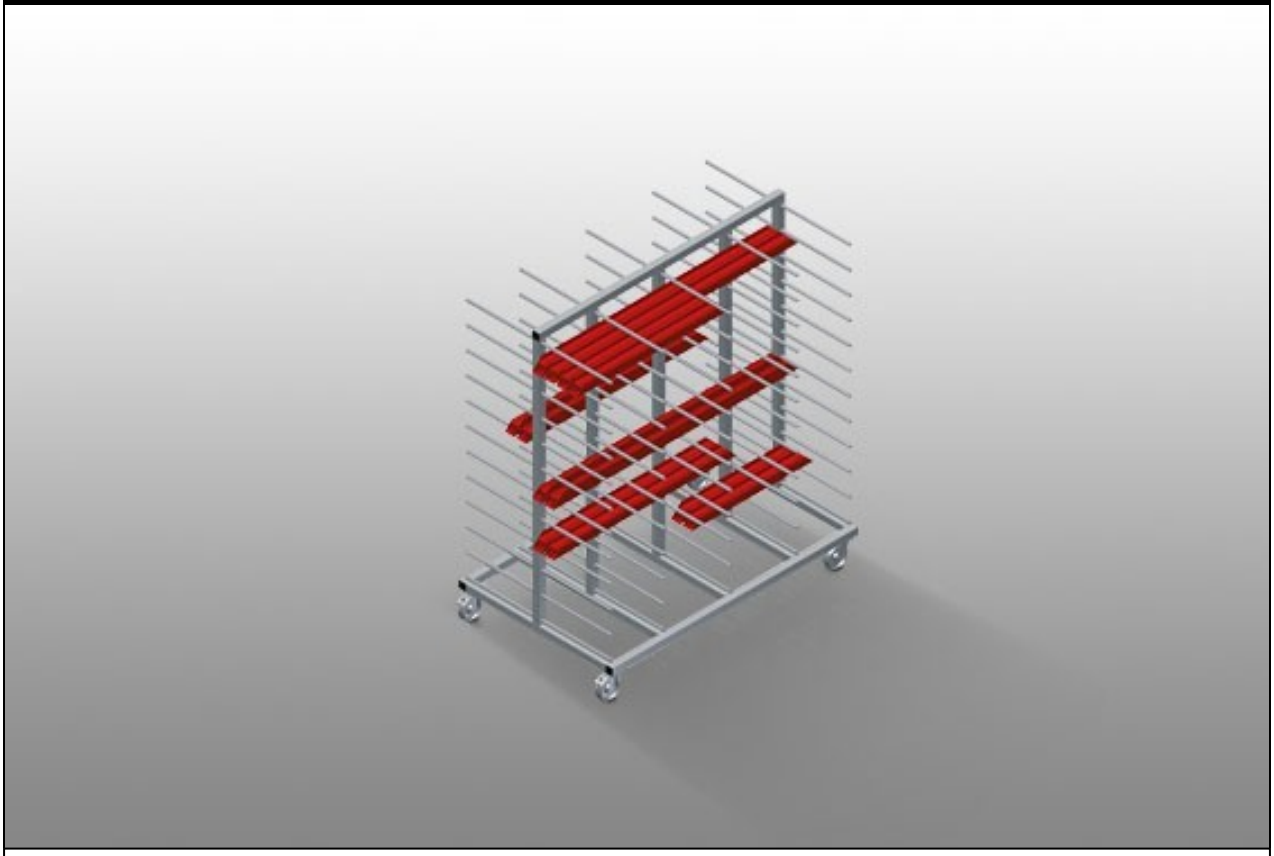

Profielenwagen voor de horizontale opslag en transport van profielen. Stabiele stalen constructie. Horizontaal profielentransport. Profielenwagen met profielrekken aan beide zijden. Twaalf schappen per steun. Vier zwenkwielen, waarvan twee met vastzetrem.

elumatec AG
Pinacher Straße, 61
75417 Mühlacker
Germany

Tel +49 7041-14-184
sales@elumatec.com
www.elumatec.com

The right to make technical alterations is reserved.

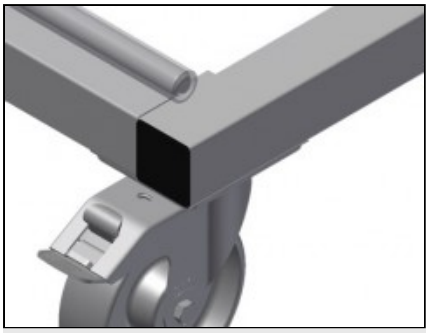

Zwenkwielen

Vier zwenkwielen, waarvan twee met vastzetrem, bieden grote beweeglijkheid en veilig gebruik



Oplegarmen

Vakbreedte: 120 mm, vakdiepte: 450 mm, gemakkelijk be- en ontladen, sneltoegang door overzichtelijke opslag

elumatec AG
Pinacher Straße, 61
75417 Mühlacker
Germany

Tel +49 7041-14-184
sales@elumatec.com
www.elumatec.com

The right to make technical alterations is reserved.

PHW / TRANSPORTWAGENS

MODELLEN

PHW 1600

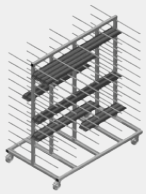

PHW 2000

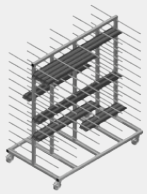

AFMETING EN GEWICHT

PHW 1600 / PHW 2000	
Lengte (mm)	1.600 / 2.000
Breedte (mm)	1.000
Hoogte (mm)	1.850
Gewicht (kg)	140 / 150

OPSLAGCAPACITEIT

Planken	24
Interne breedte (mm)	120
Breedte vak (mm)	450
Laadcapaciteit (kg)	350

KENMERKEN

Plastic bescherming	○
Genummerde etiketten	○
Zwenkwielen	4
zwenkwielen met vergrendeling	2
Diameter zwenkwielen (mm)	125

Inbegrepen ● Verkrijgbaar ○

elumatec AG
Pinacher Straße, 61
75417 Mühlacker
Germany

Tel +49 7041-14-184
sales@elumatec.com
www.elumatec.com

The right to make technical alterations is reserved.