TWS500

Carrelli portautensili

- Solida struttura in acciaio
- Il carrello è adatto al riponimento di rinforzi per saldatura e utensili
- Crea ordine nella postazione di lavoro
- Complemento ideale della saldatrice a 4 teste
- Piani di appoggio per accessori e limitazione delle guarnizioni con punzone o lama
- Cinque cassetti per i rinforzi per saldatura
- Quattro ruote orientabili, due delle quali con freno fisso

elumatec AG
Pinacher Straße, 61
75417 Mühlacker
Germany

Tel +49 7041-14 0
Fax: +49 7041-14 280
mail@elumatec.com
www.elumatec.com

The right to make technical alterations is reserved.

Carrello per rinforzi e utensili TWS 500

Il carrello è adatto al riponimento di rinforzi per saldatura e utensili

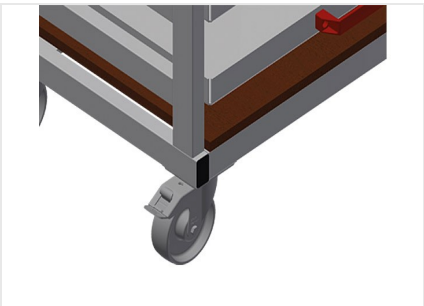

Ruote orientabili

Le quattro ruote orientabili, due delle quali con freno fisso, offrono un'elevata mobilità e sono facili e sicure da maneggiare.

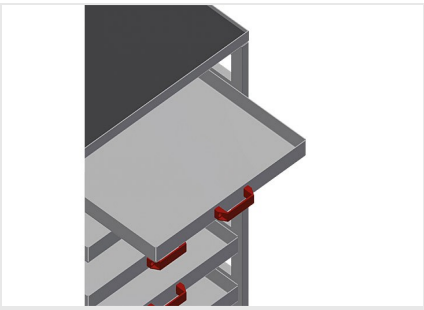

Cassetto

Cassetto per i rinforzi per saldatura e per gli utensili

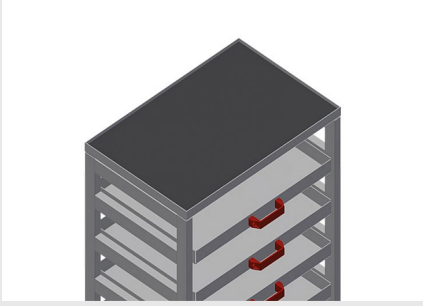

Piani di appoggio per accessori

Piani di appoggio per accessori e limitazione delle guarnizioni con punzone o lama

elumatec AG
Pinacher Straße, 61
75417 Mühlacker
Germany

Tel +49 7041-14 0
Fax: +49 7041-14 280
mail@elumatec.com
www.elumatec.com

The right to make technical alterations is reserved.

TWS 500 / CARRELLI PORTAUTENSILI

- Lunghezza 760 mm
- Larghezza 520 mm
- Altezza in verticale 1.095 mm
- Peso 60 kg
- Diametro dei rulli di scorrimento 125 mm

elumatec AG
Pinacher Straße, 61
75417 Mühlacker
Germany

Tel +49 7041-14 0
Fax: +49 7041-14 280
mail@elumatec.com
www.elumatec.com

The right to make technical alterations is reserved.