elumatec

a voilàp company

PWS

CARRELLI

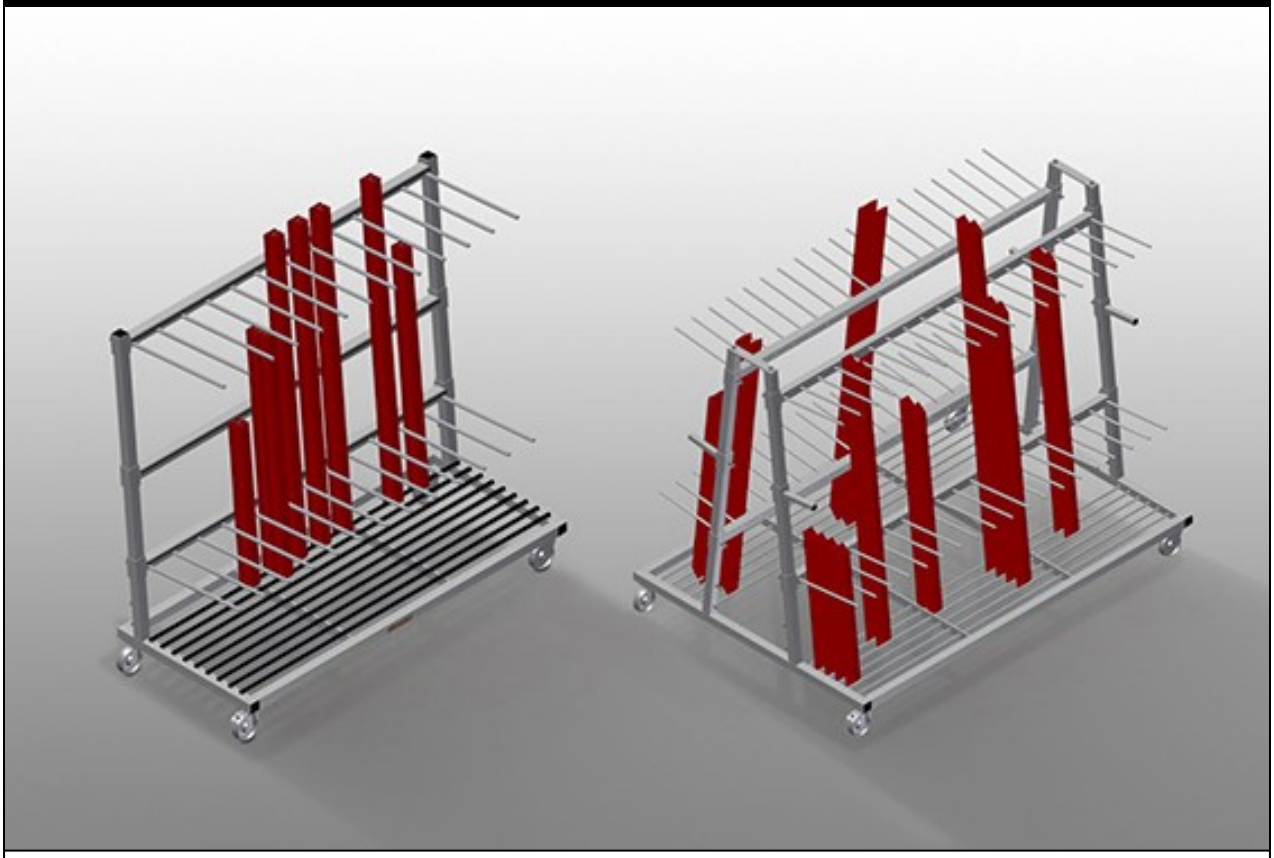

Carrello per l’immagazzinaggio verticale e il trasporto di profili. Solida struttura in acciaio. Ideale per il trasporto e l'immagazzinaggio temporaneo di ingombro ridotto di ritagli di profili. Facili operazioni di carico e scarico. Separatori regolabili in altezza. Quattro ruote orientabili, due delle quali con freno fisso.

PWS 1000: Trasporto dei profili verticale. Su un solo lato rispetto al carrello da caricare. Sufficiente per 30-40 barre di profili. Superficie d’appoggio in forma di rastrelliera per barre.

PWS 1400: Trasporto dei profili verticale. Sufficiente per 30-40 barre di profili. Ripiano inferiore con listelli in gomma. Separatori con tubo di protezione. Appoggio posteriore con listelli in gomma.

PWS 1800: Trasporto dei profili verticale. Sufficiente per 12-60 barre di profili. Ripiano inferiore con listelli in gomma. Separatori con tubo di protezione. Appoggio posteriore con listelli in gomma.

PWS 2000: Trasporto dei profili verticale. Su un solo lato rispetto al carrello da caricare. Sufficiente per 60-80 barre di profili. Superficie d'appoggio in forma di rastrelliera per barre.

PWS 4000: Trasporto dei profili verticale. Su due lati rispetto al carrello da caricare. 18 scomparti per lato. Sufficiente per 120-160 barre di profili. Superficie d'appoggio in forma di rastrelliera per barre.

elumatec AG
Pinacher Straße, 61
75417 Mühlacker
Germany

Tel +49 7041-14-184
sales@elumatec.com
www.elumatec.com

The right to make technical alterations is reserved.

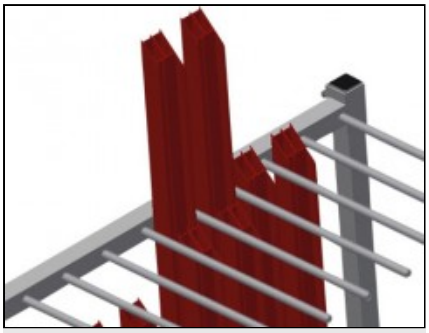

Facili operazioni di carico e scarico PWS 1000 / PWS 2000

Su un solo lato rispetto al carrello da caricare

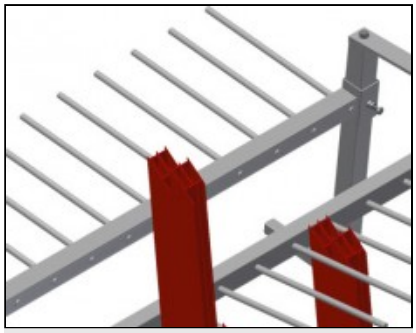

Facili operazioni di carico e scarico PWS 4000

Su due lati rispetto al carrello da caricare

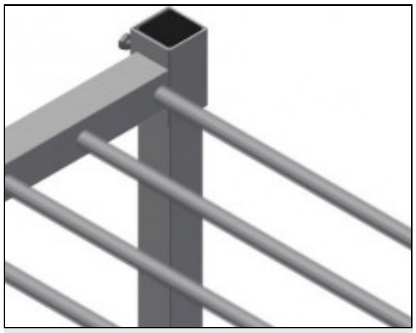

Separatori PWS 1000 / PWS 2000

Separatori regolabili in altezza,
Larghezza scomparto 100 mm,
Profondità scomparto 540 mm

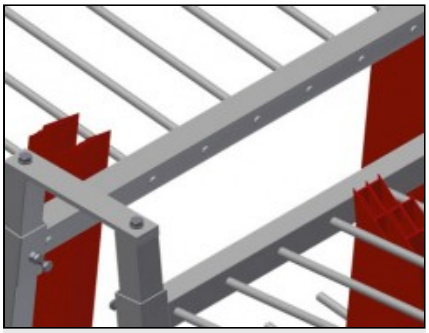

Separatori PWS 4000

Separatori regolabili in altezza,
Larghezza scomparto 100 mm,
Profondità scomparto 400 mm

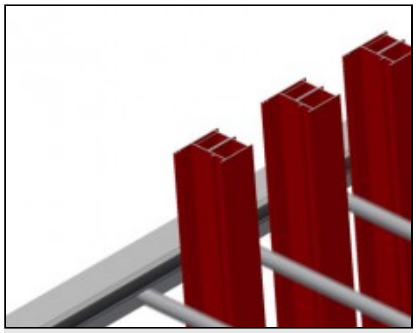

Separatori con protezione in PVC PWS 1400 / PWS 1800

Separatori regolabili in altezza Tutte le superfici di appoggio presentano un rivestimento in PVC antiscivolo per evitare di danneggiare la superficie dei profili durante l'immagazzinaggio



Superficie di appoggio PWS 1000 / PWS 2000

Superficie d'appoggio in forma di rastrelliera per barre

elumatec AG
Pinacher Straße, 61
75417 Mühlacker
Germany

Tel +49 7041-14-184
sales@elumatec.com
www.elumatec.com

The right to make technical alterations is reserved.

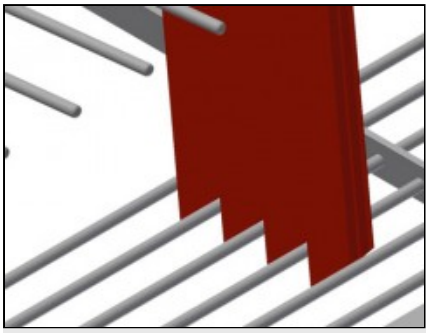

Superficie di appoggio PWS 4000

Superficie d’appoggio in forma di rastrelliera per barre

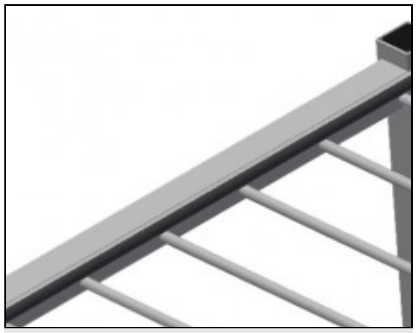

Sostegno posteriore con listello in gomma PWS 1400 / PWS 1800

Superficie di appoggio rivestita di un profilo in gomma per evitare di danneggiare il profilo

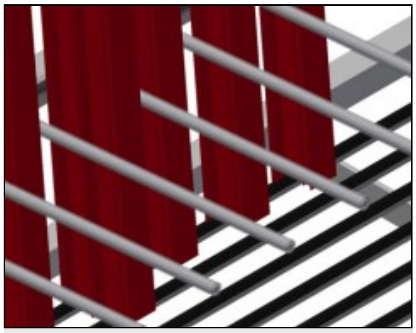

Superficie inferiore con listello in gomma PWS 1400 / PWS 1800

Superficie di appoggio inferiore rivestita di un profilo in gomma per evitare di danneggiare il profilo

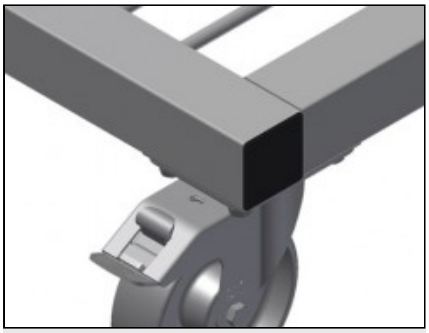

Ruote orientabili

Le quattro ruote orientabili, due delle quali con freno fisso, offrono un’elevata mobilità e sono facili e sicure da maneggiare

elumatec AG
Pinacher Straße, 61
75417 Mühlacker
Germany

Tel +49 7041-14-184
sales@elumatec.com
www.elumatec.com

The right to make technical alterations is reserved.

PWS / CARRELLI

MODELLI



DIMENSIONE E PESO

PWS 1000 / PWS 1400 / PWS 1800 / PWS 2000 / PWS 4000

Lunghezza (mm)	1.200 / 1.440 / 1.880 / 2.230 / 2.230
Larghezza (mm)	800 / 790 / 800 / 800 / 1.560
Altezza (mm)	1.360 / 1.360 / 1.700 / 1.360 / 1.850
Peso (kg)	60 / 72 / 105 / 105 / 200

CAPACITÀ DI STOCCAGGIO

PWS 1000 / PWS 1400 / PWS 1800 / PWS 2000 / PWS 4000

Separatori	2 / 2 / 2 / 2 / 4
Scomparti	9 / 9 / 12 / 18 / 36
Larghezza scomparto (mm)	100 / 120 / 120 / 100 / 100
Profondità scomparto (mm)	540 / 540 / 540 / 540 / 400
Altezza d'appoggio (mm)	1.150 / 1.150 / 1.500 / 1.150 / 1.620
Capacità di carico (kg)	350 / 350 / 350 / 350 / 600
Quantità di barre profilo	30-40 / 30-40 / 12-60 / 60-80 / 120-160

PWS 4000

Scomparti per lato	18

elumatec AG
Pinacher Straße, 61
75417 Mühlacker
Germany

Tel +49 7041-14-184
sales@elumatec.com
www.elumatec.com

The right to make technical alterations is reserved.

CARATTERISTICHE

PWS 1000 / PWS 1400 / PWS 1800 / PWS 2000	
Carrello di trasporto profili con carico su un lato	●
PWS 4000	
Carrello di trasporto profili con possibilità di carico su entrambi i lati	●
PWS 1000 / PWS 2000 / PWS 4000	
Superficie di appoggio con pavimento a griglia	●
Separatori con tubo di protezione	○
PWS 1400 / PWS 1800	
Separatori con tubo di protezione	●
Piano di appoggio inferiore con strisce di gomma	●
Supporto posteriore con strisce di gomma	●
PWS 1800	
Separatore aggiuntivo regolabile in altezza con protezione in plastica	○
PWS 1000 / PWS 1400 / PWS 1800 / PWS 2000 / PWS 4000	
Diametro ruote girevoli (mm)	125

Included ● Available ○

elumatec AG
Pinacher Straße, 61
75417 Mühlacker
Germany

Tel +49 7041-14-184
sales@elumatec.com
www.elumatec.com

The right to make technical alterations is reserved.