elumatec

a voilàp company

WKW

台车

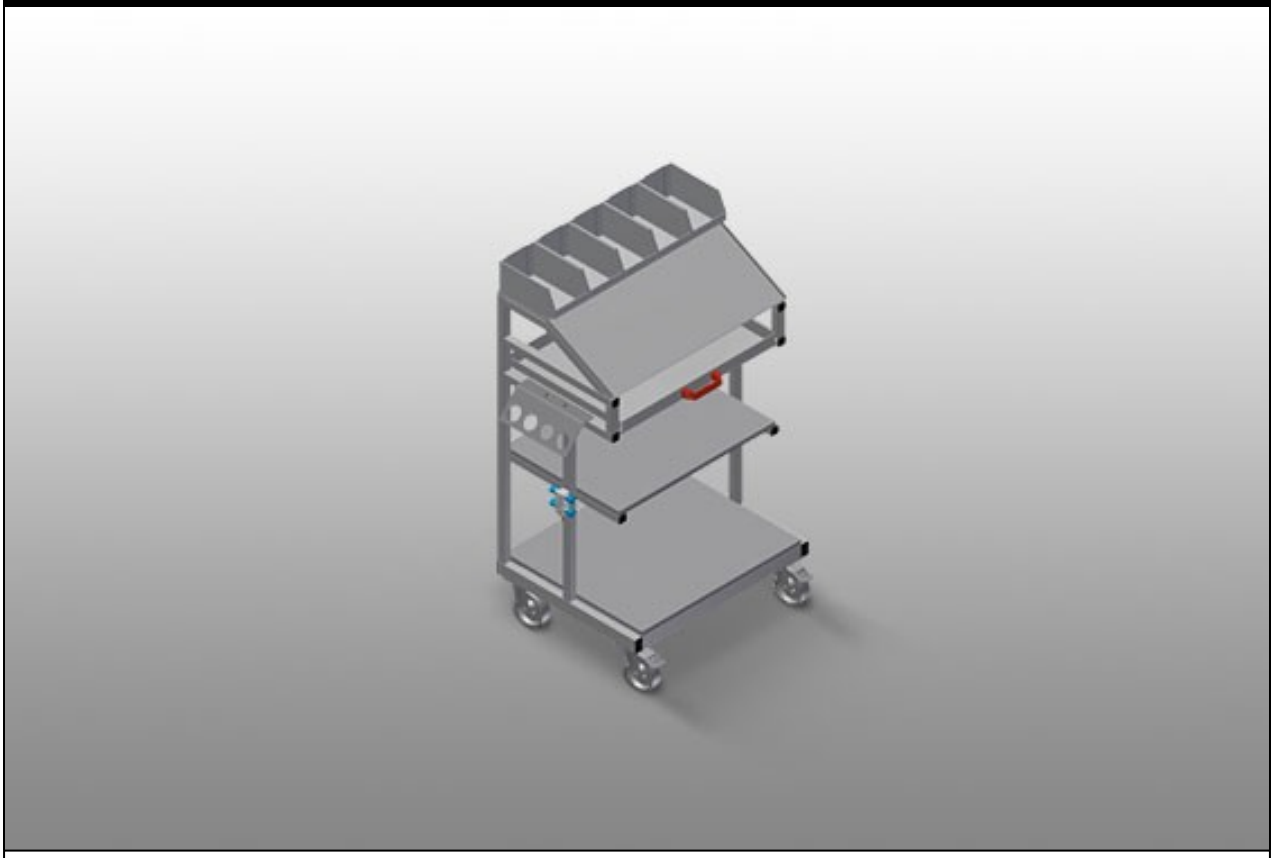

用于组装台的工具和小零件的配件推车。 钢制结构、坚固稳定。 该运送车适用于存放工具和材料。 让工作场所井然有序。
可将材料更加方便地运送至装配工位。 两个用于存放工具和配件的存放架。 五个用于小配件、五金件和螺栓的塑料箱。
带有读图板的存放架。 气动和电动工具工具架。 四个转向滚轮，两个带刹车。

elumatec AG
Pinacher Straße, 61
75417 Mühlacker
Germany

Tel +49 7041-14-184
sales@elumatec.com
www.elumatec.com

The right to make technical alterations is reserved.

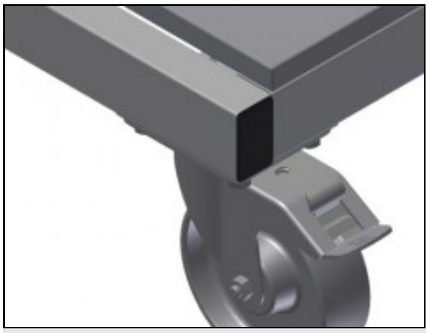

转向滚轮

四个转向滚轮，两个带刹车，实现高机动性并保
轻松、安全的操作

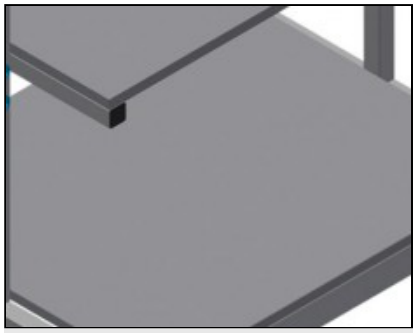

配件存放架

用于存放工具和配件的存放架

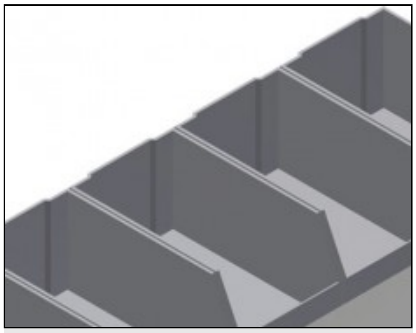

塑料箱

五个用于小配件、五金件和螺栓的塑料箱

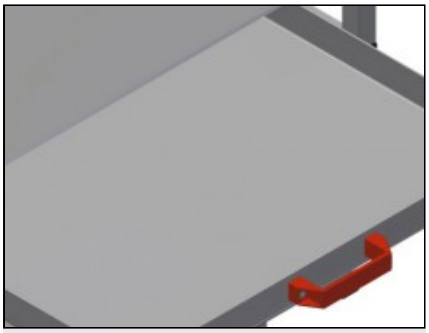

抽屉

工具抽屉

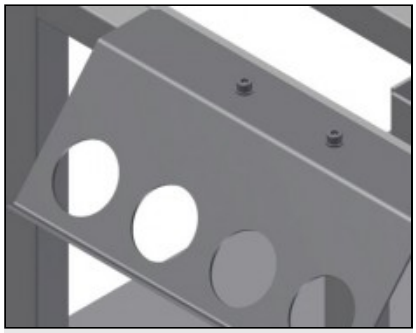

工具架

气动和电动工具工具架

elumatec AG
Pinacher Straße, 61
75417 Mühlacker
Germany

Tel +49 7041-14-184
sales@elumatec.com
www.elumatec.com

The right to make technical alterations is reserved.

WKW / 台车

型号

WKW 800



尺寸与重量

长度 (mm)	750
宽度 (mm)	600
高度 (mm)	1.300
重量 (Kg)	60

储存能力

装载能力 (kg)	300
刀具抽屉	1
支撑隔层	2
塑料容器	5

特性

四重压缩空气连接	●
旋转脚轮	4
带锁扣的旋转脚轮	2
旋转轮直径 (mm)	125

包括 ●　　可用 ○

elumatec AG
Pinacher Straße, 61
75417 Mühlacker
Germany

Tel +49 7041-14-184
sales@elumatec.com
www.elumatec.com

The right to make technical alterations is reserved.