elumatec

a voilàp company

VR

立式辊道

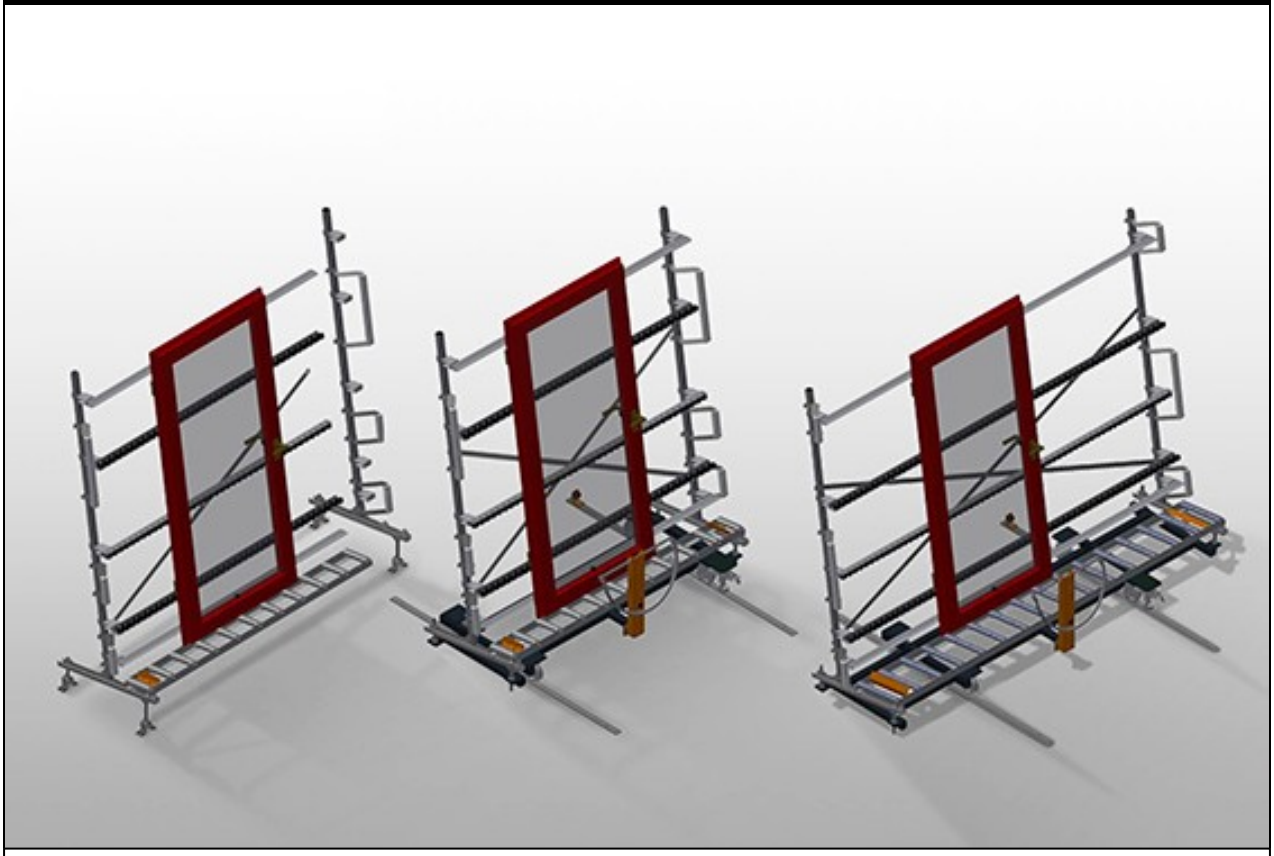

垂直滚轴输送架可将型材流畅地输送至下一个加工工位并且也可将成品窗户输送。让窗户元件的搬运更加简便。

VR 2000 / VR 3000 / VR 4000 / VR 2003 / VR 3003 / VR 4003：模块化结构、可扩展。每个滚道单元长 2.000/3.000/4.000 mm（根据型号）。上下塑料滑条。三个迷你辊道输送机、带橡胶滚轮、直径 50 mm。基本型号不带末端支架。

VR 2000 F / VR 3000 F / VR 4000 F / VR 2003 F / VR 3003 F / VR 4003 F：每个滚道单元长 2.000/3.000/4.000 mm（根据型号）。上下塑料滑条。三个迷你辊道输送机、带橡胶滚轮、直径 50 mm。带末端支架的基本型号。垂直滚轴输送架可借助凸缘滚轮在轨道上移动。

VR 3000 DF / VR 4000 DF / VR 3003 DF / VR 4003 DF：每个辊筒运输机单元长 3.000/4.000 mm（根据型号）。上下配有 PVC 滑轨。三个带橡胶辊筒的辊轮导轨、直径为 50 毫米。底座单元带有端柱。垂直辊筒输送机位于轨道之上、边上的脚轮可以移动。辊筒输送机可以 360°旋转。

elumatec AG
Pinacher Straße, 61
75417 Mühlacker
Germany

Tel +49 7041-14-184
sales@elumatec.com
www.elumatec.com

The right to make technical alterations is reserved.

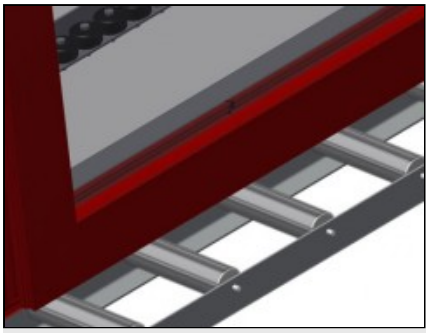

支承滚轮 VR 2000 / VR 3000 / VR 4000 / VR 2000F / VR 3000F / VR 4000F / VR 3000DF / VR 4000DF

连续滚轮，支承滚轮宽度200 mm

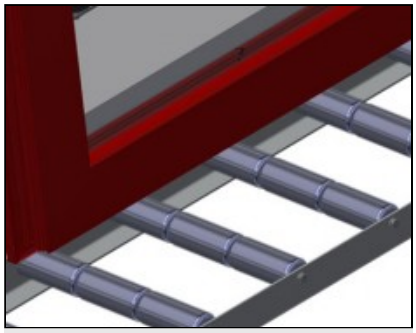

支承滚轮 VR 2003 / VR 3003 / VR 4003 / VR 2003F / VR 3003F / VR 4003F / VR 3003DF / VR 4003DF

滚轮不间断，支承滚轮，分三节，各120 mm

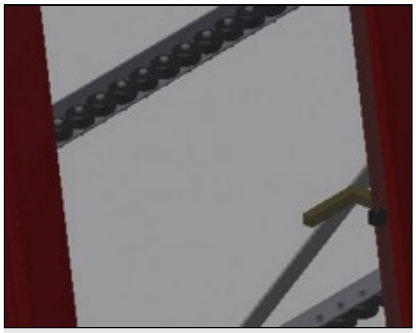

迷你辊道输送机

三个迷你辊道输送机，带橡胶滚轮，直径50 mm

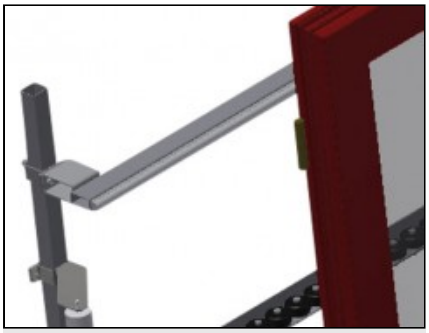

倚靠面

带上下塑料滑条的背面倚靠面

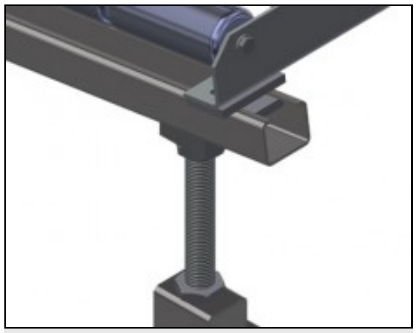

高度可调的滚道 VR 2000 / VR 3000 / VR 4000 / VR 2003 / VR 3003 / VR 4003

通过调节支脚调节滚道高度

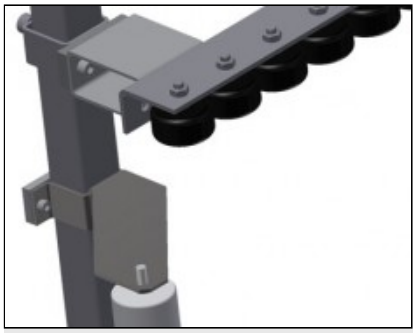

高度可调的迷你辊道输送机 VR 2000 / VR 3000 / VR 4000 / VR 2003 / VR 3003 / VR 4003

迷你辊道输送机高度可以调节

elumatec AG
Pinacher Straße, 61
75417 Mühlacker
Germany

Tel +49 7041-14-184
sales@elumatec.com
www.elumatec.com

The right to make technical alterations is reserved.

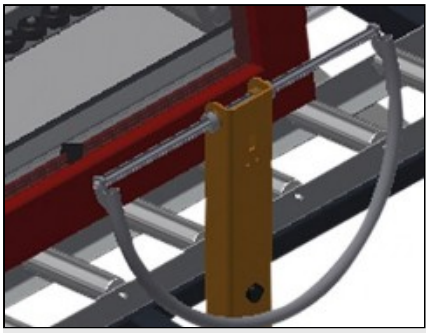

手柄 VR 2000F / VR 3000F / VR 4000F / VR 3000DF / VR 4000DF

用于在轨道上轻松移动滚道的手柄

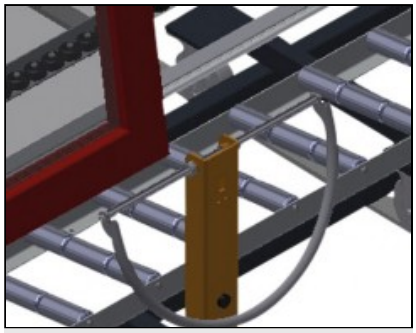

手柄 VR 2003F / VR 3003F / VR 4003F / VR 3003DF / VR 4003DF

用于在轨道上轻松移动滚道的手柄



行走单元 (不含 VR 2000 / VR 3000 / VR 4000 / VR 2003 / VR 3003 / VR 4003)

带凸缘滚轮和驻车制动器的行走装置

elumatec AG
Pinacher Straße, 61
75417 Mühlacker
Germany

Tel +49 7041-14-184
sales@elumatec.com
www.elumatec.com

The right to make technical alterations is reserved.

VR / 立式辊道

型号

VR 2000

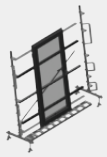

VR 3000

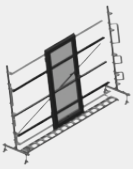

VR 4000

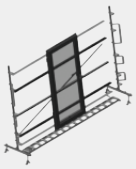

VR 2003

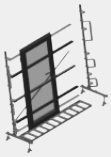

VR 3003

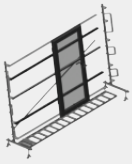

VR 4003

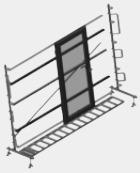

VR 2000 F



VR 3000 F

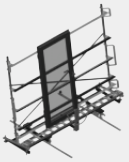

VR 4000 F



VR 2003 F



VR 3003 F



VR 4003 F

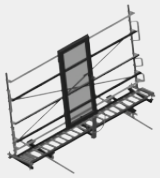

VR 3000 DF

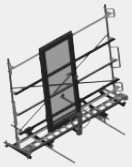

VR 4000 DF



VR 3003 DF



VR 4003 DF

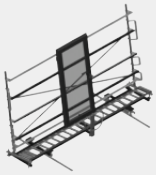

尺寸与重量

VR 2000 / VR 3000 / VR 4000 / VR 2003 / VR 3003 / VR 4003 / VR 2000 F / VR 3000 F / VR 4000 F / VR 2003 F / VR 3003 F / VR 4003 F / VR 3000 DF / VR 4000 DF / VR 3003 DF / VR 4003 DF

长度 (mm)	2.000 / 3.000 / 4.000 / 2.000 / 3.000 / 4.000 / 2.000 / 3.000 / 4.000 / 2.000 / 3.000 / 4.000 / 3.000 / 4.000 / 3.000 / 4.000
宽度 (mm)	900 / 900 / 900 / 900 / 900 / 900 / 1.000 / 1.000 / 1.000 / 1.000 / 1.000 / 1.000 / 1.000 / 1.000 / 1.000 / 1.000
高度 (mm)	2.400 / 2.400 / 2.400 / 2.400 / 2.400 / 2.400 / 2.490 / 2.490 / 2.490 / 2.490 / 2.490 / 2.490 / 2.490 / 2.490 / 2.490 / 2.490

elumatec AG
Pinacher Straße, 61
75417 Mühlacker
Germany

Tel +49 7041-14-184
sales@elumatec.com
www.elumatec.com

The right to make technical alterations is reserved.

尺寸与重量	
支撑高度 (mm)	2.100
重量 (Kg)	80 / 120 / 200 / 100 / 120 / 220 / 100 / 140 / 200 / 120 / 180 / 200 / 180 / 220 / 200 / 240
VR 2000 / VR 3000 / VR 4000 / VR 2000 F / VR 3000 F / VR 4000 F / VR 3000 DF / VR 4000 DF	
承重辊筒的宽度 (mm)	200
VR 2003 / VR 3003 / VR 4003 / VR 2003 F / VR 3003 F / VR 4003 F / VR 3003 DF / VR 4003 DF	
分为 3 个部分的支撑辊筒 (mm)	3 x 120

elumatec AG
Pinacher Straße, 61
75417 Mühlacker
Germany

Tel +49 7041-14-184
sales@elumatec.com
www.elumatec.com

The right to make technical alterations is reserved.

特性	
装载能力 (kg)	200
带橡胶辊筒的迷你辊筒输送机，直径 50 mm	3
带有端柱的基础单元	●
插入辊 L=500 mm（一对）	○
插入辊 L=250 mm（一对）	○
上下均带橡胶滚轮的附加迷你辊道输送机	○
VR 2000 F / VR 3000 F / VR 4000 F / VR 2003 F / VR 3003 F / VR 4003 F / VR 3000 DF / VR 4000 DF / VR 3003 DF / VR 4003 DF	
带法兰轮的移动轨道上的垂直辊筒输送机	●
左右 2.0 米轨道	○
VR 3000 DF / VR 4000 DF / VR 3003 DF / VR 4003 DF	
辊筒输送机可以 360° 旋转	●
VR 2000 / VR 3000 / VR 4000 / VR 2003 / VR 3003 / VR 4003	
端柱	○
VR 2000 / VR 3000 / VR 4000 / VR 2000 F / VR 3000 F / VR 4000 F / VR 3000 DF / VR 4000 DF	
Rb=200 mm 的型材保护装置	○
止动件 Rb L=200 mm	○
VR 2003 / VR 3003 / VR 4003 / VR 2003 F / VR 3003 F / VR 4003 F / VR 3003 DF / VR 4003 DF	
Rb=3 x 120 mm 的型材保护装置	○
止动件 Rb L=3 x 120 mm	○

包括 ●　　可用 ○

elumatec AG
Pinacher Straße, 61
75417 Mühlacker
Germany

Tel +49 7041-14-184
sales@elumatec.com
www.elumatec.com

The right to make technical alterations is reserved.