TPK

台车

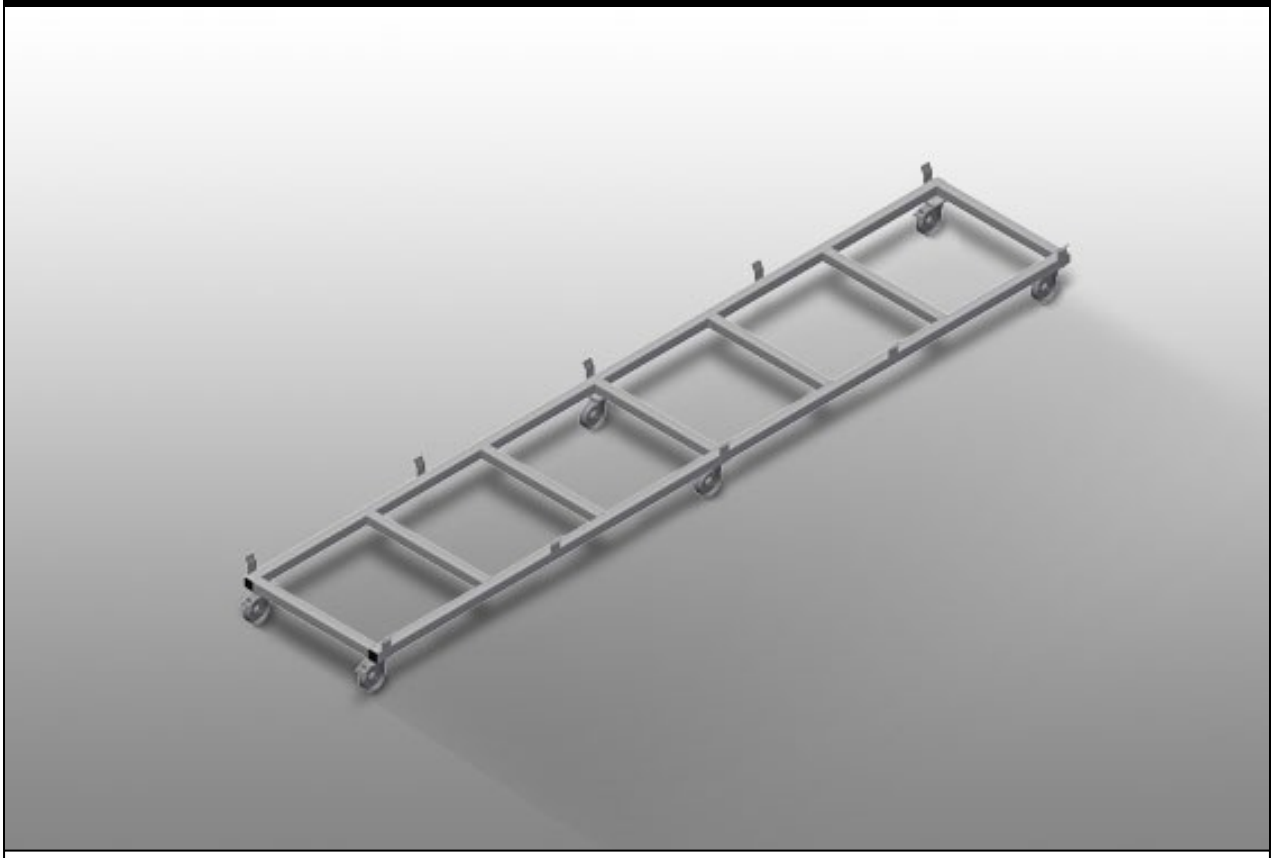

钢制结构、坚固稳定。用于运输多型腔型材的运输车。是用于将多型腔型材从仓库运输至锯切或加工中心的理想之选。可用于宽度最大 760 mm 的型材托盘。用于托盘固定的固定板。六个滚轮、四个带刹车的转向滚轮和两个固定滚轮。

elumatec AG
Pinacher Straße, 61
75417 Mühlacker
Germany

Tel +49 7041-14-184
sales@elumatec.com
www.elumatec.com

The right to make technical alterations is reserved.

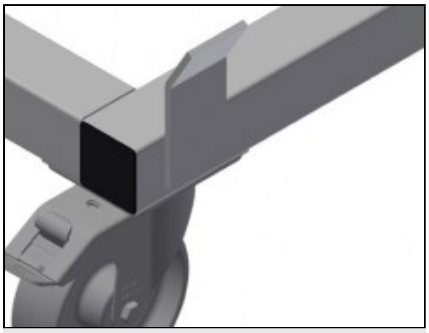

转向滚轮

六个转向滚轮，其中四个带刹车并且两个固定滚
，实现高机动性并保证轻松、安全的操作

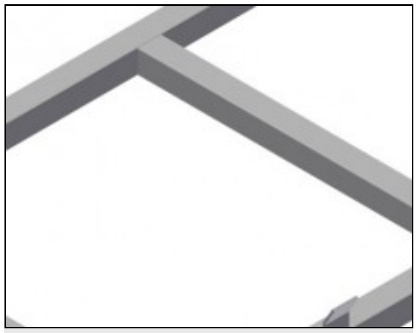

固定板

用于托盘固定的固定板

elumatec AG
Pinacher Straße, 61
75417 Mühlacker
Germany

Tel +49 7041-14-184
sales@elumatec.com
www.elumatec.com

The right to make technical alterations is reserved.

TPK / 台车

型号

TPK 4000

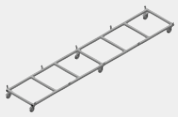

尺寸与重量

长度 (mm)	4.000
宽度 (mm)	820
高度 (mm)	285
重量 (Kg)	65

储存能力

装载宽度 (mm)	770
装载能力 (kg)	1.200

特性

旋转脚轮	6
带锁扣的旋转脚轮	4
旋转轮直径 (mm)	125

包括 ● 可用 ○

elumatec AG
Pinacher Straße, 61
75417 Mühlacker
Germany

Tel +49 7041-14-184
sales@elumatec.com
www.elumatec.com

The right to make technical alterations is reserved.