# SBZ151

型材加工中心

- 五轴型材加工中心
- 设计用于灵活和高效地加工铝和薄壁钢型材。
- 所有如铣槽、钻孔、攻丝、铣内螺纹、端铣及端角切割等加工工序均在型材固定不动的情况下进行，保护型材表面不受损坏。
- 通过动态伺服驱动器实现最高66米/分钟的加工机组的快速定位。
- 六面加工。底面采用角式刀头加工（选配）
- 内置的刀具库使刀具的更换快速便捷，从而保证最佳加工周期。
- 刀具库备有13组标准刀具刀位和七组特殊刀具（角式铣刀头及特殊铣片）的刀位。锯片的其他刀具库可供配置直径400 mm或500 mm的锯片。
- 通过绝对测量系统实现夹具自主定位装置
- 两个独立的加工区域允许连续交叉往返加工。通过防护围栏和光栅封闭入口
- 带有自主式CNC的5轴CNC控制系统，用于空间加工，切口和切割
- 由于采用了绝对旋转编码系统，因此轴无需定义参考点
- 网络接口和USB端口
- 带Windows操作系统和15”纯平显示器的操作终端
- 通过互联网远程维护
- eluCloud–ready

加工长度

SBZ 151 Edition 90 – 6.0 m

- 含正面加工的最大工作长度 5,680 mm
- 不含正面加工的最大工作长度 6,000 mm

SBZ 151 Edition 90 – 7.3 m

- 含正面加工的最大工作长度 6,980 mm
- 不含正面加工的最大工作长度 7,300 mm

elumatec AG
Pinacher Straße, 61
75417 Mühlacker
Germany

Tel +49 7041–14–184
sales@elumatec.com
www.elumatec.com

The right to make technical alterations is reserved.

SBZ 151 Edition 90 – 9.0 m
- 含正面加工的最大工作长度 8,680 mm
- 不含正面加工的最大工作长度 9,000 mm

SBZ 151 Edition 90 – 10.3 m
- 含正面加工的最大工作长度 9,980 mm
- 不含正面加工的最大工作长度 10,300 mm

SBZ 151 Edition 90 – 12.0 m
- 含正面加工的最大工作长度 11,680 mm
- 不含正面加工的最大工作长度 12,000 mm

SBZ 151 Edition 90 – 13.3 m
- 含正面加工的最大工作长度 12,980 mm
- 不含正面加工的最大工作长度 13,300 mm

SBZ 151 Edition 90 – 15.0 m
- 含正面加工的最大工作长度 14,680 mm
- 不含正面加工的最大工作长度 15,000 mm

SBZ 151 Edition 90 – 16.3 m
- 含正面加工的最大工作长度 15,980 mm
- 不含正面加工的最大工作长度 16,300 mm

可按需提供更长的型号

选件

elumatec AG
Pinacher Straße, 61
75417 Mühlacker
Germany

Tel +49 7041-14-184
sales@elumatec.com
www.elumatec.com

The right to make technical alterations is reserved.

- 双侧自动长度测量装置
- 双侧带有Z行程的自动长度测量装置
- 刀具长度测量和断裂监控
- 无补偿形卡盘的攻丝加工工序
- 循环装置
- 3D无线测针
- 工具
- 刀具支架
- 夹钳衬套
- 夹钳
- 从底面加工的角式铣刀头
- 锯片
- 废屑传送带
- 蒸气抽吸装置
- 标签打印机
- 条形码扫描仪

elumatec AG
Pinacher Straße, 61
75417 Mühlacker
Germany

Tel +49 7041-14-184
sales@elumatec.com
www.elumatec.com

The right to make technical alterations is reserved.

SBZ 151 Edition 90
型材加工中心

带有从-110 °至+110
°的可扩展回转范围的5轴加工

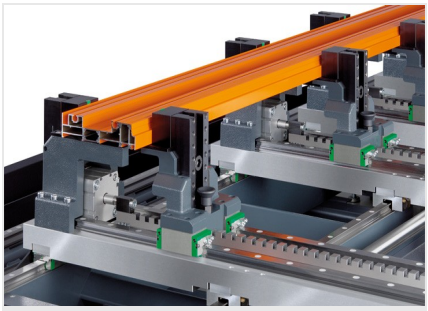

SBZ 151 Edition 90
型材加工中心

全新的夹具设计

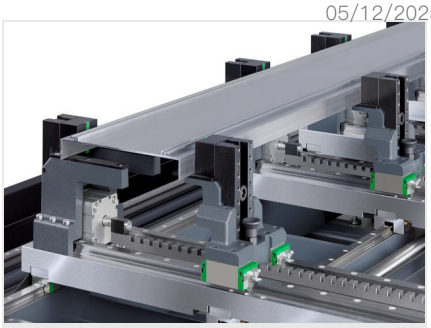

SBZ 151 Edition 90
型材加工中心

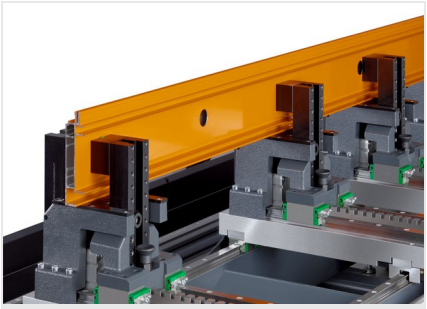

SBZ 151 Edition 90
型材加工中心

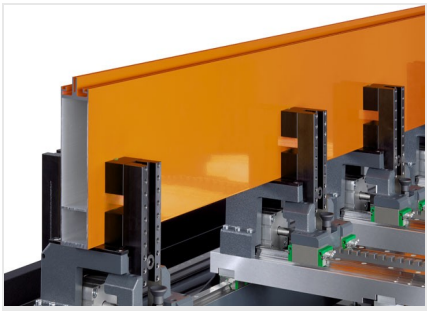

SBZ 151 Edition 90
型材加工中心

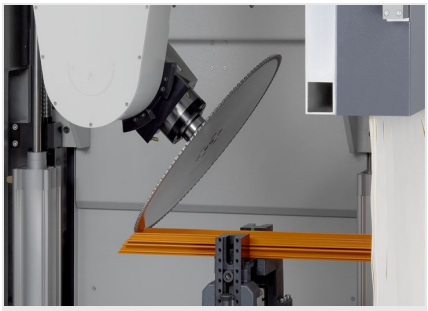

SBZ 151 Edition 90
型材加工中心

elumatec AG
Pinacher Straße, 61
75417 Mühlacker
Germany

Tel +49 7041-14-184
sales@elumatec.com
www.elumatec.com

The right to make technical alterations is reserved.

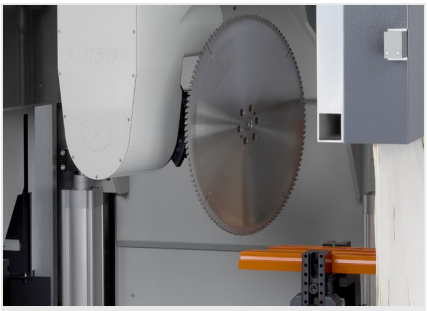

SBZ 151 Edition 90
型材加工中心

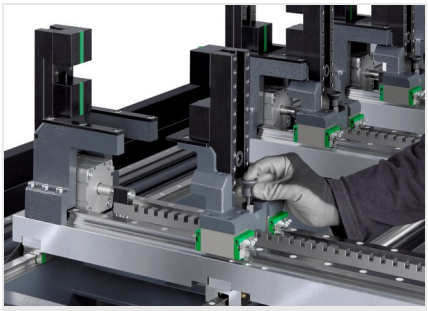

SBZ 151 Edition 90
型材加工中心

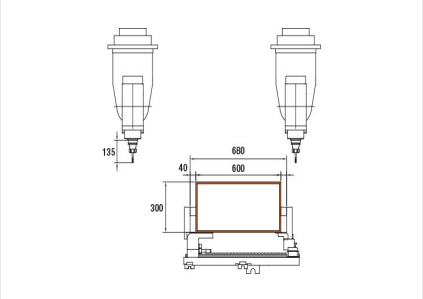


SBZ 151 Edition 90
型材加工中心

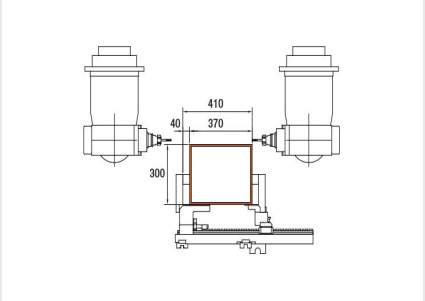


SBZ 151 Edition 90
型材加工中心

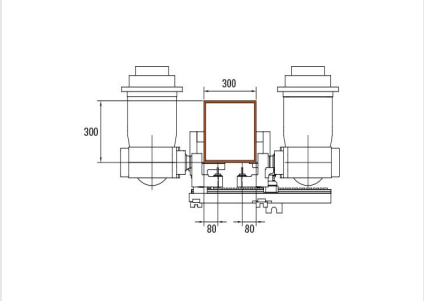


SBZ 151 Edition 90
型材加工中心

elumatec AG
Pinacher Straße, 61
75417 Mühlacker
Germany

Tel +49 7041–14–184
sales@elumatec.com
www.elumatec.com

The right to make technical alterations is reserved.

## **SBZ 151** / □□□□□□

- X□□□□□ 6,000 mm□7,300 mm□9,000 mm□10,300 mm□12,000 mm□13,300 mm□15,000 mm□16,300 mm□□□□□66□/□
- Y□□□□□1,150 mm□□□□□40□/□
- Z□□□□□715 mm□□□□□40□/□
- A□□□□□□□□□□500 mm□□□□□+/- 100°
□□□□□400 mm□□□□□+/- 110°□
- C□□□□□□ +/-182°
- □□□□
    - X/Y/Z □ +/- 0.1 mm/m
    - A-/C-Achse +/- 0.1°
- □□□□□□24,000□/□□
- □□□□S1□□□□20 kW
- □20□□□□□□□□□□□□
- □□□□□□□□□□□□□□500 mm□□□400 mm□
- □□□□□□□□□
    - 13x max. 50mm
    - 1x max. 180 mm (□□)
    - 1x□□100 mm
    - 5x max. 63 mm (□□□2x□□□□)
- □□□□HSK-63F
- □□□□□□7□
- □□ 400 V, 3~, 50 Hz, 50 A
- □□□□□□□□□□□□□265 l