elumatec

a voilàp company

RMT

组装工作台

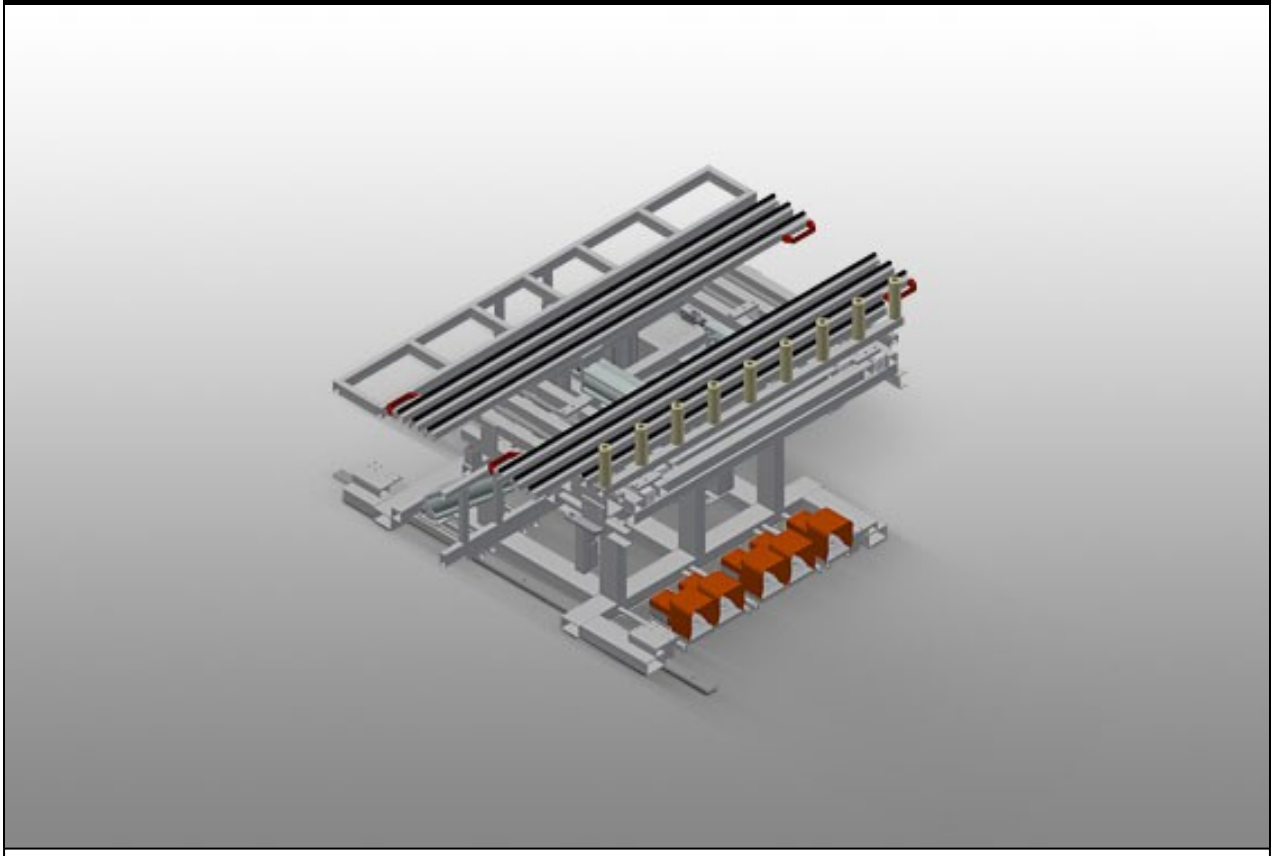

钢制结构、坚固稳定。带回缩装置的组装翻转工作台。基本尺寸 1.400 x 2.000 mm、拉出时尺寸 2.000 x 2.800 mm。该工作平台由两个可拉出的带刷条的支承横梁组成。工作平台最小尺寸 2.000 x 1.000 mm。工作平台最大尺寸 2.800 x 2.000 mm。两个支承横梁形成一个框架、框架通过气动方式可在 1.000 – 2.000 mm 的高度上无级移动。带脚踏阀门的升降和倾斜装置。滚道固定安装、带 100 mm 升降装置。用于与滚道之间进行移交/接收的升降装置。滚道前部敞开、用于缩回移交滚道。行走装置带凸缘滚轮和气动驻车制动器以及侧面操控装置。 选件：用于 RMT 1400 的工作台支承面毛毡滑条；带手动阀的辅助夹具。

elumatec AG
Pinacher Straße, 61
75417 Mühlacker
Germany

Tel +49 7041-14-184
sales@elumatec.com
www.elumatec.com

The right to make technical alterations is reserved.

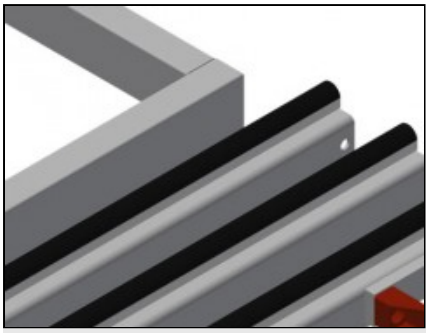

支承面

带刷条的工作台支承面

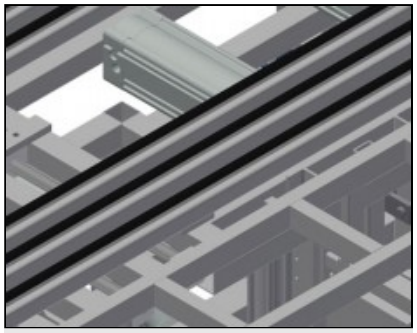

作业支承面

桌台高度最大可调至低于工作平台230 mm。桌台深度250 mm，长度2,000 mm

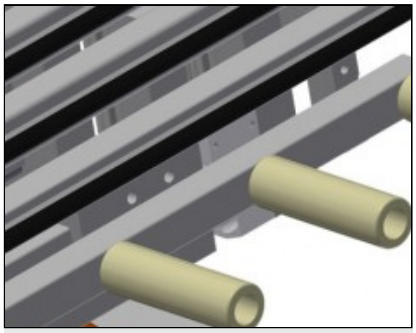

滚轮支承装置

滚道前部敞开，用于缩回移交滚道。滚道固定装，带100 mm升降装置用于与滚道之间进行移交/接收的降装置

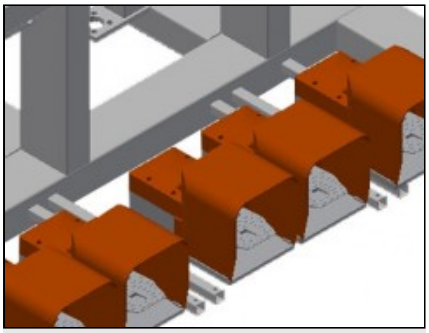

脚踏开关

通过脚踏阀门进行控制。带脚踏阀门的升降和倾装置

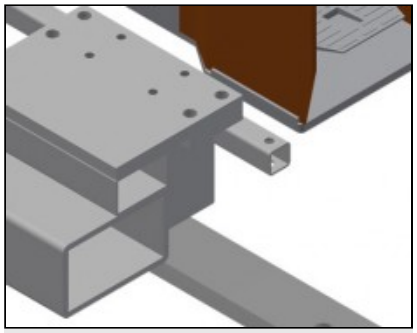

行走单元

带凸缘滚轮和气动驻车制动器的行走装置，双均带操控装置

elumatec AG
Pinacher Straße, 61
75417 Mühlacker
Germany

Tel +49 7041-14-184
sales@elumatec.com
www.elumatec.com

The right to make technical alterations is reserved.

RMT / 组装工作台

型号

RMT 1400



尺寸与重量

长度 (mm)	2.000
宽度 (mm)	1.620
高度 (mm)	450

支撑表面

支撑桌台长度 (mm)	2.000
支撑桌台深度 (mm)	200
加工高度 (mm)	950
支撑表面的坡度	8°
辊筒输送机长度 (mm)	1.600
辊筒直径 (mm)	50
辊筒长度 (mm)	150
装载能力 (kg)	300

包括 ●　　可用 ○

elumatec AG
Pinacher Straße, 61
75417 Mühlacker
Germany

Tel +49 7041-14-184
sales@elumatec.com
www.elumatec.com

The right to make technical alterations is reserved.