RF

台车

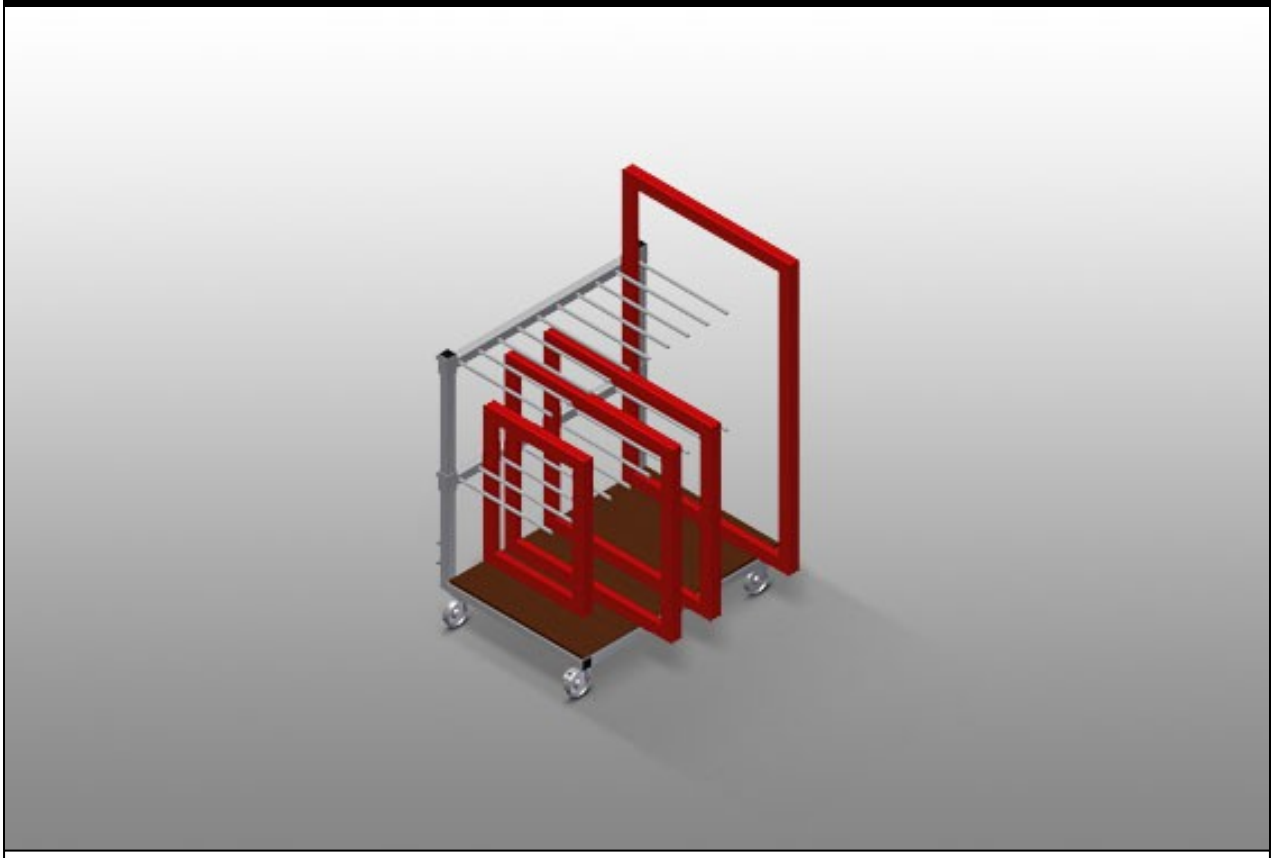

用于框架和窗扇的厂内运输的型材运送车。钢制结构、坚固稳定。运送车带有分类架、方便框架和窗扇的运输和存放。硬木托架。用于新型框架的隔架。隔架高度可以调节。四个转向滚轮、两个带刹车。

elumatec AG
Pinacher Straße, 61
75417 Mühlacker
Germany

Tel +49 7041-14-184
sales@elumatec.com
www.elumatec.com

The right to make technical alterations is reserved.

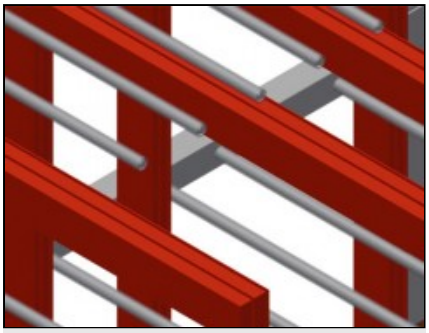

装卸简便

每一个元件均可立即拿取

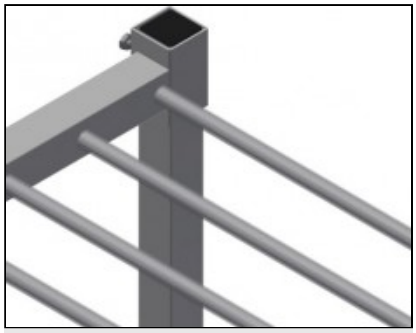

隔架

隔架高度可调，隔层宽度100 mm，隔层深度540 mm

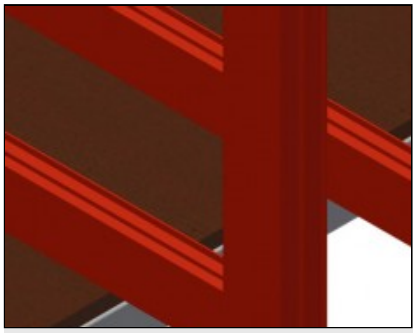

存放面

下部支承面带硬木板

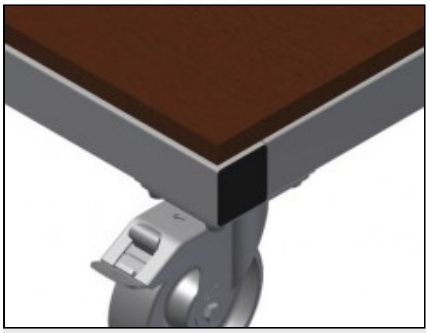

转向滚轮

四个转向滚轮，两个带刹车，实现高机动性并保
轻松、安全的操作

elumatec AG
Pinacher Straße, 61
75417 Mühlacker
Germany

Tel +49 7041-14-184
sales@elumatec.com
www.elumatec.com

The right to make technical alterations is reserved.

RF / 台车

型号

RF 1000

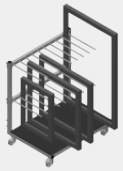

尺寸与重量

长度 (mm)	1.180
宽度 (mm)	850
高度 (mm)	1.360
重量 (Kg)	65

储存能力

分离器	2
隔仓	9
隔仓宽度 (mm)	100
隔仓深度 (mm)	540
支撑高度 (mm)	1.150
装载能力 (kg)	400

特性

塑料保护装置	○
旋转脚轮	4
带锁扣的旋转脚轮	2
旋转轮直径 (mm)	125

包括 ● 可用 ○

elumatec AG
Pinacher Straße, 61
75417 Mühlacker
Germany

Tel +49 7041-14-184
sales@elumatec.com
www.elumatec.com

The right to make technical alterations is reserved.