elumatec

a voilàp company

PWW

台车

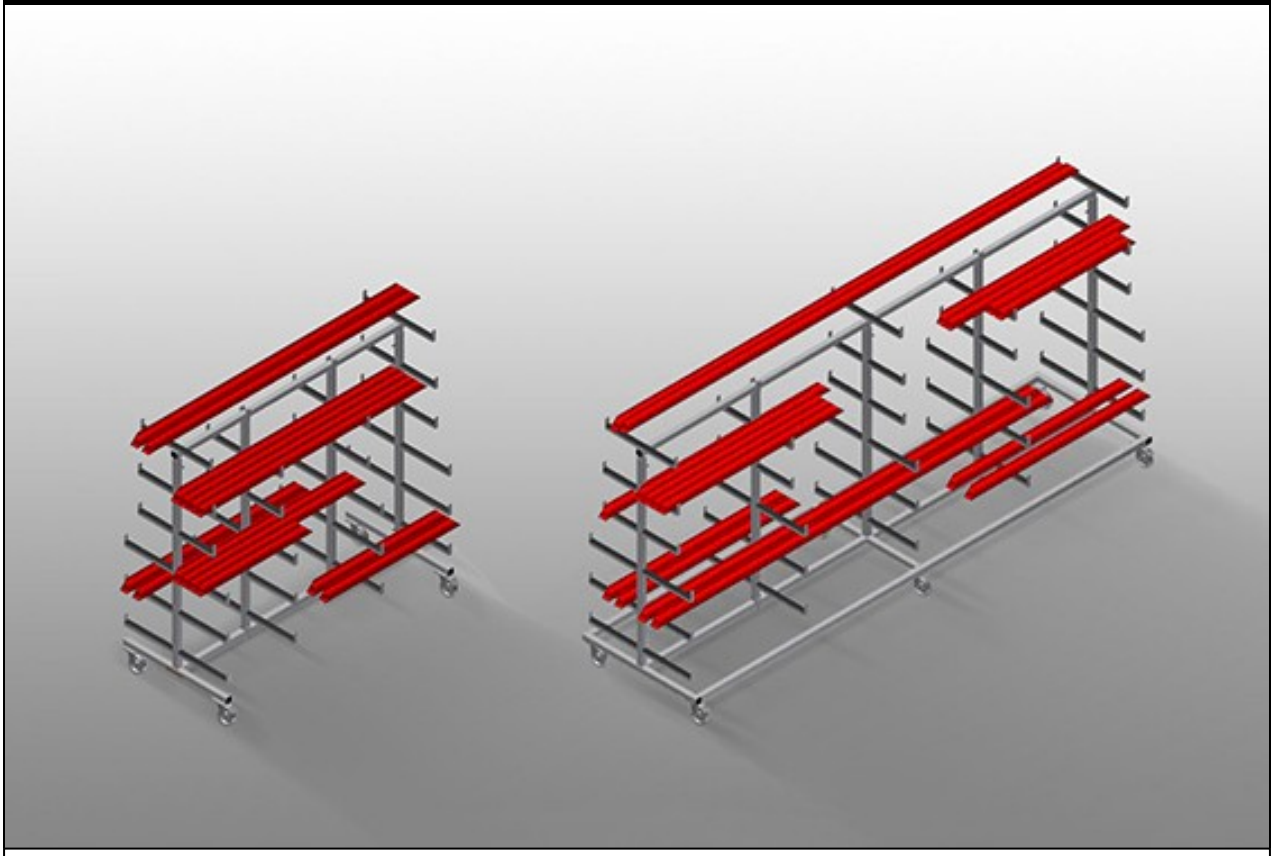

型材运送车用于型材的水平存放和运输。钢制结构、坚固稳定。专为水平摆放型材而设计的运输推车。让棒料和型材下料的运输更加轻松。带有橡胶涂层的支撑臂。带双面型材存放架的型材运送车。每个支架带有六个存放架。

PWW 1000: 一个中心支架。四个转向滚轮、两个带刹车。

PWW 2000: 两个中心支架。四个转向滚轮、两个带刹车。

PWW 4000: 三个中心支架。六个转向滚轮、两个带刹车。

elumatec AG
Pinacher Straße, 61
75417 Mühlacker
Germany

Tel +49 7041-14-184
sales@elumatec.com
www.elumatec.com

The right to make technical alterations is reserved.

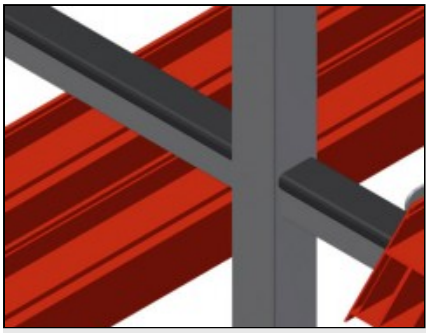

装卸简便

由于存放系统井然有序，因此可快速存取

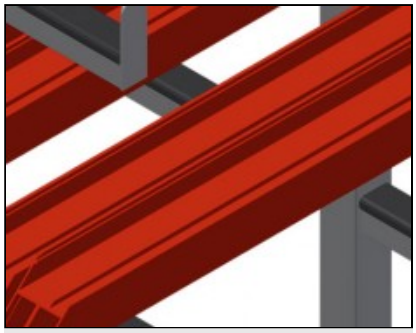

支撑悬臂

带有橡胶涂层的支撑悬臂，中心支架可调节

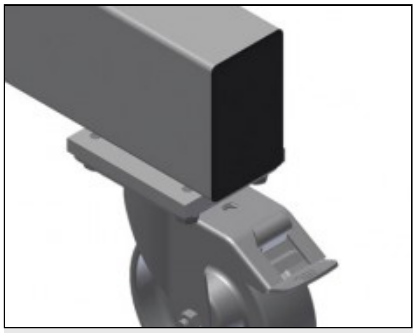

转向滚轮

四个转向滚轮，两个带刹车，实现高机动性并保证轻松、安全的操作

elumatec AG
Pinacher Straße, 61
75417 Mühlacker
Germany

Tel +49 7041-14-184
sales@elumatec.com
www.elumatec.com

The right to make technical alterations is reserved.

PWW / 台车

型号

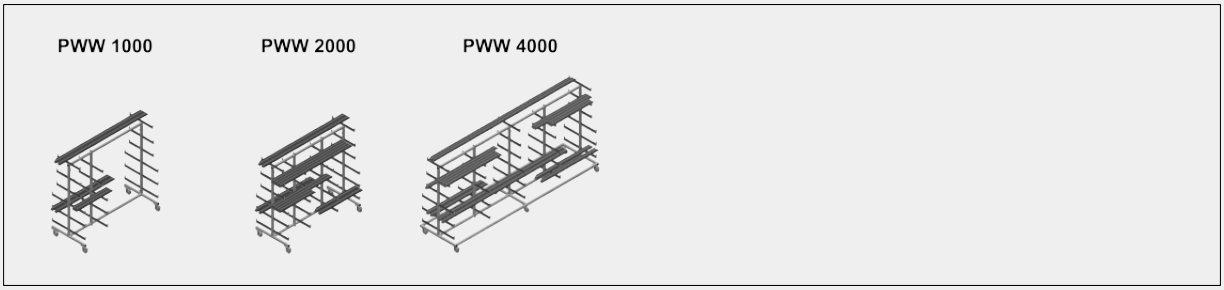

尺寸与重量

PWW 1000 / PWW 2000 / PWW 4000	
长度 (mm)	1.625 / 2.000 / 4.000
宽度 (mm)	900 / 900 / 1.000
高度 (mm)	1.960
重量 (Kg)	60 / 75 / 130

储存能力

PWW 1000 / PWW 2000 / PWW 4000	
隔层	11
内侧宽度 (mm)	260
底部隔层宽度 (mm)	420
顶部隔层宽度 (mm)	300
装载能力 (kg)	350 / 350 / 500

elumatec AG
Pinacher Straße, 61
75417 Mühlacker
Germany

Tel +49 7041-14-184
sales@elumatec.com
www.elumatec.com

The right to make technical alterations is reserved.

特性

PWW 1000 / PWW 2000 / PWW 4000	
中央支柱	1 / 2 / 3
旋转脚轮	4 / 4 / 6
带锁扣的旋转脚轮	2
旋转轮直径 (mm)	125
PWW 1000 / PWW 2000	
单中央支柱	○

包括 ● 可用 ○

elumatec AG
Pinacher Straße, 61
75417 Mühlacker
Germany

Tel +49 7041-14-184
sales@elumatec.com
www.elumatec.com

The right to make technical alterations is reserved.