PHW

台车

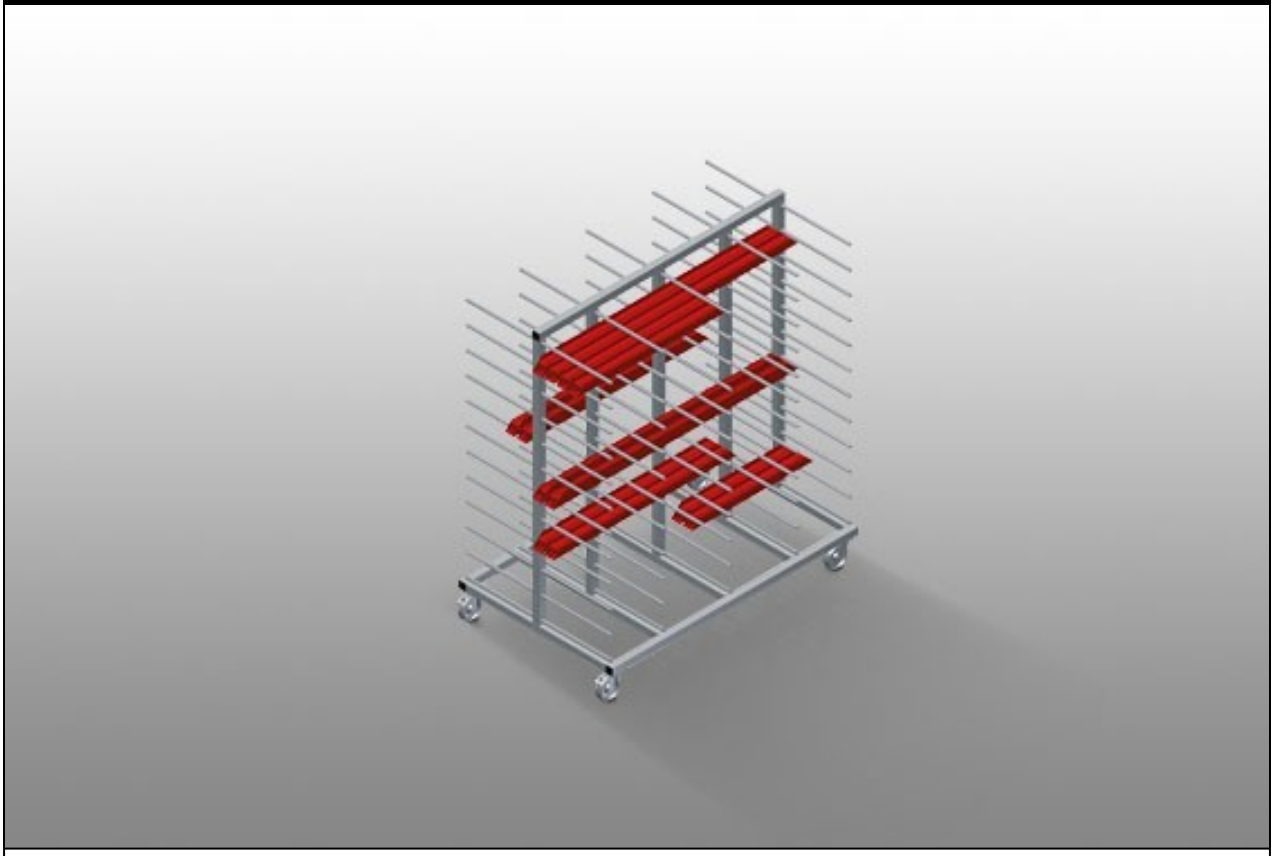

型材运送车用于型材的水平存放和运输。钢制结构、坚固稳定。专为水平摆放型材而设计的运输推车。带双面型材存放架的型材运送车。每个支架带有十二个存放架。四个转向滚轮、两个带刹车。

elumatec AG
Pinacher Straße, 61
75417 Mühlacker
Germany

Tel +49 7041-14-184
sales@elumatec.com
www.elumatec.com

The right to make technical alterations is reserved.

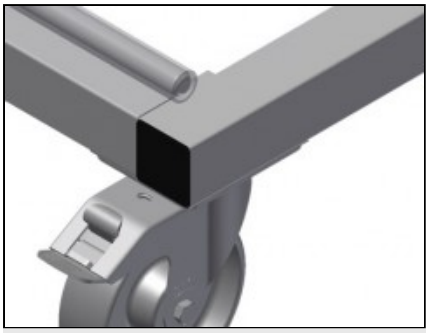

转向滚轮

四个转向滚轮，两个带刹车，实现高机动性并保
轻松、安全的操作



支撑悬臂

隔层宽度：120 mm，隔层深度:450
mm，装卸简便，由于存放系统井然有序，因此
可快速存取

elumatec AG
Pinacher Straße, 61
75417 Mühlacker
Germany

Tel +49 7041-14-184
sales@elumatec.com
www.elumatec.com

The right to make technical alterations is reserved.

PHW / 台车

型号

PHW 1600

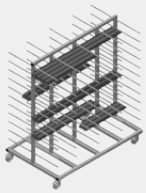

PHW 2000

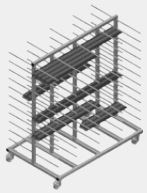

尺寸与重量

PHW 1600 / PHW 2000

长度 (mm)	1.600 / 2.000
宽度 (mm)	1.000
高度 (mm)	1.850
重量 (Kg)	140 / 150

储存能力

隔层	24
内侧宽度 (mm)	120
隔仓宽度 (mm)	450
装载能力 (kg)	350

特性

塑料保护装置	○
标号标签	○
旋转脚轮	4
带锁扣的旋转脚轮	2
旋转轮直径 (mm)	125

包括 ● 可用 ○

elumatec AG
Pinacher Straße, 61
75417 Mühlacker
Germany

Tel +49 7041-14-184
sales@elumatec.com
www.elumatec.com

The right to make technical alterations is reserved.