elumatec

a voilàp company

MT

组装工作台

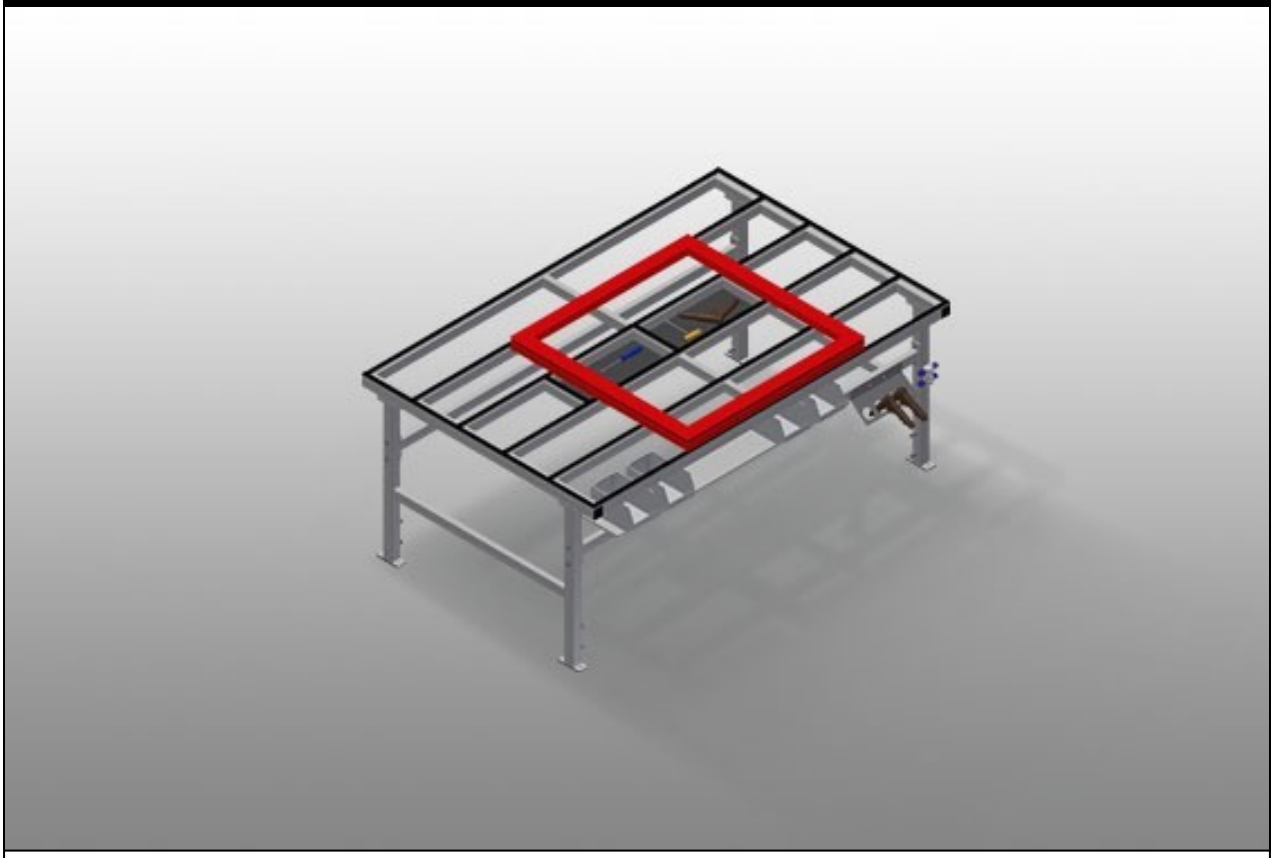

用于在框架和窗扇上进行加工作业的组装工作台。钢制结构、坚固稳定。带塑料滑条的工作台支承面。用于存放工具和配件的存放架。高度可调。在工作台面下设计有实用的存放架。四个用于小配件、五金件和螺栓的塑料箱。四路压缩空气接口。模块化结构、组装简便。

elumatec AG
Pinacher Straße, 61
75417 Mühlacker
Germany

Tel +49 7041-14-184
sales@elumatec.com
www.elumatec.com

The right to make technical alterations is reserved.

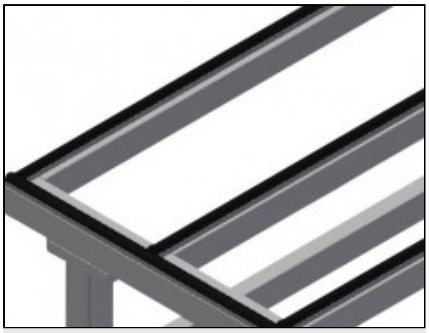

支承面

带塑料滑条的工作台支承面

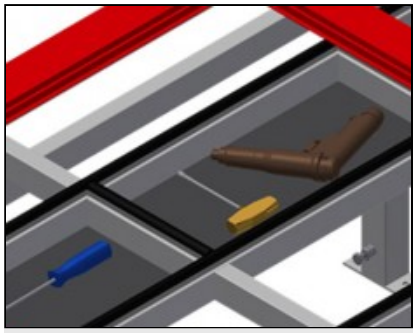

供摆放工具或其它物件的托盘

用于存放工具和配件的存放架

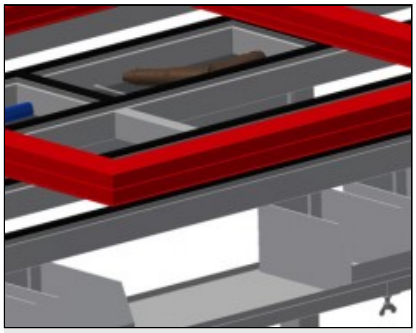

存放架

带有四个用于小配件、五金件和螺栓的塑料箱的存放架



高度可调

高度可调，通过调节支脚可在850 – 1,000 mm之间调节作业高度

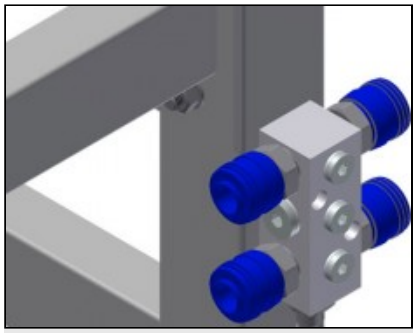

四路压缩空气接口

四路压缩空气接口，用于连接压缩空气系统

elumatec AG
Pinacher Straße, 61
75417 Mühlacker
Germany

Tel +49 7041-14-184
sales@elumatec.com
www.elumatec.com

The right to make technical alterations is reserved.

MT / 组装工作台

型号



尺寸与重量

MT 2000 / MT 3000

长度 (mm)	2.000 / 3.000
宽度 (mm)	1.300
高度 (mm)	850 ÷ 1.000
重量 (Kg)	100 / 120

支撑表面

可调高度	●
放置刀具和配件的支撑面	●
带刷条的支撑面	○
带毡条的支撑面	○
带橡胶条的支撑面	○

特性

桌子表面下的隔层	●
塑料容器	4
四重压缩空气连接	●
刀架	○
维护单元 1/4，带四重空气接口，Festo	○
双 Schuko 插座 230V 16A AP	○
独立的旋转脚轮（2 个旋转 + 2 个固定）	○

包括 ●　　可用 ○

elumatec AG
Pinacher Straße, 61
75417 Mühlacker
Germany

Tel +49 7041-14-184
sales@elumatec.com
www.elumatec.com

The right to make technical alterations is reserved.