elumatec

a voilàp company

MS

组装工作台



用于垂直安装的组装工作台。钢制结构、坚固稳定。垂直安装的理想之选。可集成于生产线中。通过可无级调节的无级中间位置实现符合人体工程学原理的作业。通过气缸调节高度。装置有钢辊的滚轮支架。带塑料滑条的工作台支承面。两个可水平移动的型材夹具。四路压缩空气接口。

elumatec AG
Pinacher Straße, 61
75417 Mühlacker
Germany

Tel +49 7041-14-184
sales@elumatec.com
www.elumatec.com

The right to make technical alterations is reserved.

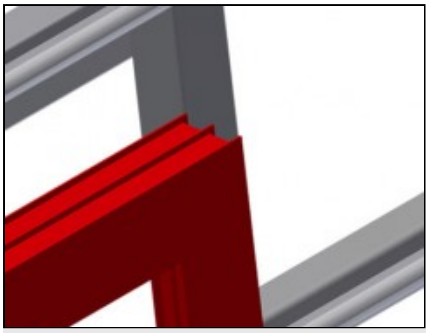

支承面

带塑料滑条的工作台支承面

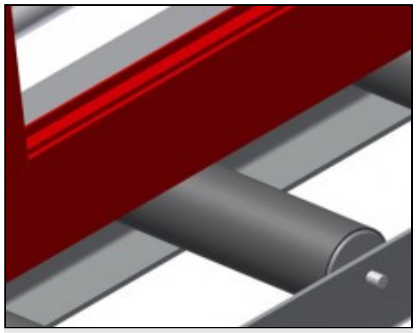

滚轮支承装置

带支承滚轮的下部滚道L = 200 mm

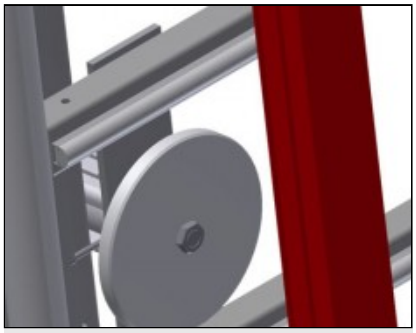

夹具

两个侧面材料夹紧装置可在作业时固定型材，型材的夹紧高度最高200 mm

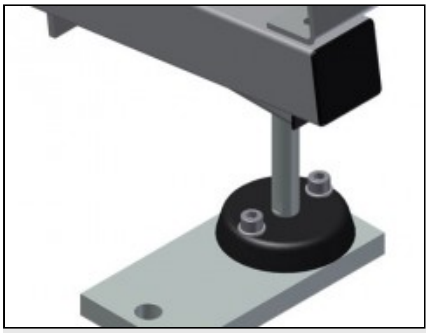

高度可调

高度可调，通过调节支脚调节作业高度

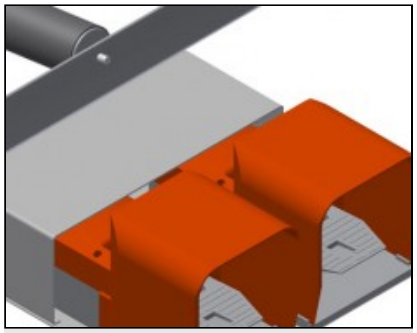

脚踏开关

通过脚踏阀门进行控制。在垂直位置上可以气动方式在500 mm的范围内调节高度，气动夹紧

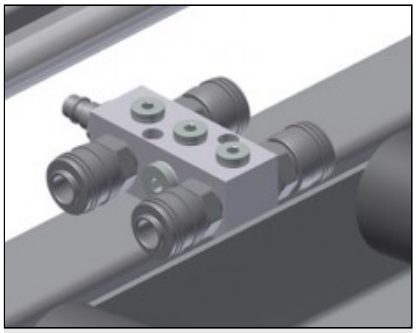

四路压缩空气接口

用于气动工具的四路接口

elumatec AG
Pinacher Straße, 61
75417 Mühlacker
Germany

Tel +49 7041-14-184
sales@elumatec.com
www.elumatec.com

The right to make technical alterations is reserved.

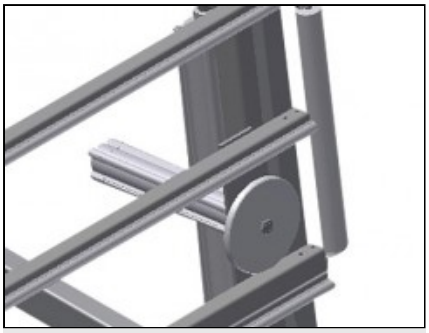

进料滚辊

滚道始端和滚道末端的保护滚轮

elumatec AG
Pinacher Straße, 61
75417 Mühlacker
Germany

Tel +49 7041-14-184
sales@elumatec.com
www.elumatec.com

The right to make technical alterations is reserved.

MS / 组装工作台

型号

MS 3000



MS 4000



尺寸与重量

MS 3000 / MS 4000

长度 (mm)	3.110 / 4.110
宽度 (mm)	1.200
垂直高度 (mm)	2.050
辊筒输送机宽度 (mm)	200
重量 (Kg)	330 / 370

支撑表面

气动高度调节装置 (mm)	500
气动垂直高度调节装置	●
可抽出的型材支架	○
承重辊筒的型材保护装置	○
装载能力 (kg)	300

elumatec AG
Pinacher Straße, 61
75417 Mühlacker
Germany

Tel +49 7041-14-184
sales@elumatec.com
www.elumatec.com

The right to make technical alterations is reserved.

特性	
可横向移动的型材锁	2
可移动的型材虎钳	○
支持板 L=290 mm	○
制动件	○
四重压缩空气连接	●
移动单元	○
左右 2.0 米轨道	○
工作空气压力 (bar)	7
大约空气消耗量 (l/min)	35

包括 ●　　可用 ○

elumatec AG
Pinacher Straße, 61
75417 Mühlacker
Germany

Tel +49 7041-14-184
sales@elumatec.com
www.elumatec.com

The right to make technical alterations is reserved.