elumatec

a voilàp company

KTH

组装工作台

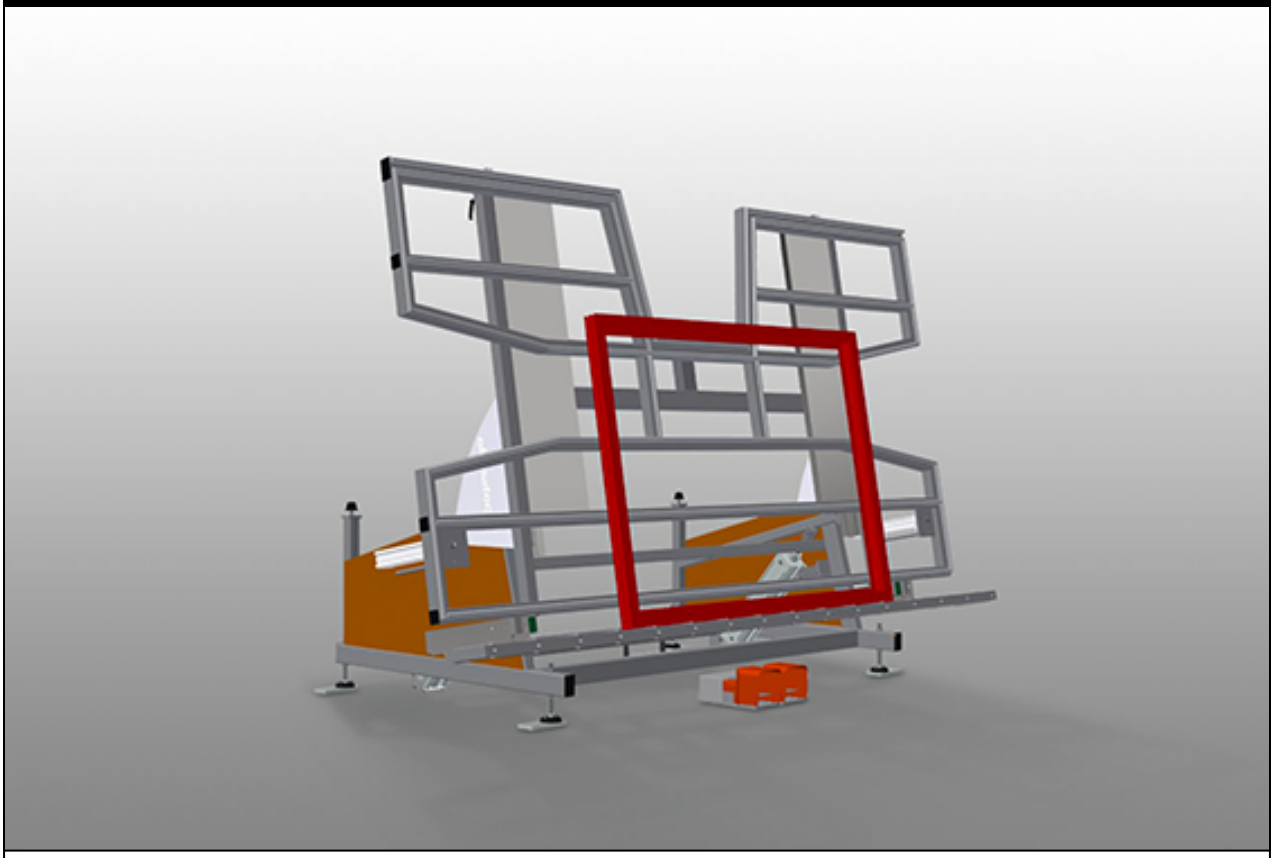

用于垂直和水平安装的组装工作台。钢制结构、坚固稳定。在从垂直输送切换至水平输送或相反时十分重要。时垂直和水平安装的理想之选。通过可无级调节的无级中间位置实现符合人体工程学原理的作业。由气动翻转。可在垂直方向上以气动方式调节高度。带塑料滑条的工作台支承面。可气动升降的滚轮支架。两个侧面、气动夹具（可降下）。四路压缩空气接口。

elumatec AG
Pinacher Straße, 61
75417 Mühlacker
Germany

Tel +49 7041-14-184
sales@elumatec.com
www.elumatec.com

The right to make technical alterations is reserved.

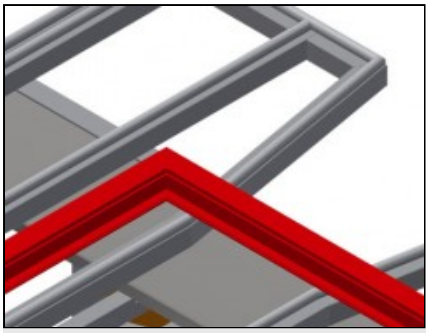

支承面

带塑料滑条的工作台支承面

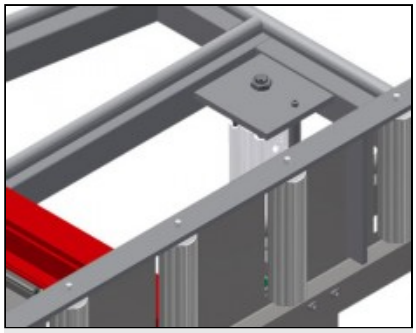

滚轮支承装置

滚道可气动升降，由此可在水平位置上自由作
，在垂直位置上可顺畅地进行输送

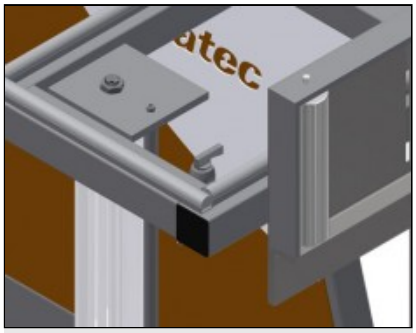

夹具

两个侧面夹具，用于窗户元件的固定。可通过
柄阀在侧面进行调节。型材装卡高度最大150
mm

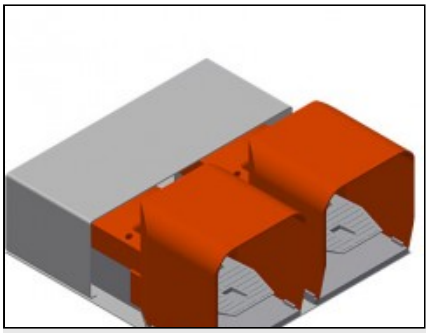

脚踏开关

通过脚踏阀门进行控制，可在水平和垂直方向上
动，在垂直位置上可以气动方式在500
mm的范围内调节高度

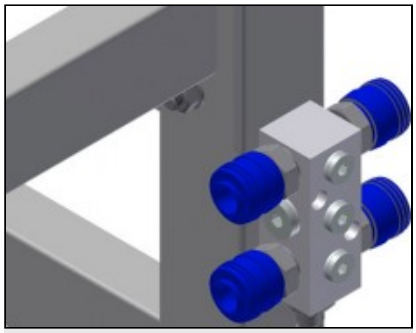

四路压缩空气接口

四路压缩空气接口，用于连接压缩空气系统

elumatec AG
Pinacher Straße, 61
75417 Mühlacker
Germany

Tel +49 7041-14-184
sales@elumatec.com
www.elumatec.com

The right to make technical alterations is reserved.

KTH / 组装工作台

型号

KTH 3000



KTH 4000

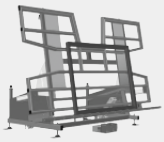

尺寸与重量

KTH 3000 / KTH 4000

长度 (mm)	3.000 / 4.000
宽度 (mm)	1.820
垂直高度 (mm)	1.900
辊筒输送机宽度 (mm)	200
重量 (Kg)	330 / 380

支撑表面

气动高度调节装置 (mm)	500
气动垂直高度调节装置	●
气动倾斜装置	●
上台支架	○
带刷条的支撑面	○
带毡条的支撑面	○
带橡胶条的支撑面	○
承重辊筒的型材保护装置	○
装载能力 (kg)	200

elumatec AG
Pinacher Straße, 61
75417 Mühlacker
Germany

Tel +49 7041-14-184
sales@elumatec.com
www.elumatec.com

The right to make technical alterations is reserved.

特性	
侧面气动虎钳（可放低）	2
附加虎钳	○
四重压缩空气连接	●
移动单元	○
左右 2.0 米轨道	○
工作空气压力 (bar)	7
大约空气消耗量 (l/min)	35

包括 ●　　可用 ○

elumatec AG
Pinacher Straße, 61
75417 Mühlacker
Germany

Tel +49 7041-14-184
sales@elumatec.com
www.elumatec.com

The right to make technical alterations is reserved.