elumatec

a voilàp company

HT

组装工作台

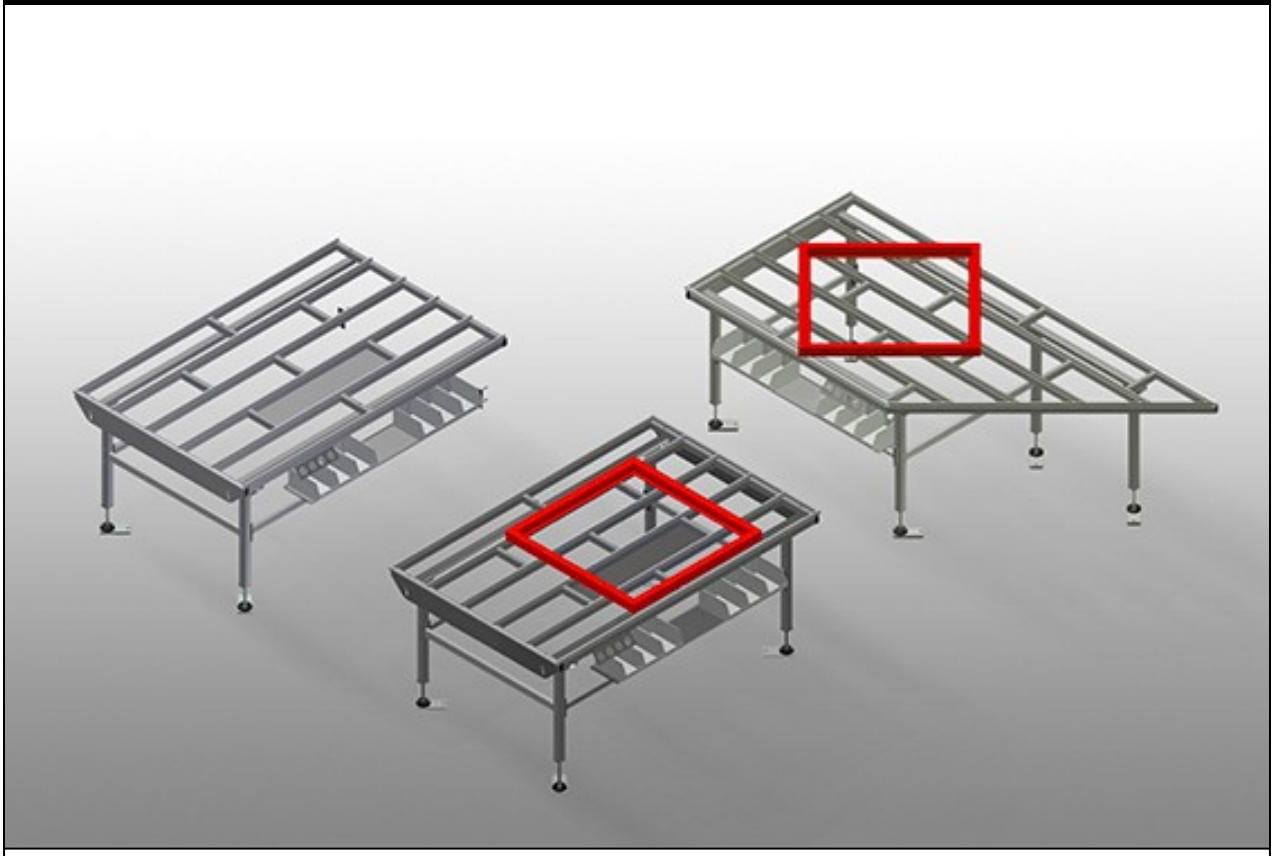

HT 1000 / HT 2000 / HT 3000: 用于在框架和窗扇上进行加工作业的水平工作台。钢制结构、坚固稳定。带塑料滑条的工作台支承面。用于存放工具和配件的存放架。高度可调。模块化结构、组装简便。

HT 1000E / HT 2000E / HT 3000E: 用于生产线的模块式工作台（基础模块）。钢制结构、坚固稳定。工作台的通用系统、用于进行连续生产的流水线。模块化系统：基础模块 + 辅助模块。附加元件可扩展。辅助模块安装方便。工作台应用范围十分广泛：例如、可作为加工生产线的独立工作台、装备工作的联排式工位、安装密封件的工作台、用于在特殊加工系统中的后续补充加工或作为缓冲区。带塑料滑条的工作台支承面。高度可调。模块化结构、组装简便。

HT 2045L / HT 2045R: 用于在框架和窗扇上进行加工作业的水平工作台。钢制结构、坚固稳定。带斜边的工作台、作为通向加工生产线或缓冲区的通道。用于在框架和窗扇上进行加工作业的组装工作台。带塑料滑条的工作台支承面。用于存放工具和配件的存放架。高度可调。模块化结构、组装简便。

elumatec AG
Pinacher Straße, 61
75417 Mühlacker
Germany

Tel +49 7041-14-184
sales@elumatec.com
www.elumatec.com

The right to make technical alterations is reserved.

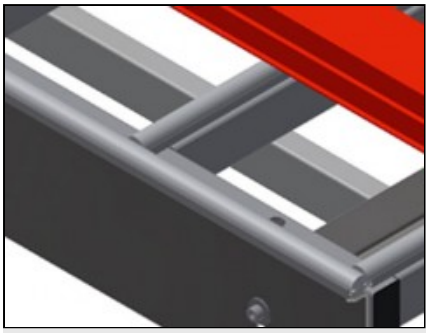

支承面 HT 1000 / HT 1000 E

带塑料滑条的工作台支承面

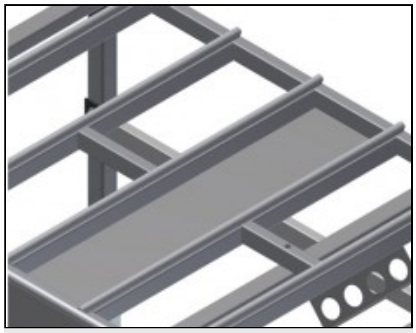

供摆放工具或其它物件的托盘
HT 1000 / HT 1000 E

用于存放工具和配件的存放架

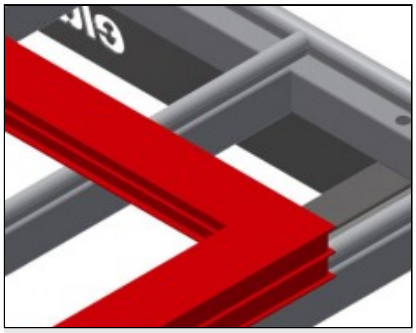

支承面 HT 2000 / HT 2000 E / HT 3000 / HT 3000 E / HT 2045 L / HT 2045 R

带塑料滑条的工作台支承面

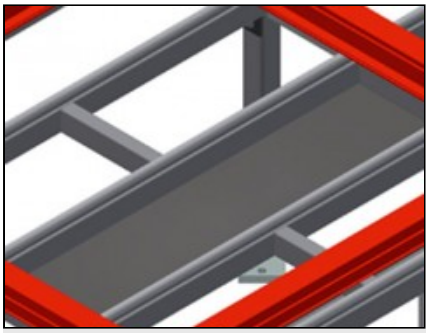

供摆放工具或其它物件的托盘
HT 2000 / HT 2000 E /
HT 3000 / HT 3000 E /
HT 2045 L / HT 2045 R

用于存放工具和配件的存放架

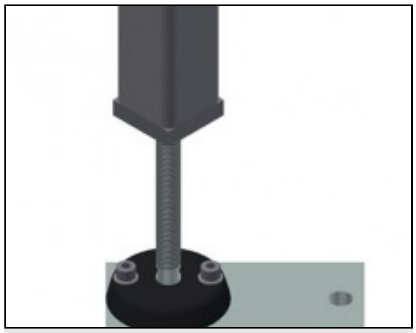

高度可调

高度可调，通过调节支脚可在850 – 1,000 mm之间调节工作高度

elumatec AG
Pinacher Straße, 61
75417 Mühlacker
Germany

Tel +49 7041-14-184
sales@elumatec.com
www.elumatec.com

The right to make technical alterations is reserved.

HT / 组装工作台

型号

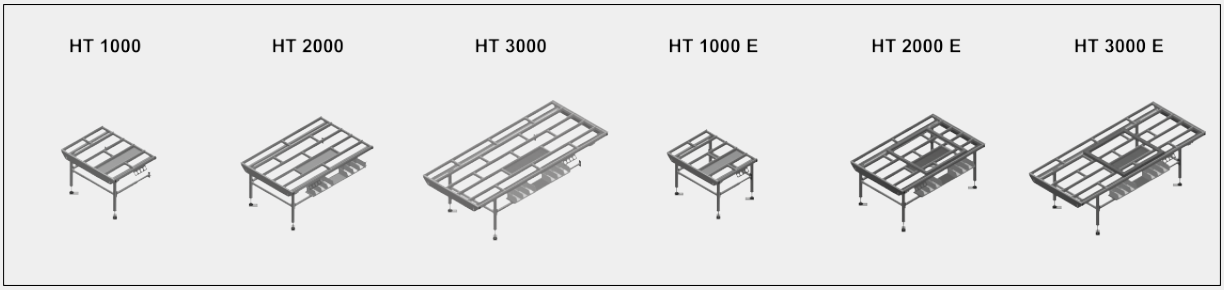



尺寸与重量

HT 1000 / HT 2000 / HT 3000 / HT 1000 E / HT 2000 E / HT 3000 E / HT 20245 L / HT 2045 R

长度 (mm)	1.000 / 2.000 / 3.000 / 1.000 / 2.000 / 3.000 / 2.850 / 2.850
宽度 (mm)	1.300
高度 (mm)	850 ÷ 1.000
重量 (Kg)	70 / 90 / 120 / 60 / 80 / 100 / 100 / 100

支撑表面

HT 1000 / HT 2000 / HT 3000 / HT 1000 E / HT 2000 E / HT 3000 E / HT 20245 L / HT 2045 R

可调高度 (mm)	●
带有塑料滑动条的工作台支撑面	○
带刷条的支撑面	○
带毡条的支撑面	○
带橡胶条的支撑面	○
辊筒支架	○

HT 1000 / HT 2000 / HT 3000 / HT 20245 L / HT 2045 R

放置刀具和配件的支撑面	●

elumatec AG
Pinacher Straße, 61
75417 Mühlacker
Germany

Tel +49 7041-14-184
sales@elumatec.com
www.elumatec.com

The right to make technical alterations is reserved.

支撑表面

HT 1000 / HT 2000 / HT 3000 E

抬升单元	○

HT 1000 E / HT 2000 E / HT 3000 E

刀架	○
通道截面的辊筒支架	○
通道截面	○

HT 2045 R

90° 倾斜支撑	○
用于倾斜支撑的带刷条支撑面	○
用于倾斜支撑的带毡条支撑面	○
用于倾斜支撑的带橡胶条支撑面	○
90° 倾斜支撑辊筒支架	○
三角支撑	○
用于三角支撑的带刷条支撑面	○
用于三角支撑的带毡条支撑面	○
用于三角支撑的带橡胶条支撑面	○
三角支撑辊筒支架	○

特性

HT 1000 / HT 2000 / HT 3000 / HT 20245 L / HT 2045 R

刀架	○

HT 1000 E / HT 2000 E / HT 3000 E

带边条的端条	○
端柱	○

HT 2000 / HT 3000 / HT 2000 E / HT 3000 E / HT 20245 L / HT 2045 R

支撑台面	○

HT 1000 / HT 2000 / HT 3000 / HT 1000 E / HT 2000 E / HT 3000 E / HT 20245 L / HT 2045 R

四重压缩空气连接	○

包括 ● 可用 ○

elumatec AG
Pinacher Straße, 61
75417 Mühlacker
Germany

Tel +49 7041-14-184
sales@elumatec.com
www.elumatec.com

The right to make technical alterations is reserved.