elumatec

a voilàp company

# HD

组装工作台

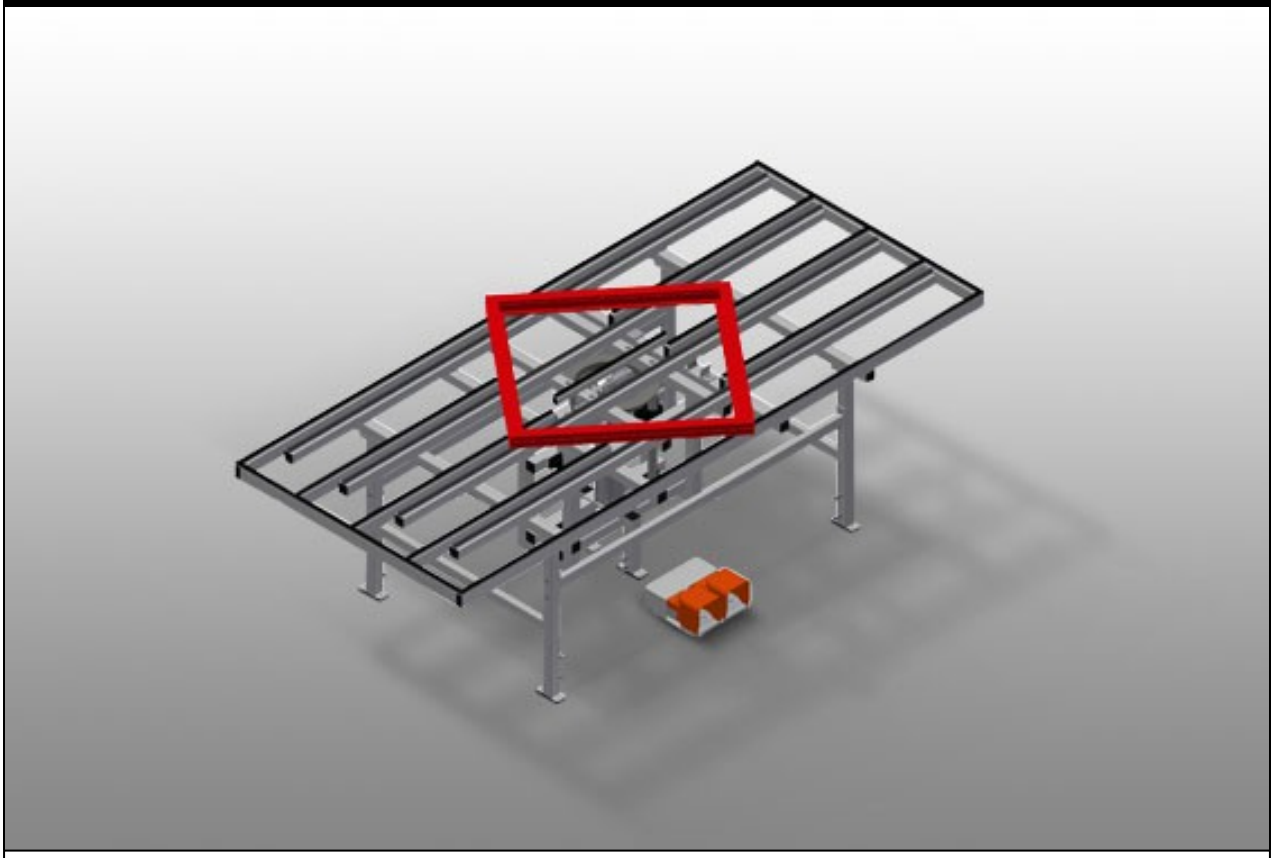

用于安装和送入密封件的提升和旋转工作台。钢制结构、坚固稳定。是安装和送入密封件的理想之选。高度可调。内工作台高度气动可调。内工作台可转动、带气动驻车制动器。带橡胶条的内工作台。带塑料滑条的外工作台。四路压缩空气接口。

**elumatec AG**
Pinacher Straße, 61
75417 Mühlacker
Germany

Tel +49 7041-14-184
sales@elumatec.com
www.elumatec.com

The right to make technical alterations is reserved.

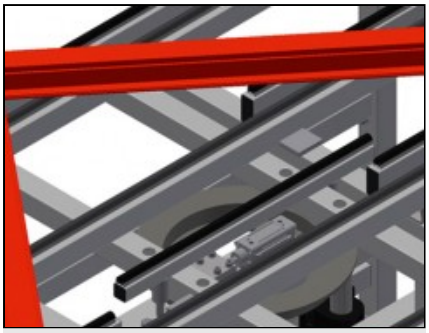

## 提升和旋转装置

在五金件安装以及最终安装
以及拉入密封件时十分实用。气动内工作台
高度可调。内工作台可转动，带气动驻车制动器

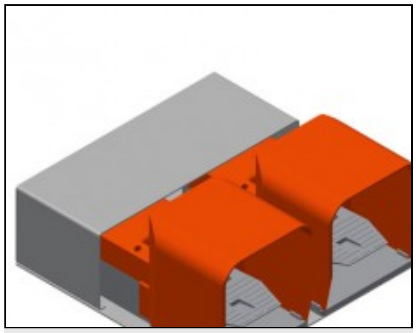

## 脚踏开关

通过脚踏阀门控制

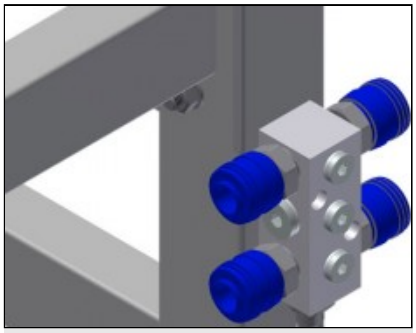

## 四路压缩空气接口

四路压缩空气接口，用于连接压缩空气系统

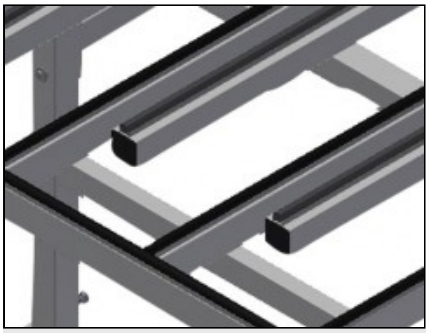

## 支承面

带塑料滑条的外工作台带橡胶条的内工作台

**elumatec AG**
Pinacher Straße, 61
75417 Mühlacker
Germany

Tel +49 7041-14-184
sales@elumatec.com
www.elumatec.com

The right to make technical alterations is reserved.

# HD / 组装工作台

## 型号

HD 3000



## 尺寸与重量

| | |
|---|---|
| 长度 (mm) | 3.000 |
| 宽度 (mm) | 1.300 |
| 重量 (Kg) | 240 |

## 支撑表面

| | |
|---|---|
| 可调高度 (mm) | 850 ÷ 1000 |
| 内部工作台的气动提升装置 (mm) | 150 |
| 装载能力 (kg) | 200 |
| 带橡胶条的外部工作台 | ○ |

## 特性

| | |
|---|---|
| 工作空气压力 (bar) | 7 |
| 大约空气消耗量 (l/min) | 35 |

包括 ●　　可用 ○

**elumatec AG**
Pinacher Straße, 61
75417 Mühlacker
Germany

Tel +49 7041-14-184
sales@elumatec.com
www.elumatec.com

The right to make technical alterations is reserved.