# AW

台车

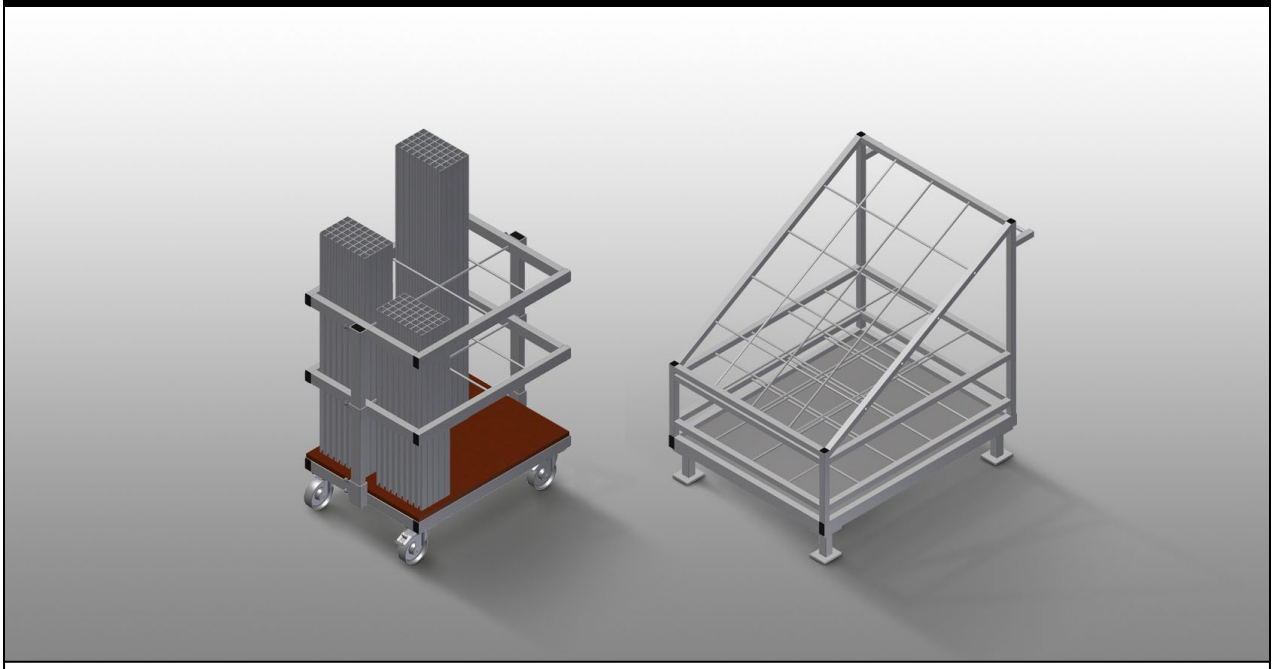

用于对切割完毕的加强型材进行分类存放和运输的推车。钢制结构、坚固稳定。以垂直式放置和运输钢型材。体积小巧。长度固定、型材存放状况清晰可见

AW 800: 四个转向滚轮、两个带刹车。

AW 1100: 可通过叉车运输。

**elumatec AG**
Pinacher Straße, 61
75417 Mühlacker
Germany

Tel +49 7041-14-184
sales@elumatec.com
www.elumatec.com

The right to make technical alterations is reserved.

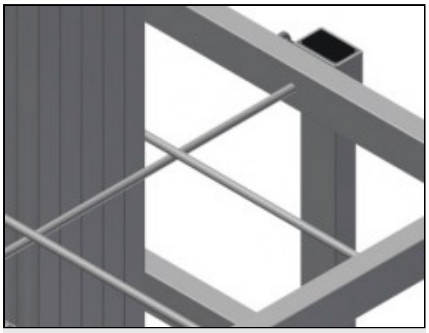

## 隔层 AW 800

六个隔层，存放空间大小190 x 265 mm

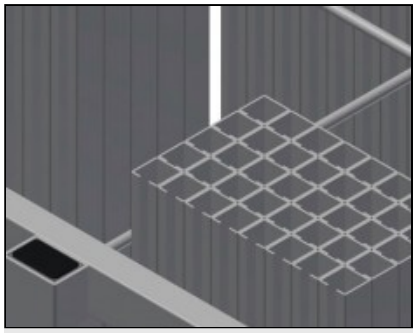

## 格子框架 AW 800

两个格子框架，高度可调

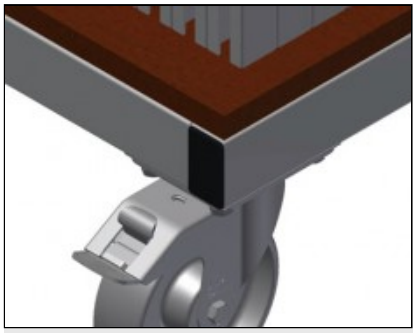

## 转向滚轮 AW 800

四个转向滚轮，两个带刹车，实现高机动性并保证轻松、安全的操作

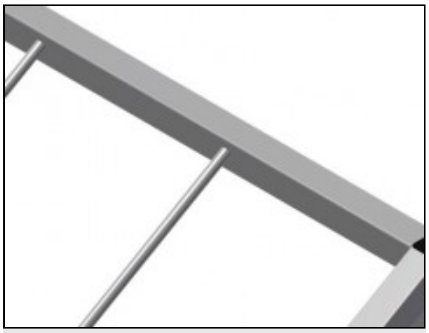

## 隔层 AW 1100

20个隔层，存放空间大小200 x 200 mm

**elumatec AG**
Pinacher Straße, 61
75417 Mühlacker
Germany

Tel +49 7041-14-184
sales@elumatec.com
www.elumatec.com

The right to make technical alterations is reserved.

# AW / 台车

## 型号




## 尺寸与重量

| AW 800 / AW 1100 | |
|---|---|
| 长度 (mm) | 800 / 1.100 |
| 宽度 (mm) | 600 / 900 |
| 高度 (mm) | 960 / 1.100 |
| 重量 (Kg) | 35 / 80 |

## 储存能力

| AW 800 / AW 1100 | |
|---|---|
| 隔仓 | 6 / 20 |
| 装载能力 (kg) | 400 / 600 |

## 特性

| AW 800 | |
|---|---|
| 旋转脚轮 | 4 |
| 带锁扣的旋转脚轮 | 2 |
| 旋转轮直径 (mm) | 125 |
| **AW 1100** | |
| 在滑动元件上（两个带锁扣的旋转脚轮和两个固定脚轮 – 旋转脚轮直径 125 mm） | ○ |

包括 ● 可用 ○

**elumatec AG**
Pinacher Straße, 61
75417 Mühlacker
Germany

Tel +49 7041-14-184
sales@elumatec.com
www.elumatec.com

The right to make technical alterations is reserved.