elumatec

a voilàp company

VR

DIKEY MAKARALI KONVEYÖRLER

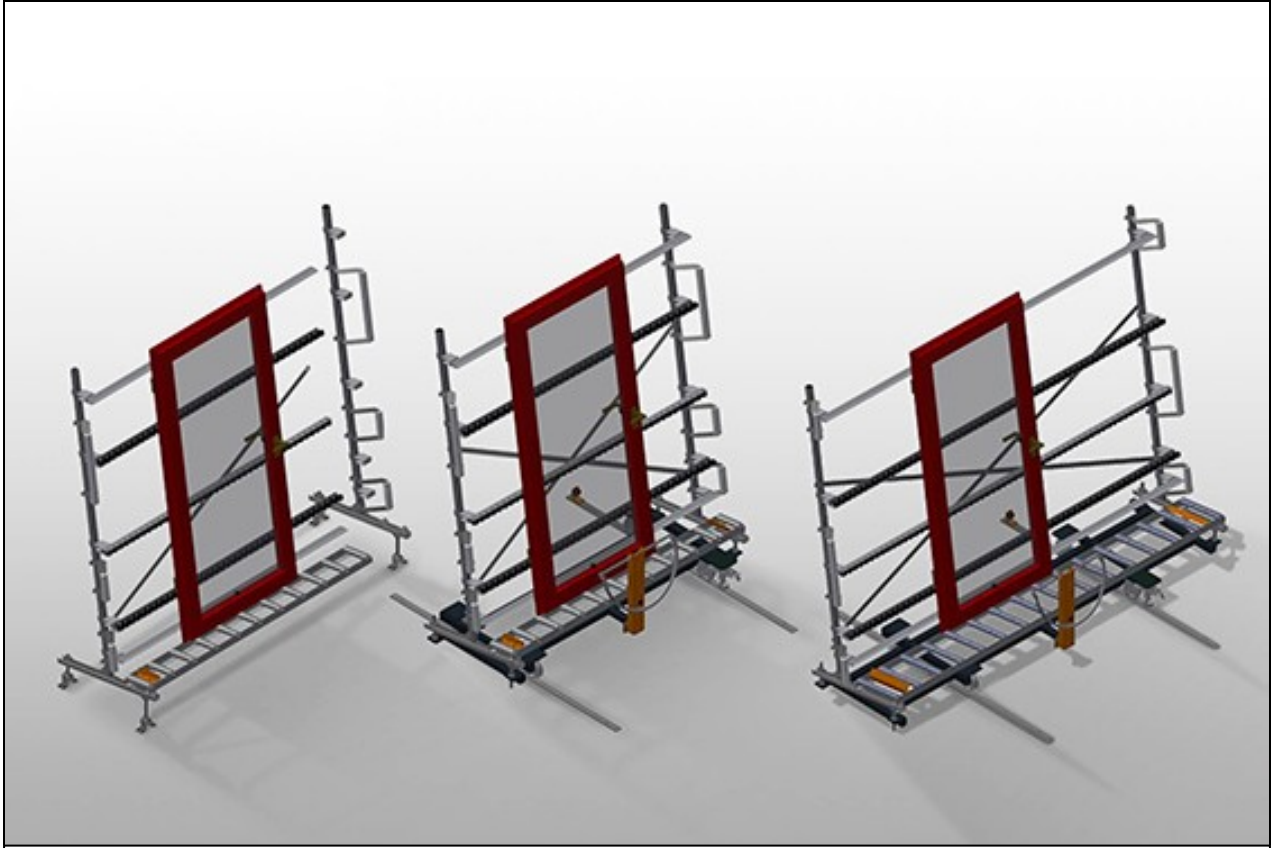

Bir sonraki işlemeye akıcı taşıma ve hazır pencerelerin depolanması ve sınıflandırılması için dikey makaralı konveyör.
VR 2000 / VR 3000 / VR 4000 / VR 2003 / VR 3003 / VR 4003: Modüler sistem genişletilebilir. Her makaralı konveyör ünitesi 2.000/3.000/4.000 mm uzunluğundadır (modele bağlı). Üstte ve altta plastik kılavuz raylar. Kauçuk makaralı üç adet küçük makaralı konveyör, 50 mm çap. Uç rafı olmayan temel ünite.
VR 2000 F / VR 3000 F / VR 4000 F / VR 2003 F / VR 3003 F / VR 4003 F: Her makaralı konveyör ünitesi 2.000/3.000/4.000 mm uzunluğundadır (modele bağlı). Üstte ve altta plastik kılavuz raylar. Kauçuk makaralı üç adet küçük makaralı konveyör, 50 mm çap. Uç raflı temel ünite. Raylar üzerinde köşe tekerlekli dikey makaralı konveyör, hareketli.
VR 3000 DF / VR 4000 DF / VR 3003 DF / VR 4003 DF: Her makaralı konveyör ünitesi 3.000/4.000 mm uzunluğundadır (modele bağlı). Üstte ve altta plastik kılavuz raylar. Kauçuk makaralı üç adet küçük makaralı konveyör, 50 mm çap. Uç raflı temel ünite. Raylar üzerinde köşe tekerlekli dikey makaralı konveyör, hareketli. Makaralı konveyör 360 ° döndürülebilir.

elumatec AG
Pinacher Straße, 61
75417 Mühlacker
Germany

Tel +49 7041-14-184
sales@elumatec.com
www.elumatec.com

The right to make technical alterations is reserved.

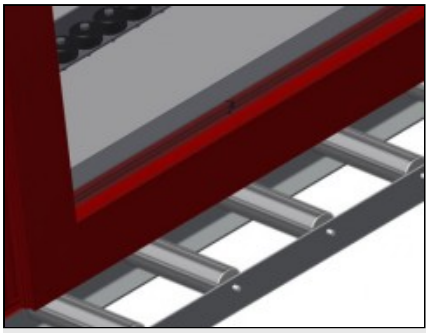

Taşıyıcı Makaralar VR 2000 / VR 3000 / VR 4000 / VR 2000F / VR 3000F / VR 4000F / VR 3000DF / VR 4000DF

Boydan boya tekerlekler, taşıyıcı makara genişliği 200 mm

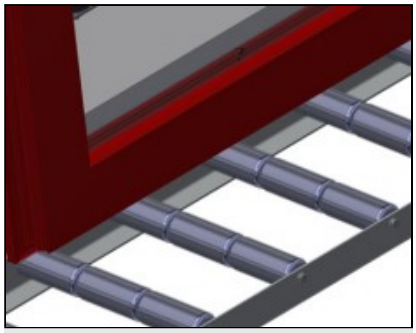

Taşıyıcı Makaralar VR 2003 / VR 3003 / VR 4003 / VR 2003F / VR 3003F / VR 4003F / VR 3003DF / VR 4003DF

Boydan boya tekerlekler, 3 parçaya bölünmüş taşıyıcı makaralar 3 x 120 mm

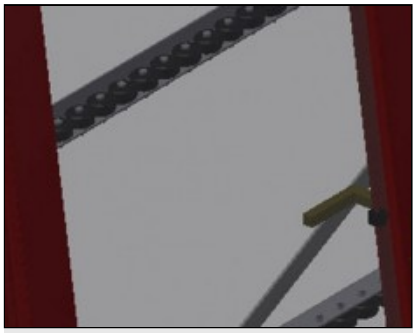

Küçük Makaralı Konveyör

Kauçuk makaralı üç adet küçük makaralı konveyör, 50 mm çap

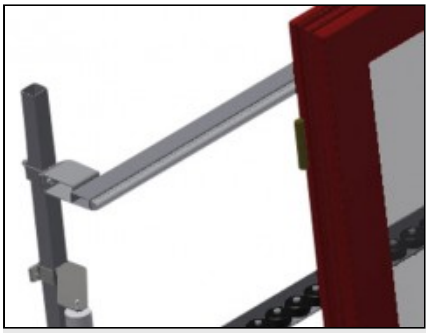

Dayama

Arka tarafta üstte ve altta plastik kılavuz raylı dayama

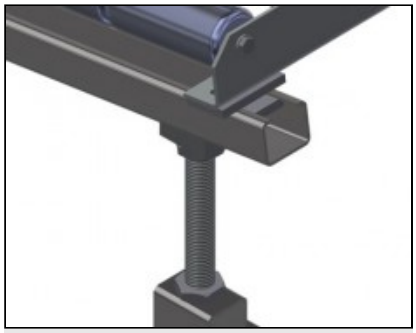

Makaralı Konveyör Yükseklik Ayarı VR 2000 / VR 3000 / VR 4000 / VR 2003 / VR 3003 / VR 4003

Alt makaralı konveyör yüksekliği ayarlı ayaklar aracılığıyla ayarlanabilmekte

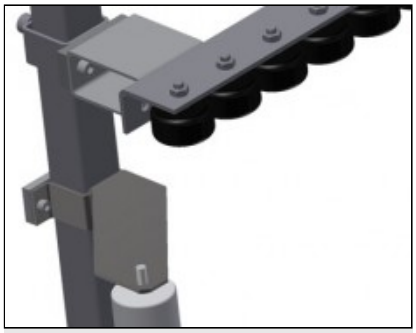

Küçük makaralı konveyör yükseklik ayarı VR 2000 / VR 3000 / VR 4000 / VR 2003 / VR 3003 / VR 4003

Küçük makaralı konveyörün yüksekliği ayarlanabilmekte

elumatec AG
Pinacher Straße, 61
75417 Mühlacker
Germany

Tel +49 7041-14-184
sales@elumatec.com
www.elumatec.com

The right to make technical alterations is reserved.

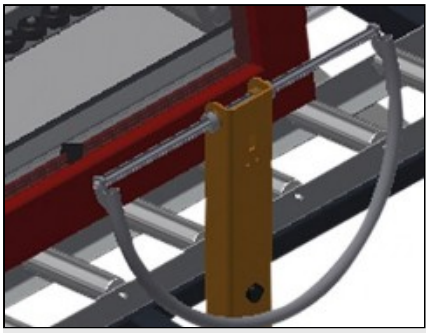

Tutamak VR 2000F / VR 3000F / VR 4000F / VR 3000DF / VR 4000DF

Makaralı konveyörü raylar üzerinde kolayca itmek için tutamak

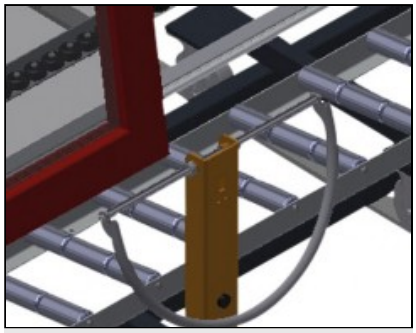

Tutamak VR 2003F / VR 3003F / VR 4003F / VR 3003DF / VR 4003DF

Makaralı konveyörü raylar üzerinde kolayca itmek için tutamak



Sürme Ünitesi (VR 2000 / VR 3000 / VR 4000 / VR 2003 / VR 3003 / VR 4003 hariç)

Köşe makaralı ve park frenli sürme ünitesi

elumatec AG
Pinacher Straße, 61
75417 Mühlacker
Germany

Tel +49 7041-14-184
sales@elumatec.com
www.elumatec.com

The right to make technical alterations is reserved.

VR / DIKEY MAKARALI KONVEYÖRLER

MODELLER

VR 2000

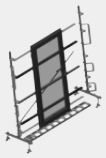

VR 3000

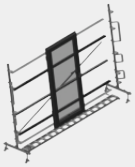

VR 4000

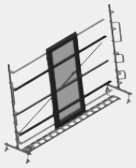

VR 2003

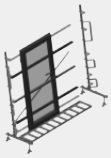

VR 3003

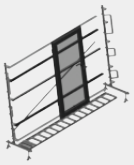

VR 4003

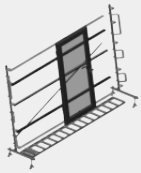

VR 2000 F



VR 3000 F



VR 4000 F



VR 2003 F



VR 3003 F



VR 4003 F

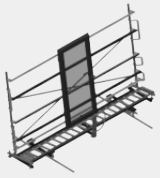

VR 3000 DF

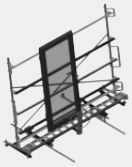

VR 4000 DF



VR 3003 DF



VR 4003 DF

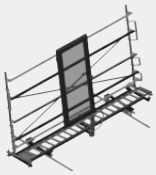

EBAT VE AĞIRLIK

VR 2000 / VR 3000 / VR 4000 / VR 2003 / VR 3003 / VR 4003 / VR 2000 F / VR 3000 F / VR 4000 F / VR 2003 F / VR 3003 F / VR 4003 F / VR 3000 DF / VR 4000 DF / VR 3003 DF / VR 4003 DF

Uzunluk (mm)	2.000 / 3.000 / 4.000 / 2.000 / 3.000 / 4.000 / 2.000 / 3.000 / 4.000 / 2.000 / 3.000 / 4.000 / 3.000 / 4.000 / 3.000 / 4.000
Genişlik (mm)	900 / 900 / 900 / 900 / 900 / 900 / 1.000 / 1.000 / 1.000 / 1.000 / 1.000 / 1.000 / 1.000 / 1.000 / 1.000 / 1.000
Yükseklik (mm)	2.400 / 2.400 / 2.400 / 2.400 / 2.400 / 2.400 / 2.490 / 2.490 / 2.490 / 2.490 / 2.490 / 2.490 / 2.490 / 2.490 / 2.490 / 2.490
Destek yüksekliği (mm)	2.100

elumatec AG
Pinacher Straße, 61
75417 Mühlacker
Germany

Tel +49 7041-14-184
sales@elumatec.com
www.elumatec.com

The right to make technical alterations is reserved.

EBAT VE AĞIRLIK

Ağırlık (kg)	80 / 120 / 200 / 100 / 120 / 220 / 100 / 140 / 200 / 120 / 180 / 200 / 180 / 220 / 200 / 240

VR 2000 / VR 3000 / VR 4000 / VR 2000 F / VR 3000 F / VR 4000 F / VR 3000 DF / VR 4000 DF

Taşıyıcı merdane genişliği (mm)	200

VR 2003 / VR 3003 / VR 4003 / VR 2003 F / VR 3003 F / VR 4003 F / VR 3003 DF / VR 4003 DF

3 parçaya ayrılmış taşıyıcı merdaneler (mm)	3 x 120

elumatec AG
Pinacher Straße, 61
75417 Mühlacker
Germany

Tel +49 7041-14-184
sales@elumatec.com
www.elumatec.com

The right to make technical alterations is reserved.

ÖZELLİKLER

Yükleme kapasitesi (kg)	200
Kauçuk merdaneli mini konveyörler, çap 50 mm	3
Sonlandırma kirişli taban ünitesi	●
Yerleştirme merdaneleri L= 500 mm (çift)	○
Yerleştirme merdaneleri L= 250 mm (çift)	○
Üst/alt kauçuk makaralı ek küçük makaralı konveyörler	○
VR 2000 F / VR 3000 F / VR 4000 F / VR 2003 F / VR 3003 F / VR 4003 F / VR 3000 DF / VR 4000 DF / VR 3003 DF / VR 4003 DF	
Flanşlı tekerli hareketli raylar üzerinde kaydırılabilen dikey konveyör	●
Sola ve sağa 2,0 m ray	○
VR 3000 DF / VR 4000 DF / VR 3003 DF / VR 4003 DF	
Konveyör 360° döndürülebilir	●
VR 2000 / VR 3000 / VR 4000 / VR 2003 / VR 3003 / VR 4003	
Sonlandırma kirişi	○
VR 2000 / VR 3000 / VR 4000 / VR 2000 F / VR 3000 F / VR 4000 F / VR 3000 DF / VR 4000 DF	
Rb = 200 mm için profil muhafazaları	○
Durdurucu kilidi Rb L= 200 mm	○
VR 2003 / VR 3003 / VR 4003 / VR 2003 F / VR 3003 F / VR 4003 F / VR 3003 DF / VR 4003 DF	
Rb= 3x120 mm için profil muhafazaları	○
Durdurucu kilidi Rb L= 3x120 mm	○

Dahil ● Mevcut ○

elumatec AG
Pinacher Straße, 61
75417 Mühlacker
Germany

Tel +49 7041-14-184
sales@elumatec.com
www.elumatec.com

The right to make technical alterations is reserved.