elumatec

a voilàp company

TMT

MONTAJ MASALARI



Aksesuarlar ve contaların ön montajı için montaj tezgahı. Sağlam çelik konstrüksiyon. Pencereler ve kapılardaki tüm aksesuarlar ve contaların tüm ön montaj çalışmaları için çalışma tezgahı. İki adet mengeneyle donatılmıştır. 45 – 120 mm montaj derinliği, 50 – 150 mm görünen genişliğe sahip profiller için bağlama tertibatı. Bağlama pozisyonu ayarlanabilir. Bağlama silindiri ayak şalteri üzerinden etkinleştirilir. 180° çevirme tertibatı, bağlanmış profiller için 30° adımlarda ayak şalteri üzerinden sabitlenebilmekte. Uzun parçalar için destek kolları. Takımlar ve küçük parçalar için 2 bölme. Takımlar için çekmece. Vidalama makinesi ve matkap için tutucu. 4'lü basınçlı hava bağlantısı. İkili Schuko prizler.

elumatec AG
Pinacher Straße, 61
75417 Mühlacker
Germany

Tel +49 7041-14-184
sales@elumatec.com
www.elumatec.com

The right to make technical alterations is reserved.

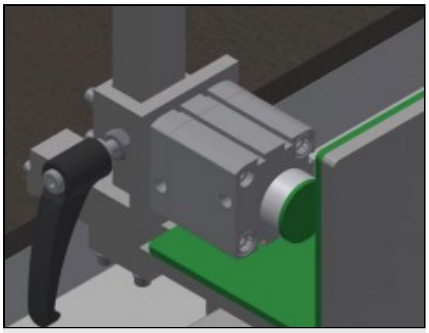

Bağlama Tertibatı

45 – 120 mm montaj derinliği, 50 – 150 mm görünen genişliğe sahip profiller için bağlama tertibatı. Bağlama pozisyonu profilin uzunlamasına yönünde ayarlanabilir. Bağlama silindiri ayak şalteri üzerinden etkinleştirilir

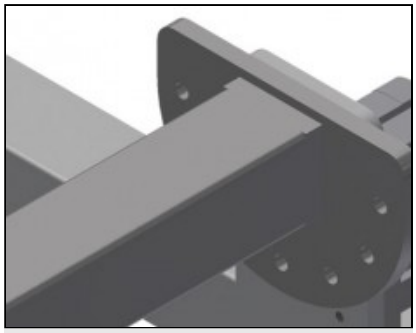

Çevirme Tertibatı

180° çevirme tertibatı, bağlanmış profiller için 30° adımlarda ayak şalteri üzerinden sabitlenebilmekte

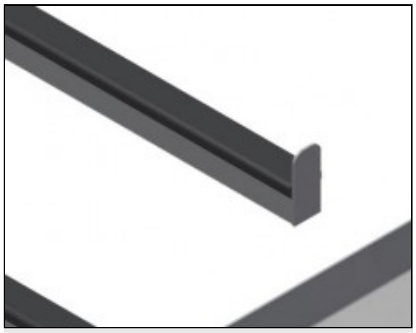

Destek kolları

Örn. çoklu kilitler gibi uzun parçalar için destek kolları. Takımlar ve küçük parçalar için bölmeler

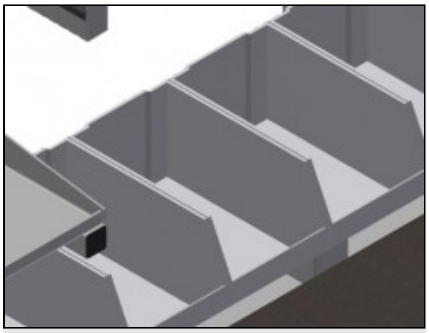

Bölmeler

5 kutulu bölme. Küçük aksesuar parçaları, aksesuarlar ve cıvatalar için kutular

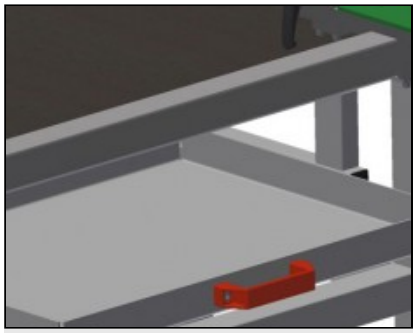

Çekmece

Takımlar için çekmece. Kauçuk kaplı takım bölmeleri

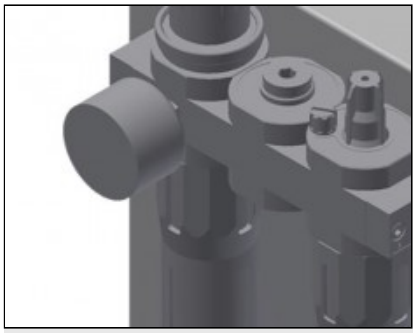

Bakım ünitesi

Basınçlı havayla çalışan aletler için bakım ünitesi

elumatec AG
Pinacher Straße, 61
75417 Mühlacker
Germany

Tel +49 7041-14-184
sales@elumatec.com
www.elumatec.com

The right to make technical alterations is reserved.

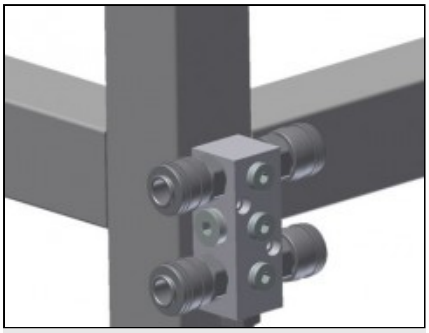

4'lü basınçlı hava bağlantısı

Basınçlı havayla çalışan aletler için 4'lü basınçlı hava bağlantısı

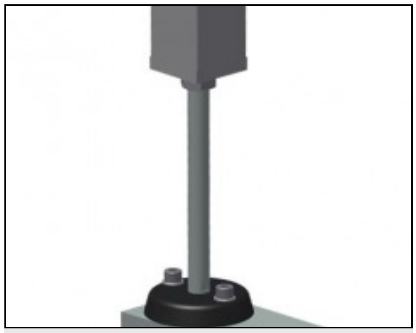

Mafsallı Ayak

Çalışma yüksekliği ayarlı ayaklar sayesinde 850 – 1.000 mm arasında ayarlanabilmekte



Takım tutucu

Pnömatik veya elektrikli takımlar için takım tutucu

elumatec AG
Pinacher Straße, 61
75417 Mühlacker
Germany

Tel +49 7041-14-184
sales@elumatec.com
www.elumatec.com

The right to make technical alterations is reserved.

TMT / MONTAJ MASALARI

MODELLER

TMT 2000



EBAT VE AĞIRLIK

Uzunluk (mm)	2.000
Genişlik (mm)	850
Yükseklik (mm)	1.970
Ağırlık (kg)	145

ÖZELLİKLER

Mengene	2
Takım ve malzeme yerleştirme rafları	2
Takım çekmeceleri	●
Vidalayıcı ya da matkap desteği	●
Dörtlü basınçlı hava bağlantısı	●
Çalışma hava basıncı (bar)	7
Hava tüketimi yaklaşık (l/dak)	20
İkili Schuko prizler	●

Dahil ● Mevcut ○

elumatec AG
Pinacher Straße, 61
75417 Mühlacker
Germany

Tel +49 7041-14-184
sales@elumatec.com
www.elumatec.com

The right to make technical alterations is reserved.