elumatec

a voilàp company

SBZ 151

PORTAL IŞLEME MERKEZLERI



- 5 eksen profil işleme merkezi
- Alüminyum ve ince duvarlı çelik profillerin esnek ve verimli şekilde işlenmesi için tasarlanmıştır
- Frezeleme, delme, diş açma, kertme, havşa açma ve kesme gibi tüm işlemleri, profil yüzeyini korumak için profil sabitken gerçekleşmektedir
- İşleme ünitesi, dinamik servo tahrikler sayesinde 66 m/dakika ile hızlı şekilde konumlanır
- 6 taraflı işleme. Alttan açılı kafa ile (opsiyonel)
- İşlem kafası ile hareket eden takımların bulunduğu magazin, kısa takım değiştirme sürelerine ve bununla birlikte optimum işleme sürelerine olanak sağlamaktadır
- Bir magazin, 13 standart takım ve yedi özel takımla (alttan işlem takımı ve özel frezeler) donatılabilmektedir. 400 mm veya 500 mm çaplı testere bıçağı için ayrı bir magazin oluşturulmuştur.
- Mutlak ölçüm sistemli bağımsız mengene konumlama
- İki adet çalışma istasyonu, iki ayrı profili art arda işlemeye olanak sağlamaktadır. Koruyucu çitler ve ışık bariyerleriyle giriş emniyeti
- Üç boyutlu işlemler, kertmeler ve kesimler için kendi kendine yeten CNC içeren 5 eksen CNC kumanda
- Mutlak devir enkoderi sistemi kullanılması sayesinde eksenlerin referans hareketi gerekli değildir
- Ağ bağlantısı ve USB arabirimi
- Windows işletim sistemi ve 15" düz ekrana sahip kontrol terminali

elumatec AG
Pinacher Straße, 61
75417 Mühlacker
Germany

Tel +49 7041-14-184
sales@elumatec.com
www.elumatec.com

The right to make technical alterations is reserved.

- İnternet üzerinden uzaktan bakım
- eluCloud-ready

İşleme Uzunlukları

SBZ 151 Edition 90 - 6,0 m

- Alın tarafında işleme ile maks. işleme uzunluğu 5.680 mm
- Alın tarafında işlemesiz maks. işleme uzunluğu 6.000 mm

SBZ 151 Edition 90 - 7,3 m

- Alın tarafında işleme ile maks. işleme uzunluğu 6.980 mm
- Alın tarafında işlemesiz maks. işleme uzunluğu 7.300 mm

SBZ 151 Edition 90 - 9,0 m

- Alın tarafında işleme ile maks. işleme uzunluğu 8.680 mm
- Alın tarafında işlemesiz maks. işleme uzunluğu 9.000 mm

SBZ 151 Edition 90 - 10,3 m

- Alın tarafında işleme ile maks. işleme uzunluğu 9.980 mm
- Alın tarafında işlemesiz maks. işleme uzunluğu 10.300 mm

SBZ 151 Edition 90 - 12,0 m

- Alın tarafında işleme ile maks. işleme uzunluğu 11.680 mm
- Alın tarafında işlemesiz maks. işleme uzunluğu 12.000 mm

SBZ 151 Edition 90 - 13,3 m

- Alın tarafında işleme ile maks. işleme uzunluğu 12.980 mm
- Alın tarafında işlemesiz maks. işleme uzunluğu 13.300 mm

SBZ 151 Edition 90 - 15,0 m

- Alın tarafında işleme ile maks. işleme uzunluğu 14.680 mm
- Alın tarafında işlemesiz maks. işleme uzunluğu 15.000 mm

SBZ 151 Edition 90 - 16,3 m

- Alın tarafında işleme ile maks. işleme uzunluğu 15.980 mm
- Alın tarafında işlemesiz maks. işleme uzunluğu 16.300 mm

Daha uzun modeller talep üzerine temin edilebilir

Opsiyonlar

- İki taraflı otomatik uzunluk ölçümü
- İki taraflı Z stroklu otomatik uzunluk ölçümü
- Takım uzunluk ölçümü ve kırılma kontrolü
- Dengeleme aynasız diş açma
- Otomatik kesim modu
- 3B kablosuz ölçüm tarayıcısı
- Takımlar

elumatec AG
Pinacher Straße, 61
75417 Mühlacker
Germany

Tel +49 7041-14-184
sales@elumatec.com
www.elumatec.com

The right to make technical alterations is reserved.

- Takım tutucular
- Pens adaptörü
- Pensler
- Alt yüzeyden işleme için açılı freze kafaları
- Testere bıçakları
- Talaş tahliye konveyörü
- Vakumlu toz duman emişi
- Etiket yazıcısı
- Barkod tarayıcı

elumatec AG
Pinacher Straße, 61
75417 Mühlacker
Germany

Tel +49 7041-14-184
sales@elumatec.com
www.elumatec.com

The right to make technical alterations is reserved.



Profil İşleme Merkezi SBZ 151 Edition 90

-110° ile +110° arasındaki gelişmiş döndürme aralığı ile 5 eksen işleme

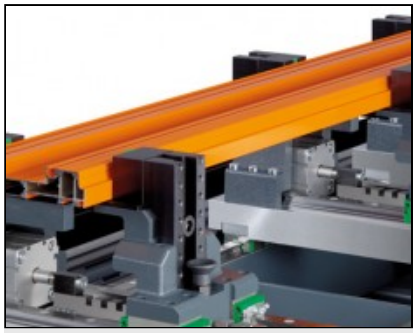

Profil İşleme Merkezi SBZ 151 Edition 90

Yeni mengene konsepti

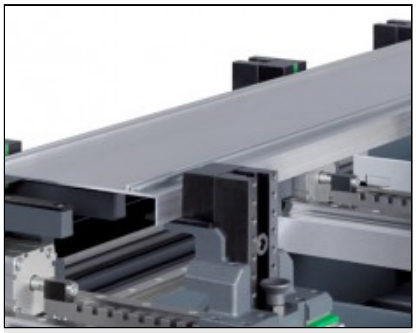

Profil İşleme Merkezi SBZ 151 Edition 90

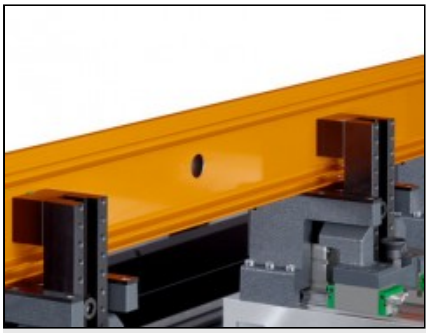

Profil İşleme Merkezi SBZ 151 Edition 90

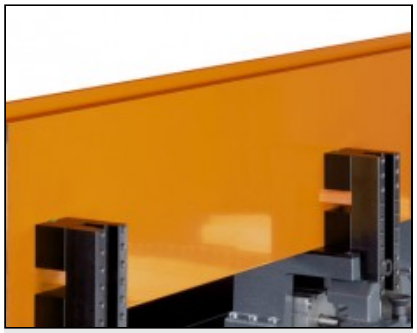

Profil İşleme Merkezi SBZ 151 Edition 90

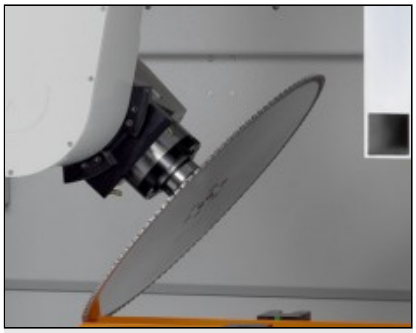

Profil İşleme Merkezi SBZ 151 Edition 90

elumatec AG
Pinacher Straße, 61
75417 Mühlacker
Germany

Tel +49 7041-14-184
sales@elumatec.com
www.elumatec.com

The right to make technical alterations is reserved.

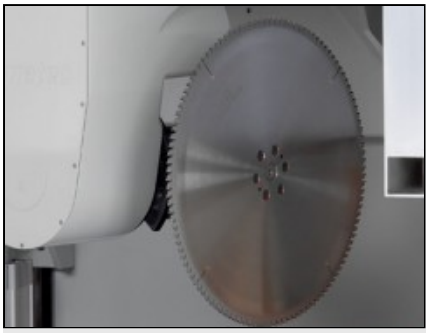

Profil İşleme Merkezi SBZ 151 Edition 90

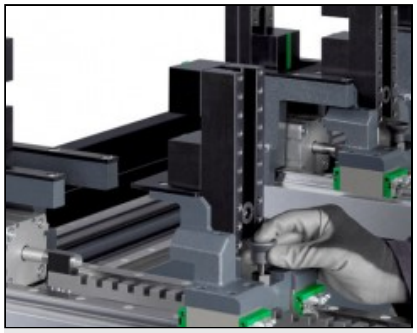

Profil İşleme Merkezi SBZ 151 Edition 90

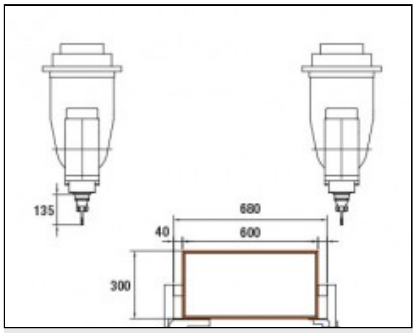

Profil İşleme Merkezi SBZ 151 Edition 90

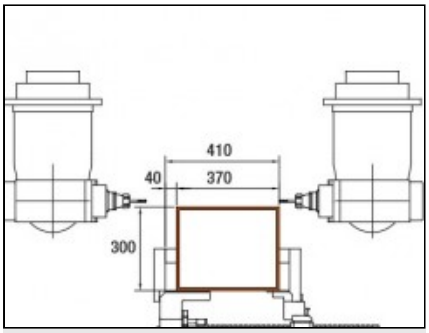

Profil İşleme Merkezi SBZ 151 Edition 90

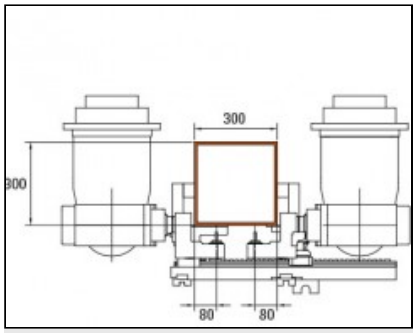

Profil İşleme Merkezi SBZ 151 Edition 90

elumatec AG
Pinacher Straße, 61
75417 Mühlacker
Germany

Tel +49 7041-14-184
sales@elumatec.com
www.elumatec.com

The right to make technical alterations is reserved.