elumatec

a voilàp company

SBZ 122/75

KABINLI IŞLEME MERKEZLERI



Alüminyum, plastik ve ince çeperli çelik profillerin ekonomik ve rasyonel bir şekilde işlenmesi için

- Frezeleme, delme, kertme havşa veya diş açma gibi tüm işlemleri, profil yüzeyinin korunması için profil sabitken gerçekleşmektedir.
- -120° ile +120° arasında kademesiz olarak konumlanabilen A ekseni
- -220° ile +220° arasında kademesiz olarak konumlanabilen C ekseni
- Beş eksenin tümü de RTCP (Rotation Tool Centerpoint) aracılığıyla anlık olarak hareket ettirilebilir
- İlave C ekseni sayesinde soldan ve sağdan alın tarafında işleme mümkündür
- Mengene kaydırma için doğrusal kılavuzlar, bağımsız
- Akıllı kontrol tekniği sayesinde çalışma sonuçları iyileştirilir
- İşleme ünitesi, dinamik servo tahrikler sayesinde 120 m/dakika ile hızlı şekilde konumlanır
- Dengeleme aynasız diş açma
- A ve C eksenli 2 eksen ünitesine 180 mm çaplı bir testere bıçağı takılabilir
- Kelepçe konumlandırma otonom
- Modern eğik yatak sayesinde ergonomik çalışma
- On iki takım bölmeli otomatik takım değiştirici (takımlar hariç)
- Modern 5 eksen kontrolü
- Mutlak devir enkoderi sistemleri kullanılması sayesinde ana eksenlerin referans hareketi gerekli değildir

elumatec AG
Pinacher Straße, 61
75417 Mühlacker
Germany

Tel +49 7041-14-184
sales@elumatec.com
www.elumatec.com

The right to make technical alterations is reserved.

- Otomatik mengene algılama ve konumlama sayesinde çarpışmalar önlenir
- Milin kısa hızlanma ve frenleme süreleri için kapalı devir kontrollü Power-Torque freze motoru
- Sertifikalı, tahrike entegre güvenlik fonksiyonları
- Akıllı kontrol tekniği sayesinde düşük elektrik tüketimi
- Eksen tahriklerinin ara devre bağlantısı sayesinde enerji verimliliği artar
- Kesintisiz güç kaynağı (UPS)
- Windows işletim sistemi
- Panel-PC 18,5“, i5 işlemci, USB bağlantıları ve ağ bağlantısı
- İşleme akışı sırasında da kontrol terminalindeki eluCam sayesinde kolay ve konforlu program girişi
- İnternet üzerinden uzaktan bakım

Makine Donanımı

- Su soğutmalı freze mili 7 kW, S1
- Bağımsız mengene kaydırma
- Otomatik mengene algılama
- Kullanıcıyı korumak için kabin
- Dört adet yatay pnömatik malzeme sıkıştırma ünitesi
- Bir malzeme dayaması, sol
- HSK-F63 takım tutucu
- Talaş teknesi üzerinden talaş boşaltma
- Minimum miktar yağlaması
- Yüksek performanslı kesim sıvısı
- Manüel kumanda cihazı
- Derinlik ölçüsü

Opsiyonlar

- Takımlar
- Takım tutucular
- Testere bıçağı 180 mm
- Çift taraflı uzunluk ölçümü
- Aşırı uzunlukta işleme için solda ilave dayama
- Aşırı uzunlukta işlenen iş parçalarını yerleştirmek için sağ malzeme referans dayaması
- Düşük enerji tüketimli kontrol panosu için Green-Line soğutma cihazı
- Barkod tarayıcı
- Seçime bağlı olarak çepeçevre kapalı koruma kabini
- Standart olarak dört mengene. Sekiz mengeneye kadar genişletilebilir
- Çift bağlama ve diğer aksesuarlar talep üzerine
- Panel-PC 21,6“, i7 işlemci
- Not tutucu
- Ses önleyici kapak
- Çarpmaya karşı optimize edilmiş bağlama ünitesi

elumatec AG
Pinacher Straße, 61
75417 Mühlacker
Germany

Tel +49 7041-14-184
sales@elumatec.com
www.elumatec.com

The right to make technical alterations is reserved.

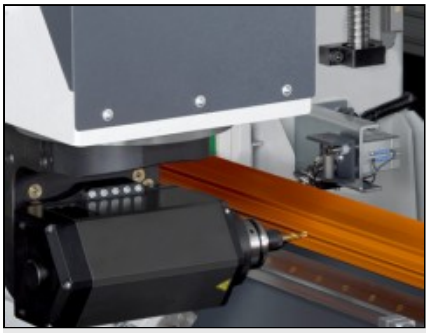

A ekseninin açı ayarı

-120° ile +120° arasında kademesiz açı ayarı



C ekseni

-220° ile +220° arasında kademesiz açı ayarı. Soldan ve sağdan alın tarafında işleme mümkündür.



Profil İşleme Merkezi SBZ 122/75

A ve C eksenli 2 eksen ünitesine 180 mm çaplı bir testere bıçağı takılabilir



Takım magazini

12'li takım değiştiriciye sahip takım magazini kısa, kolay bir donatım ve yan sürelerin asgari düzeyde olmasını sağlar

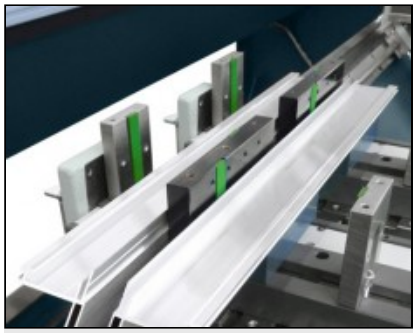

Çift bağlama

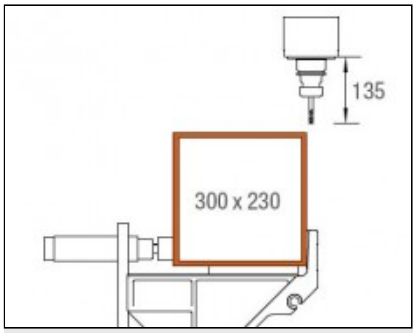

Y ve Z ekseninin işleme aralığı

Üstten profil işleme

elumatec AG
Pinacher Straße, 61
75417 Mühlacker
Germany

Tel +49 7041-14-184
sales@elumatec.com
www.elumatec.com

The right to make technical alterations is reserved.

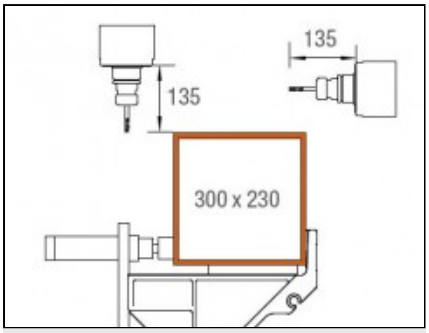

Y ve Z ekseninin işleme aralığı

Üstten ve arkadan profil işleme

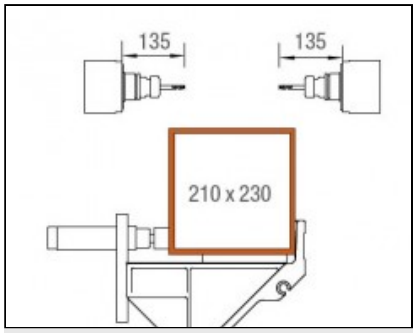

Y ve Z ekseninin işleme aralığı

Önden ve arkadan profil işleme

elumatec AG
Pinacher Straße, 61
75417 Mühlacker
Germany

Tel +49 7041-14-184
sales@elumatec.com
www.elumatec.com

The right to make technical alterations is reserved.