elumatec

a voilàp company

RMT

MONTAJ MASALARI

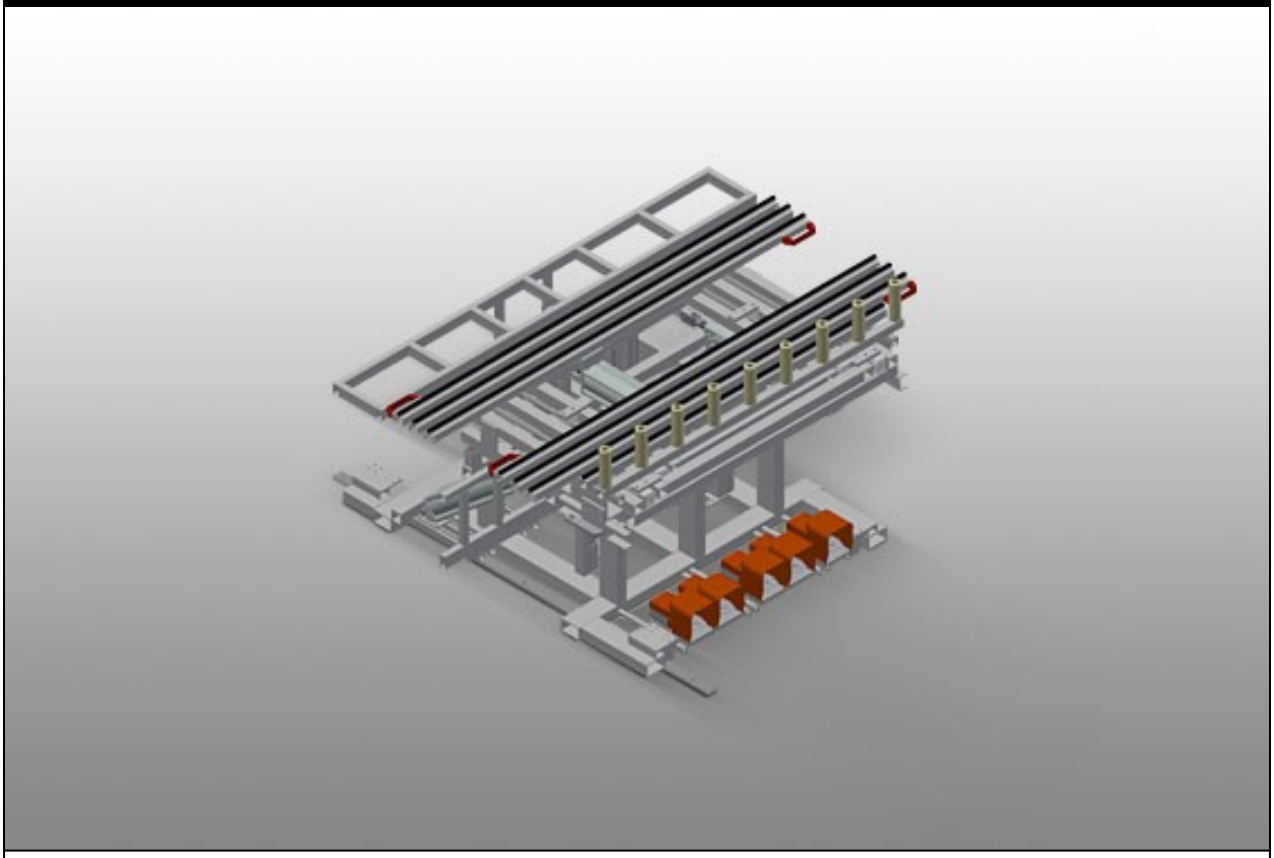

Sağlam çelik konstrüksiyon. İçeri sokma tertibatlı montaj yatırma tezgahı. Temel ölçüler 1.400 x 2.000 mm, dışarı çekilmiş 2.000 x 2.800 mm. Fırçalı çıtalarla kaplanmış ve dışarı çekilebilen iki destek tabanından oluşan çalışma platformu. Çalışma platformunun minimum büyüklüğü 2.000 x 1.000 mm. Çalışma platformunun maksimum büyüklüğü 2.800 x 2.000 mm. İki destek tabanı, yükseklik yönünde pnömatik olarak 1.000 - 2.000 mm kademesiz hareket ettirilebilen bir çerçeve oluşturur. Ayak valflı kaldırma ve yatırma tertibatı. 100 mm kaldırma tertibatıyla sabit monte edilmiş makaralı konveyör. Makaralı konveyöre aktarma / makaralı konveyörden alma için kaldırma tertibatı. Aktarma makaralı konveyörüne giriş için önde açık makaralı konveyör. Köşe makaralarına ve yan kumandalı pnömatik park frenine sahip sürme tertibatı. Opsiyon: RMT 1400 için keçe-profil çıtalı tezgah yüzeyi. Manüel valflı ek mengene.

elumatec AG
Pinacher Straße, 61
75417 Mühlacker
Germany

Tel +49 7041-14-184
sales@elumatec.com
www.elumatec.com

The right to make technical alterations is reserved.

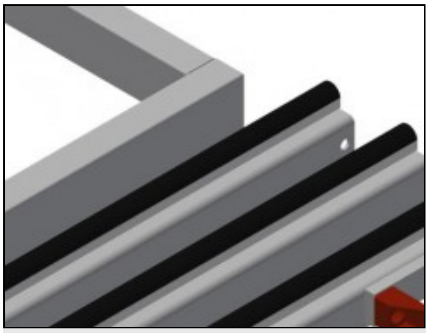

Temas yüzeyi

Fırçalı çıtalara sahip tezgah yüzeyi

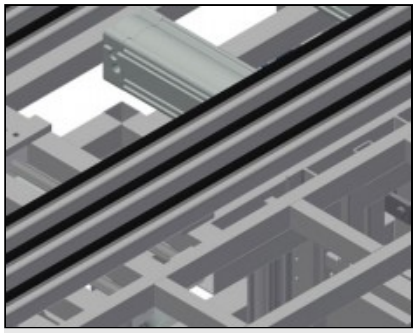

Çalışma desteği

Çalışma platformunun altında 230 mm'ye kadar yüksekliği ayarlanabilen destek masası Destek masasının derinliği 250 mm, uzunluğu 2.000 mm

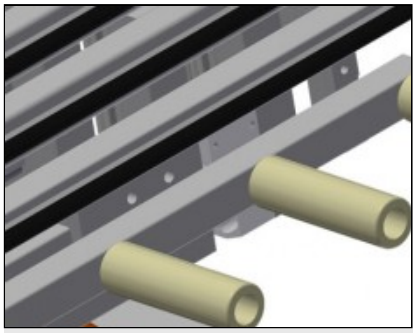

Makara desteği

Aktarma makaralı konveyörüne giriş için önde açık makaralı konveyör. 100 mm kaldırma tertibatıyla sabit monte edilmiş makaralı konveyör Makaralı konveyöre aktarma / makaralı konveyörden alma için kaldırma tertibatı

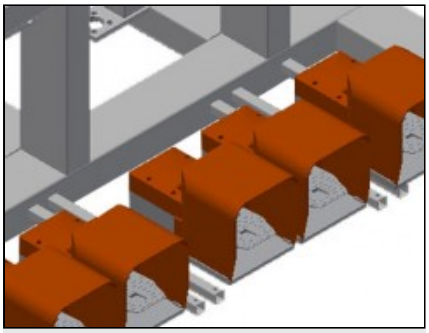

Ayak Şalteri

Ayak valfı üzerinden kumanda. Ayak valflı kaldırma ve yatırma tertibatı

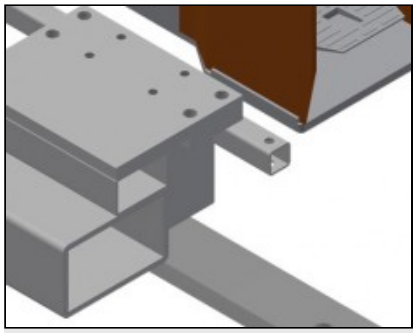

Sürme Ünitesi

Köşe makaralarına ve iki tarafta kumandalı pnömatik park frenine sahip sürme tertibatı

elumatec AG
Pinacher Straße, 61
75417 Mühlacker
Germany

Tel +49 7041-14-184
sales@elumatec.com
www.elumatec.com

The right to make technical alterations is reserved.

RMT / MONTAJ MASALARI

MODELLER

RMT 1400



EBAT VE AĞIRLIK

Uzunluk (mm)	2.000
Genişlik (mm)	1.620
Yükseklik (mm)	450

DESTEK YÜZEYI

Destek masasının uzunluğu (mm)	2.000
Destek masasının derinliği (mm)	200
Çalışma yüksekliği (mm)	950
Destek yüzeyinin eğimi	8°
Konveyör uzunluğu (mm)	1.600
Merdane çapı (mm)	50
Merdane uzunluğu (mm)	150
Yükleme kapasitesi (kg)	300

Dahil ● Mevcut ○

elumatec AG
Pinacher Straße, 61
75417 Mühlacker
Germany

Tel +49 7041-14-184
sales@elumatec.com
www.elumatec.com

The right to make technical alterations is reserved.