RF

TAŞIMA ARABALARI

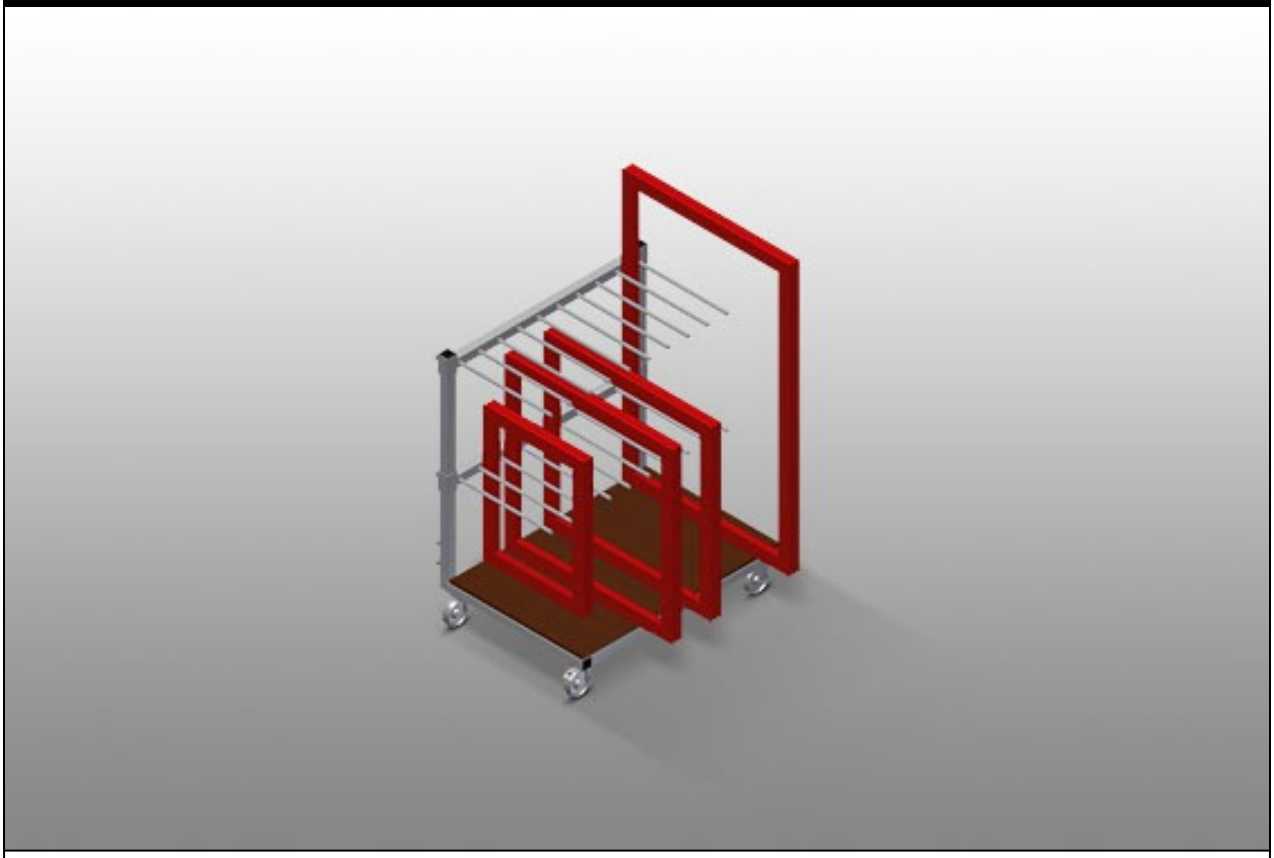

Çerçeveler ve kanatların işletme içinde taşınması için profil arabası. Sağlam çelik konstrüksiyon. Çerçevelerin ve kanatların taşınması ve depolanması için düzenleme bölmeli araba. Sert ahşap destek. 9 çerçeve için bölme bölücü. Bölme bölücünün yüksekliği ayarlanabilir. 2'si park frenli 4 tekerlek.

elumatec AG
Pinacher Straße, 61
75417 Mühlacker
Germany

Tel +49 7041-14-184
sales@elumatec.com
www.elumatec.com

The right to make technical alterations is reserved.

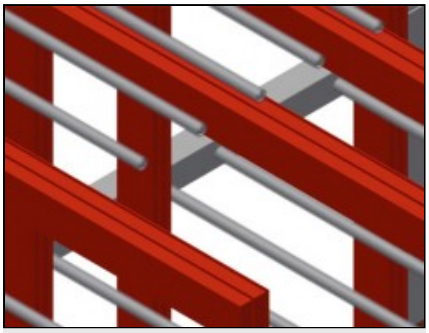

Kolay yükleme ve boşaltma

Her elemana hemen ulaşılabilir

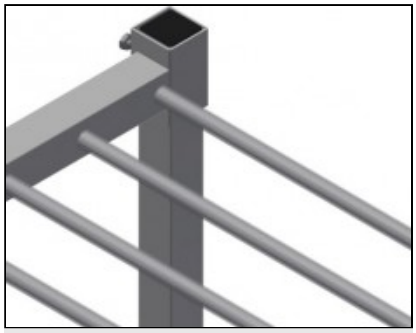

Bölme bölücü

Yükseklik ayarlı bölme bölücü, Bölme genişliği 100 mm Bölme derinliği 540 mm

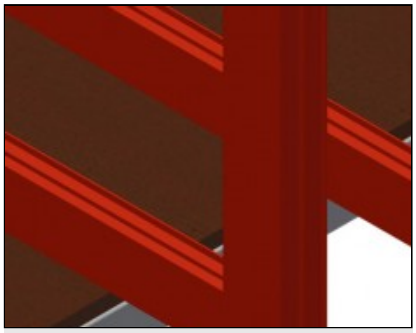

Yerleştirme Yüzeyi

Sert ahşap plakalı alt destek

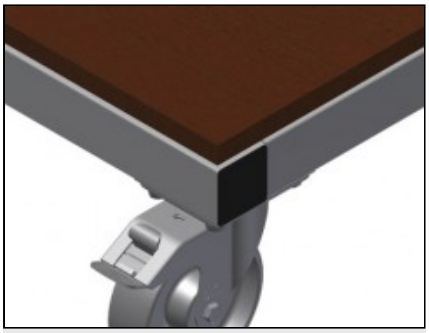

Tekerlekler

İkisi park frenli dört tekerlek yüksek hareketlilik ve kolay, güvenli kullanım sağlar

elumatec AG
Pinacher Straße, 61
75417 Mühlacker
Germany

Tel +49 7041-14-184
sales@elumatec.com
www.elumatec.com

The right to make technical alterations is reserved.

RF / TAŞIMA ARABALARI

MODELLER

RF 1000

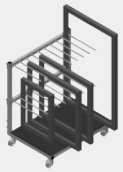

EBAT VE AĞIRLIK

Uzunluk (mm)	1.180
Genişlik (mm)	850
Yükseklik (mm)	1.360
Ağırlık (kg)	65

DEPOLAMA KAPASİTESİ

Ayırıcılar	2
Bölmeler	9
Bölme genişliği (mm)	100
Bölmeler derinliği (mm)	540
Destek yüksekliği (mm)	1.150
Yükleme kapasitesi (kg)	400

ÖZELLİKLER

Plastik muhafaza	○
Döner tekerler	4
Kilitleme durduruculu döner tekerler	2
Döner teker çapı (mm)	125

Dahil ● Mevcut ○

elumatec AG
Pinacher Straße, 61
75417 Mühlacker
Germany

Tel +49 7041-14-184
sales@elumatec.com
www.elumatec.com

The right to make technical alterations is reserved.