elumatec

a voilàp company

PWW

TAŞIMA ARABALARI

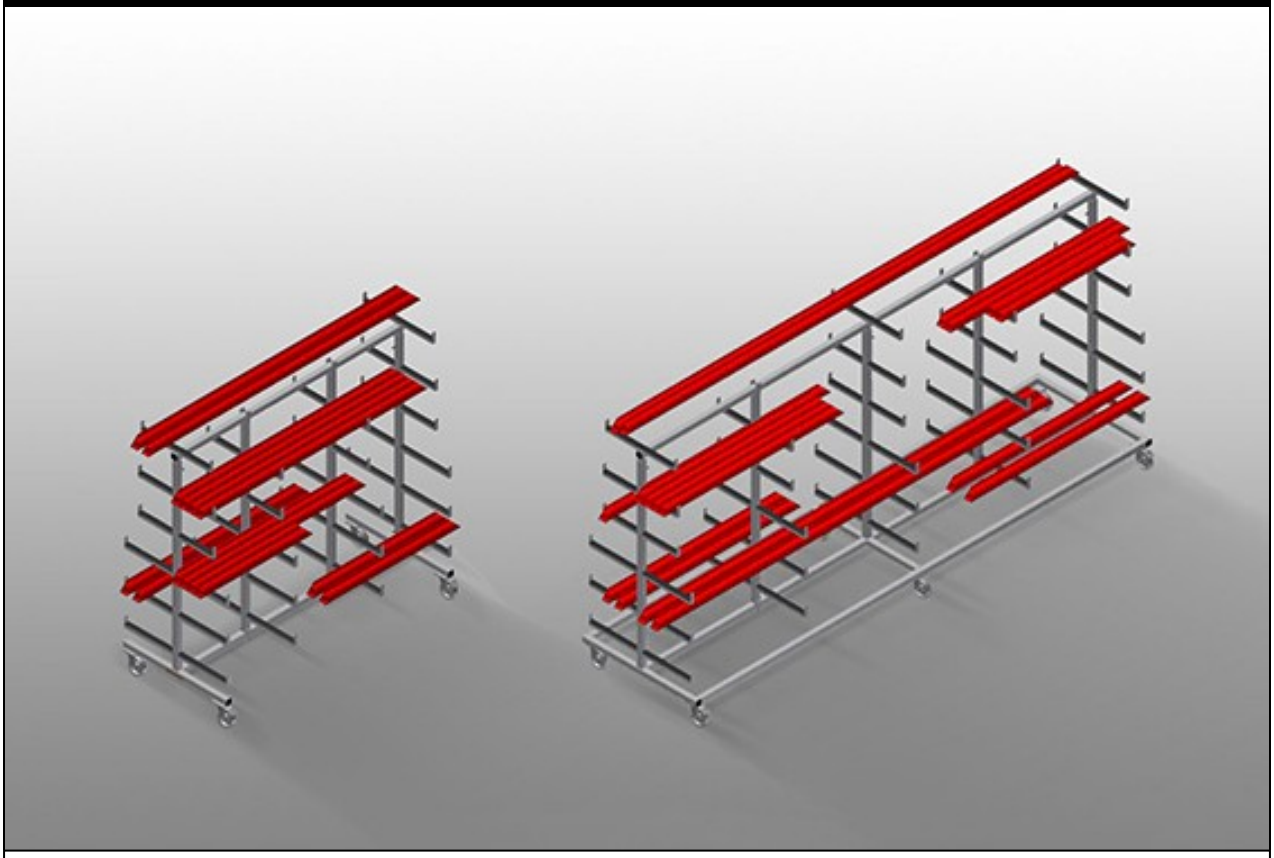

Profillerin yatay depolanması ve taşınması için profil arabası. Sağlam çelik konstrüksiyon. Yatay profil taşıma. Çubuk malzeme ve profil kesimleri için kolay taşıma. Destek kolları kauçuk profille kaplanmıştır. Çift taraflı profil yerleştirme için profil arabası. Her destekte 6 bölme.

PWW 1000: 1 adet orta destek. 2'si park frenli 4 tekerlek.

PWW 2000: 2 adet orta destek. 2'si park frenli 4 tekerlek.

PWW 4000: 3 adet orta destek. 2'si park frenli 6 tekerlek.

elumatec AG
Pinacher Straße, 61
75417 Mühlacker
Germany

Tel +49 7041-14-184
sales@elumatec.com
www.elumatec.com

The right to make technical alterations is reserved.

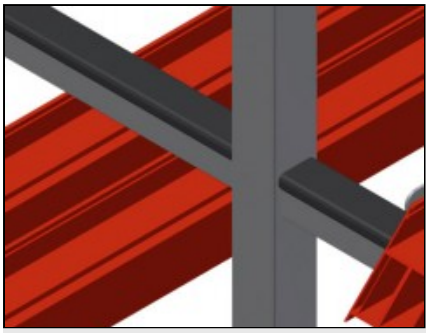

Kolay yükleme ve boşaltma

Düzenli depolama sayesinde hızlı erişim

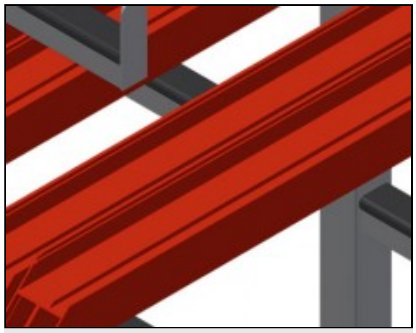

Destek kolları

Kauçuk kaplı destek kolları, orta destek ayarlanabilmekte

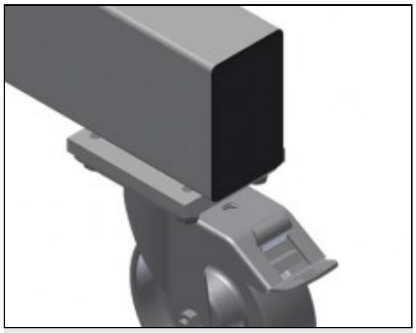

Tekerlekler

2'si park frenli 4 tekerlek yüksek hareketlilik ve kolay, güvenli kullanım sağlar

elumatec AG
Pinacher Straße, 61
75417 Mühlacker
Germany

Tel +49 7041-14-184
sales@elumatec.com
www.elumatec.com

The right to make technical alterations is reserved.

PWW / TAŞIMA ARABALARI

MODELLER



EBAT VE AĞIRLIK

PWW 1000 / PWW 2000 / PWW 4000

Uzunluk (mm)	1.625 / 2.000 / 4.000
Genişlik (mm)	900 / 900 / 1.000
Yükseklik (mm)	1.960
Ağırlık (kg)	60 / 75 / 130

DEPOLAMA KAPASİTESİ

PWW 1000 / PWW 2000 / PWW 4000

Raflar	11
Dahili genişlik (mm)	260
Alt raf genişliği (mm)	420
Üst raf genişliği (mm)	300
Yükleme kapasitesi (kg)	350 / 350 / 500

elumatec AG
Pinacher Straße, 61
75417 Mühlacker
Germany

Tel +49 7041-14-184
sales@elumatec.com
www.elumatec.com

The right to make technical alterations is reserved.

ÖZELLİKLER

PWW 1000 / PWW 2000 / PWW 4000

Orta kiriş	1 / 2 / 3
Döner tekerler	4 / 4 / 6
Kilitleme durduruculu döner tekerler	2
Döner teker çapı (mm)	125

PWW 1000 / PWW 2000

Tekli orta kiriş	○

Dahil ● Mevcut ○

elumatec AG
Pinacher Straße, 61
75417 Mühlacker
Germany

Tel +49 7041-14-184
sales@elumatec.com
www.elumatec.com

The right to make technical alterations is reserved.