elumatec

a voilàp company

PLW

TAŞIMA ARABALARI

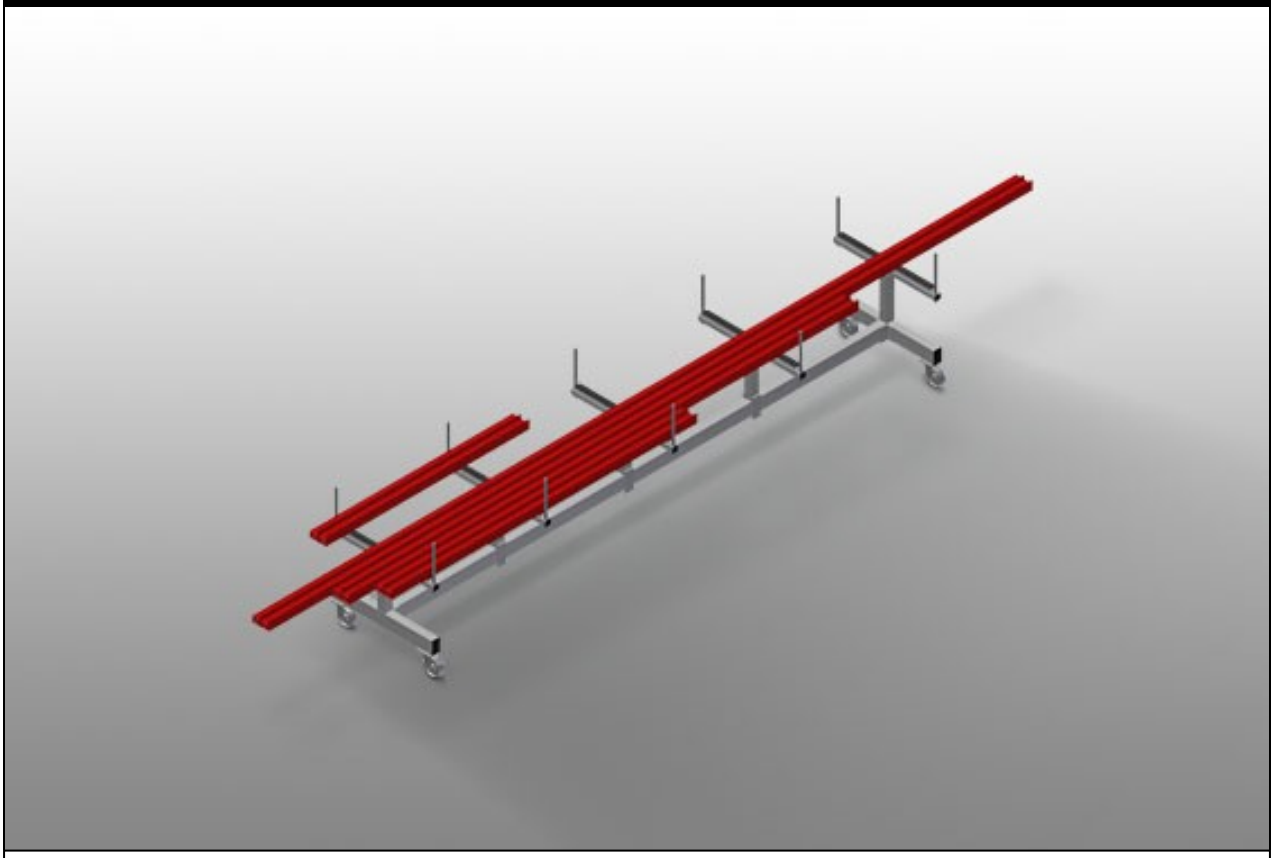

Profillerin depolanması ve taşınması için araba. Sağlam çelik konstrüksiyon. Kesme işleminden önce ve sonra profillerin taşınması ve depolanması için araba. Düzenli depolama sayesinde hızlı erişim. Perde duvar imalatı için ideal taşıma. Araba, örn. bir çift başlı testere veya işleme merkezinden önce mobil ara depo olarak da kullanılabilir. Kaydırılabilir profil destek kolları. Kauçuk kaplı profil desteği. 2'si park frenli 4 tekerlek.

elumatec AG
Pinacher Straße, 61
75417 Mühlacker
Germany

Tel +49 7041-14-184
sales@elumatec.com
www.elumatec.com

The right to make technical alterations is reserved.

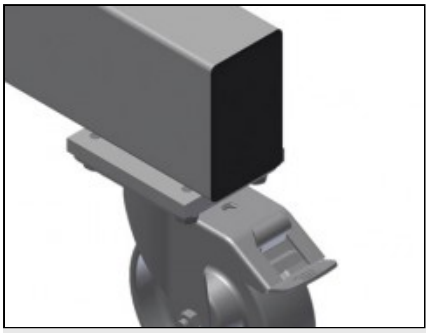

Tekerlekler

2'si park frenli 4 tekerlek yüksek hareketlilik ve kolay, güvenli kullanım sağlar

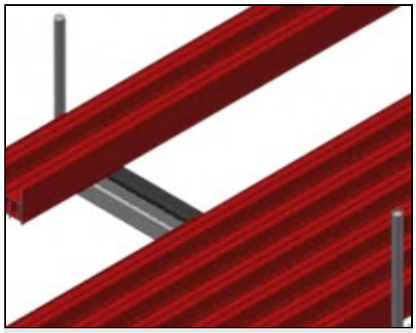

Temas Yüzeyi

Temas yüzeyi kauçuk profille kaplandığından profili hasarlara karşı korumaktadır

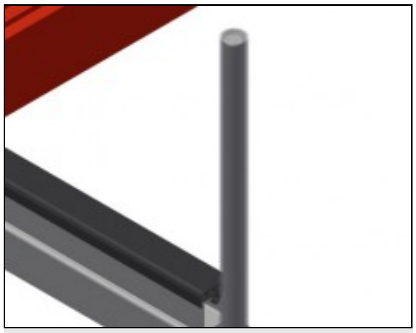

Plastik korumalı sınırlandırıcı

Dikey sınırlandırıcılar plastik korumayla kaplanmıştır, profili hasarlara karşı korur ve kaymayı önler

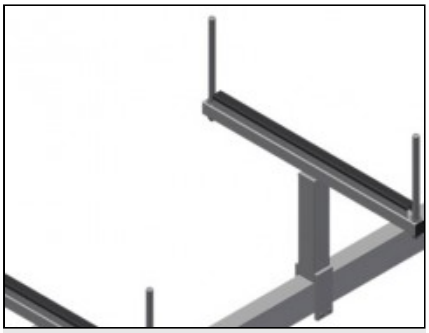

Profil Desteği

Kaydırılabilir profil desteği

elumatec AG
Pinacher Straße, 61
75417 Mühlacker
Germany

Tel +49 7041-14-184
sales@elumatec.com
www.elumatec.com

The right to make technical alterations is reserved.

PLW / TAŞIMA ARABALARI

MODELLER

PLW 4000

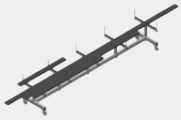

EBAT VE AĞIRLIK

Uzunluk (mm)	4.000
Genişlik (mm)	800
Yükseklik (mm)	900
Ağırlık (kg)	100

DEPOLAMA KAPASİTESİ

Destek kolları eni (mm)	750
Sınırlayıcıların yüksekliği (mm)	270
Yükleme kapasitesi (kg)	600

ÖZELLİKLER

Döner tekerler	4
Kilitleme durduruculu döner tekerler	2
Döner teker çapı (mm)	125

Dahil ● Mevcut ○

elumatec AG
Pinacher Straße, 61
75417 Mühlacker
Germany

Tel +49 7041-14-184
sales@elumatec.com
www.elumatec.com

The right to make technical alterations is reserved.