PHW

TAŞIMA ARABALARI

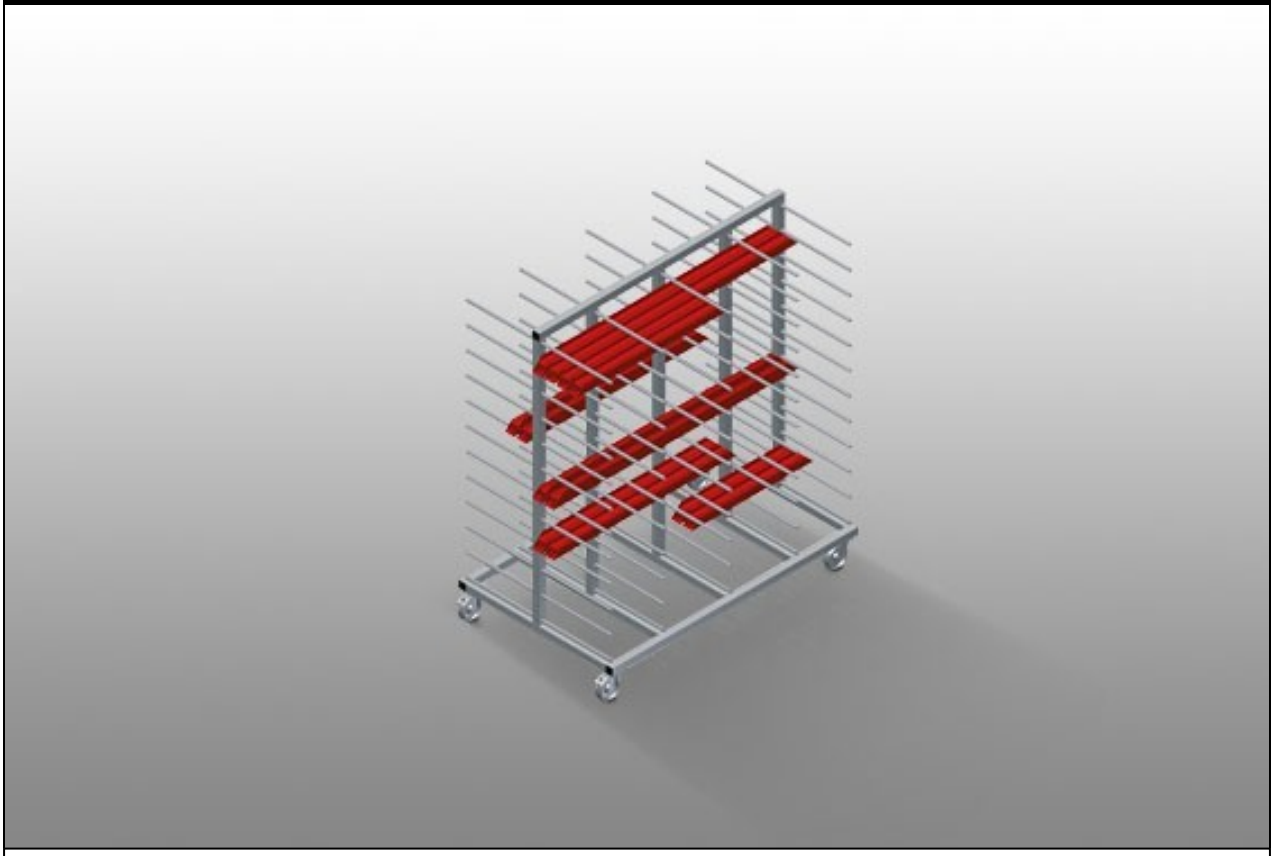

Profillerin yatay depolanması ve taşınması için profil arabası. Sağlam çelik konstrüksiyon. Yatay profil taşıma. Çift taraflı profil yerleştirme için profil arabası. Her destekte 12 bölme. 2'si park frenli 4 tekerlek.

elumatec AG
Pinacher Straße, 61
75417 Mühlacker
Germany

Tel +49 7041-14-184
sales@elumatec.com
www.elumatec.com

The right to make technical alterations is reserved.

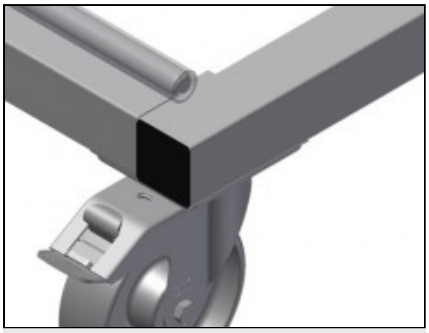

Tekerlekler

2'si park frenli 4 tekerlek yüksek hareketlilik ve kolay, güvenli kullanım sağlar



Destek kolları

Bölme genişliği : 120 mm, bölme derinliği : 450 mm, kolay yükleme ve boşaltma, düzenli depolama sayesinde hızlı erişim

elumatec AG
Pinacher Straße, 61
75417 Mühlacker
Germany

Tel +49 7041-14-184
sales@elumatec.com
www.elumatec.com

The right to make technical alterations is reserved.

PHW / TAŞIMA ARABALARI

MODELLER

PHW 1600

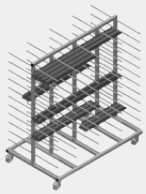

PHW 2000

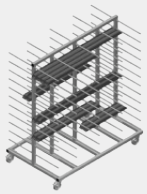

EBAT VE AĞIRLIK

PHW 1600 / PHW 2000

Uzunluk (mm)	1.600 / 2.000
Genişlik (mm)	1.000
Yükseklik (mm)	1.850
Ağırlık (kg)	140 / 150

DEPOLAMA KAPASİTESİ

Raflar	24
Dahili genişlik (mm)	120
Bölme genişliği (mm)	450
Yükleme kapasitesi (kg)	350

ÖZELLİKLER

Plastik muhafaza	○
Numaralı etiketler	○
Döner tekerler	4
Kilitleme durduruculu döner tekerler	2
Döner teker çapı (mm)	125

Dahil ● Mevcut ○

elumatec AG
Pinacher Straße, 61
75417 Mühlacker
Germany

Tel +49 7041-14-184
sales@elumatec.com
www.elumatec.com

The right to make technical alterations is reserved.