elumatec

a voilàp company

SBZ 140

PORTAL IŞLEME MERKEZLERI



- 4 eksen profil işleme merkezi
- Alüminyum ve ince duvarlı çelik profillerin ekonomik ve rasyonel şekilde işlenmesi için
- Hava soğutmalı freze milli standart model (su soğutmalı model opsiyonel olarak temin edilebilir)
- Frezeleme, delme ve diş açma gibi tüm iş adımları, profil yüzeyinin korunması için profil çubuğu sabitken gerçekleşir.
- -90° ile +90° arasındaki açılarda, tüm takımlarla kademesiz işleme
- Mutlak ölçüm sistemli otomatik mengene konumlama
- İşlem kafası ile hareket eden takım magazini, kısa takım değiştirme ve bununla birlikte optimum işleme sürelerine olanak sağlamaktadır
- Magazin 8 takımla donatılabilmekte
- Çift profil işleme ve alın işleme için, iki adede kadar farklı takıma sahip döner açılı kafa bulunmaktadır (0° – 90° – 180° – 270°) (opsiyon)
- İki adet işleme bölgesi, mekik modunda işlemeye olanak sağlamaktadır (opsiyonel). Bölge emniyeti, azami güvenlik için kullanıcı tarafındaki lazer tarayıcısıyla sağlanmaktadır.
- 4 eksen kontrolü
- 18,5" renkli ekran, USB bağlantıları ve ağ bağlantısı
- Windows işletim sistemi

elumatec AG
Pinacher Straße, 61
75417 Mühlacker
Germany

Tel +49 7041-14-184
sales@elumatec.com
www.elumatec.com

The right to make technical alterations is reserved.

- eluCam

İşleme Uzunlukları

SBZ 140 – 4,2 m

- Alın tarafında işleme ile maks. işleme uzunluğu 4.200 mm
- Alın tarafında işlemesiz maks. işleme uzunluğu 4.320 mm

SBZ 140 – 7,6 m

- Alın tarafında işleme ile maks. işleme uzunluğu 7.600 mm
- Alın tarafında işlemesiz maks. işleme uzunluğu 7.720 mm

SBZ 140 – 9,7 m

- Alın tarafında işleme ile maks. işleme uzunluğu 9.700 mm
- Alın tarafında işlemesiz maks. işleme uzunluğu 9.820 mm

Opsiyonlar

- Mekik modu için çift taraflı işleme
- İki taraflı otomatik uzunluk ölçümü
- Çift profil işleme için bağlama tertibatı
- Barkod tarayıcı
- Sabit takım magazini (16'lı)
- Açılı kafa veya testere kafası için birlikte hareket eden takım değiştirici
- Açılı freze kafaları
- Testere kafası
- Takım tutucular
- Pens adaptörü
- Pensler
- Takımlar
- eluCad (optimize edilmiş üretim yöntemi için ofis yazılım paketi)

elumatec AG
Pinacher Straße, 61
75417 Mühlacker
Germany

Tel +49 7041-14-184
sales@elumatec.com
www.elumatec.com

The right to make technical alterations is reserved.



SBZ 140 Profil İşleme Merkezi



SBZ 140 Profil İşleme Merkezi

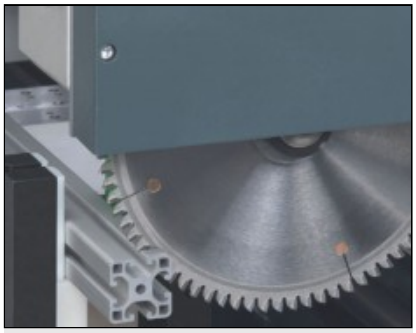

SBZ 140 Profil İşleme Merkezi



SBZ 140 Profil İşleme Merkezi



SBZ 140 Profil İşleme Merkezi

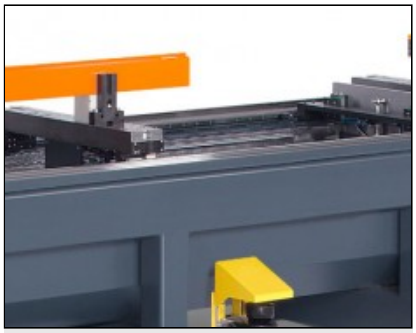

SBZ 140 Profil İşleme Merkezi

elumatec AG
Pinacher Straße, 61
75417 Mühlacker
Germany

Tel +49 7041-14-184
sales@elumatec.com
www.elumatec.com

The right to make technical alterations is reserved.

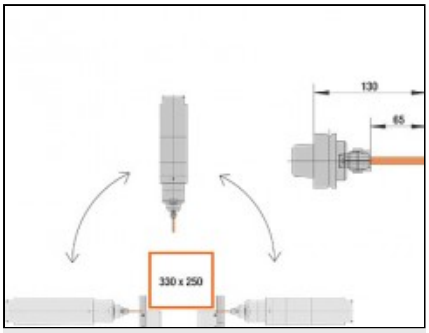

SBZ 140 Profil İşleme Merkezi

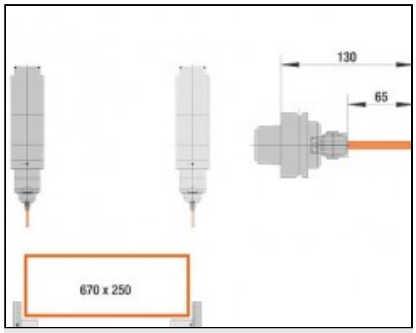

SBZ 140 Profil İşleme Merkezi

elumatec AG
Pinacher Straße, 61
75417 Mühlacker
Germany

Tel +49 7041-14-184
sales@elumatec.com
www.elumatec.com

The right to make technical alterations is reserved.