elumatec

a voilàp company

MTA

MONTAJ MASALARI

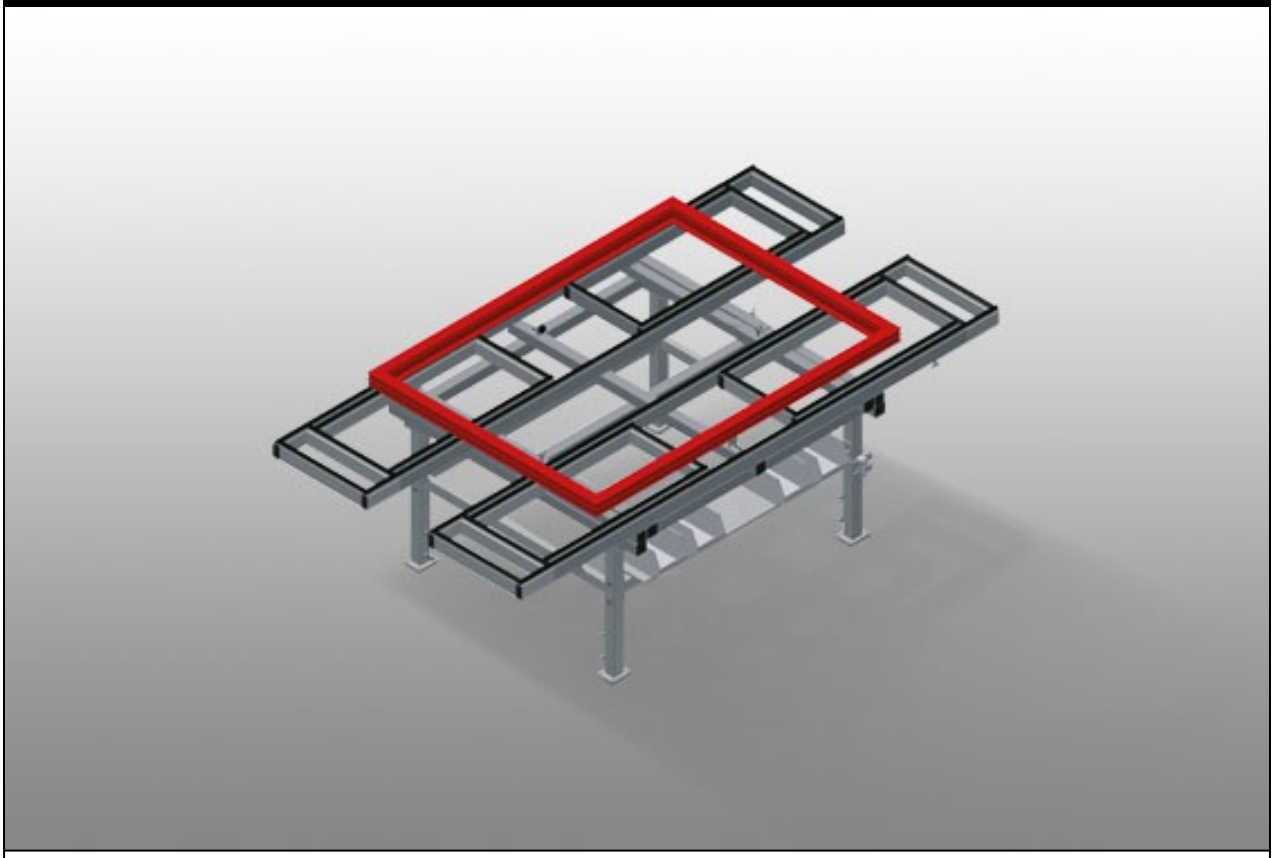

Çerçeve ve kanattaki tüm çalışmalar için dışarı çekilebilir montaj tezgahı. Sağlam çelik konstrüksiyon. Üniversal montaj tezgahı. 4 tarafa doğru dışarı çekilebilir. Büyük elemanlar için idealdir. Yüksekliği ayarlanabilir. Plastik kılavuz raylara sahip tezgah yüzeyi. Tezgah yüzeyi altında pratik bölme. Küçük aksesuar parçaları, aksesuarlar ve cıvatalar için PVC'den üretilmiş 4 kap. 4'lü basınçlı hava bağlantısı. Modüler sistemde kolay montaj.

elumatec AG
Pinacher Straße, 61
75417 Mühlacker
Germany

Tel +49 7041-14-184
sales@elumatec.com
www.elumatec.com

The right to make technical alterations is reserved.

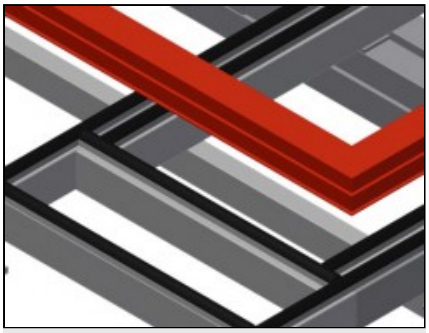

Temas yüzeyi

Plastik kılavuz raylara sahip tezgah yüzeyi

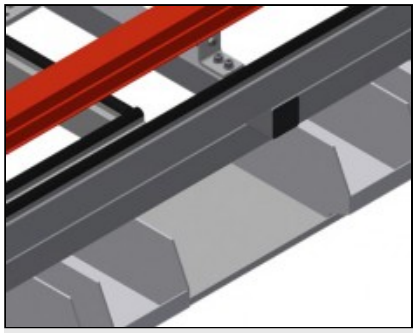

Bölmeler

Küçük aksesuar parçaları, aksesuarlar ve cıvatalar için tezgah yüzeyi altında pratik bölme

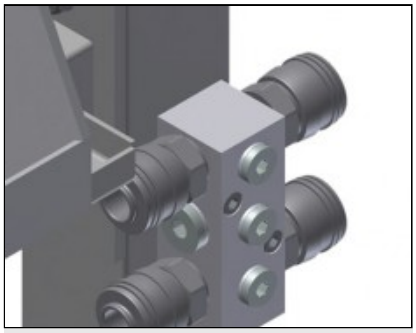

4'lü basınçlı hava bağlantısı

Basınçlı havayla çalışan aletler için 4'lü basınçlı hava bağlantısı

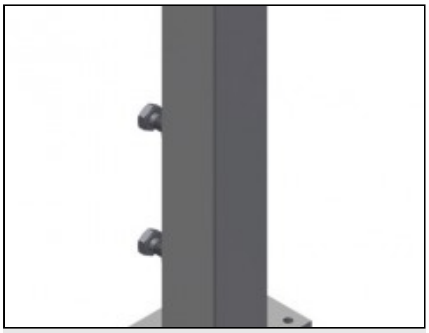

Yükseklik ayarı

Yüksekliği ayarlanabilir, çalışma yüksekliği ayarlı ayaklar sayesinde 850 – 1.000 mm arasında ayarlanabilir

elumatec AG
Pinacher Straße, 61
75417 Mühlacker
Germany

Tel +49 7041-14-184
sales@elumatec.com
www.elumatec.com

The right to make technical alterations is reserved.

MTA / MONTAJ MASALARI

MODELLER

MTA 3000

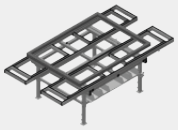

EBAT VE AĞIRLIK

Uzunluk (mm)	2.400 ÷ 4.000
Genişlik (mm)	1.300 ÷ 1.900
Yükseklik (mm)	850 ÷ 1.000
Ağırlık (kg)	160

DESTEK YÜZEYI

Ayarlanabilir yükseklik	●
Fırçalı şeritli destek düzlemi	○
Keçeli şeritli destek düzlemi	○
Kauçuk şeritli destek düzlemi	○

ÖZELLİKLER

Masa düzlemi altındaki raf	●
Plastik kaplar	4
Dörtlü basınçlı hava bağlantısı	●
Stand Alone yönlendirilebilir tekerler (2 yönlendirilebilir + 2 sabit)	○

Dahil ● Mevcut ○

elumatec AG
Pinacher Straße, 61
75417 Mühlacker
Germany

Tel +49 7041-14-184
sales@elumatec.com
www.elumatec.com

The right to make technical alterations is reserved.