elumatec

a voilàp company

MT

MONTAJ MASALARI

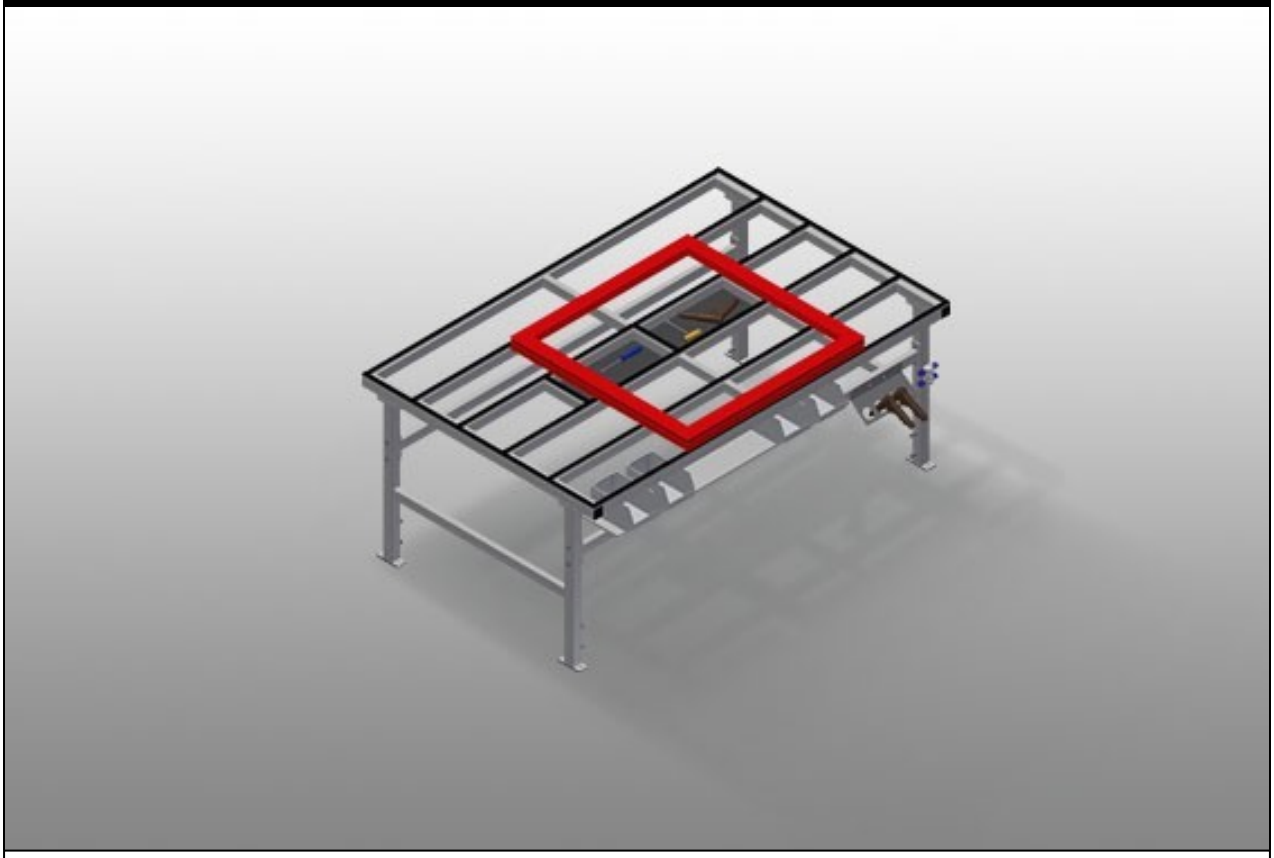

Çerçeve ve kanattaki tüm çalışmalar için montaj tezgahı. Sağlam çelik konstrüksiyon. Plastik kılavuz raylara sahip tezgah yüzeyi. Takımların ve aksesuarların yerleştirilmesi için depolama bölmesi. Yüksekliği ayarlanabilir. Tezgah yüzeyi altında pratik bölme. Küçük aksesuar parçaları, aksesuarlar ve cıvatalar için PVC'den üretilmiş 4 kap. 4'lü basınçlı hava bağlantısı. Modüler sistemde kolay montaj.

elumatec AG
Pinacher Straße, 61
75417 Mühlacker
Germany

Tel +49 7041-14-184
sales@elumatec.com
www.elumatec.com

The right to make technical alterations is reserved.

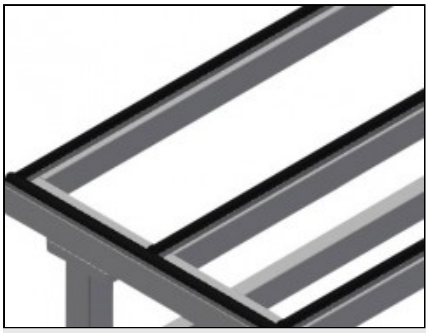

Temas yüzeyi

Plastik kılavuz raylara sahip tezgah yüzeyi

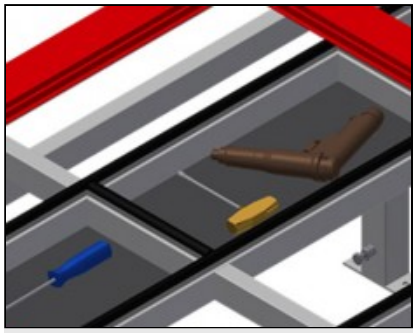

Depolama bölmesi

Takımların ve aksesuarların yerleştirilmesi için depolama bölmesi

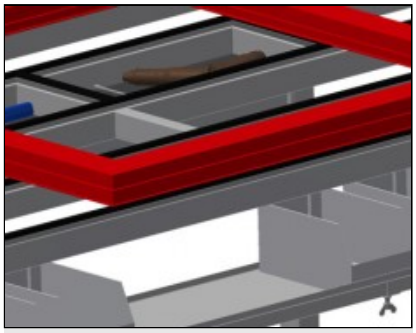

Bölmeler

Küçük aksesuar parçaları, aksesuarlar ve cıvatalar için 4 plastik kutulu bölme



Yükseklik ayarı

Yüksekliği ayarlanabilir, çalışma yüksekliği ayarlı ayaklar sayesinde 850 – 1.000 mm arasında ayarlanabilir

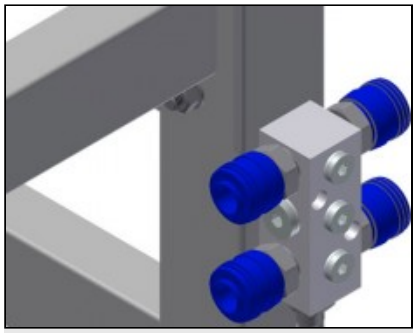

4'lü basınçlı hava bağlantısı

Basınçlı havayla çalışan aletler için 4'lü basınçlı hava bağlantısı

elumatec AG
Pinacher Straße, 61
75417 Mühlacker
Germany

Tel +49 7041-14-184
sales@elumatec.com
www.elumatec.com

The right to make technical alterations is reserved.

MT / MONTAJ MASALARI

MODELLER

MT 2000



MT 3000



EBAT VE AĞIRLIK

MT 2000 / MT 3000	
Uzunluk (mm)	2.000 / 3.000
Genişlik (mm)	1.300
Yükseklik (mm)	850 ÷ 1.000
Ağırlık (kg)	100 / 120

DESTEK YÜZEYI

Ayarlanabilir yükseklik	●
Takım ve aksesuar yerleştirme için destek düzlemi	●
Fırçalı şeritli destek düzlemi	○
Keçeli şeritli destek düzlemi	○
Kauçuk şeritli destek düzlemi	○

ÖZELLİKLER

Masa düzlemi altındaki raf	●
Plastik kaplar	4
Dörtlü basınçlı hava bağlantısı	●
Alet taşıyıcı	○
Dörtlü hava bağlantılı 1/4 bakım ünitesi, Festo	○
İkili Schuko prizler 230V 16A AP	○
Stand Alone yönlendirilebilir tekerler (2 yönlendirilebilir + 2 sabit)	○

Dahil ● Mevcut ○

elumatec AG
Pinacher Straße, 61
75417 Mühlacker
Germany

Tel +49 7041-14-184
sales@elumatec.com
www.elumatec.com

The right to make technical alterations is reserved.