elumatec

a voilàp company

MS

MONTAJ MASALARI



Dikey montaj için montaj tezgahı. Sağlam çelik konstrüksiyon. Dikey montaj için idealdir. Hatlar için uygundur. Ergonomik çalışma için kademesiz ara konumlar. Pnömatik silindir ile yükseklik ayarı. Çelik makaralı makara desteği. Plastik kılavuz raylara sahip tezgah yüzeyi. Yatay olarak kaydırılabilen 2 adet profil mengenesi. 4'lü basınçlı hava bağlantısı.

elumatec AG
Pinacher Straße, 61
75417 Mühlacker
Germany

Tel +49 7041-14-184
sales@elumatec.com
www.elumatec.com

The right to make technical alterations is reserved.

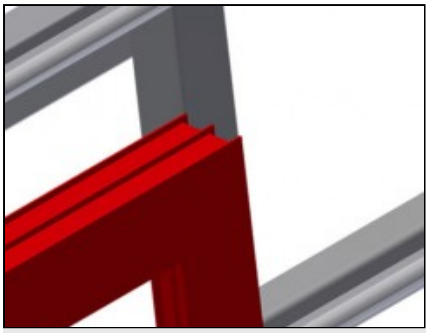

Temas yüzeyi

Plastik kılavuz raylara sahip tezgah yüzeyi

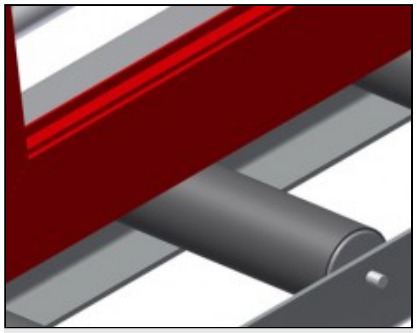

Makara desteği

Taşıyıcı makaralı alt makaralı konveyör U = 200 mm

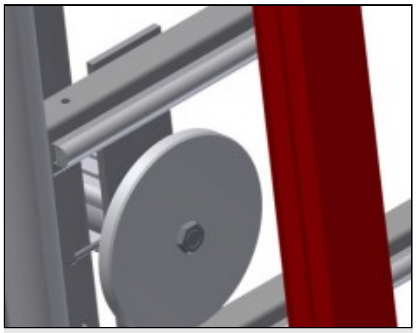

Mengene

Yandaki 2 adet malzeme mengenesi çalışma sırasında profili sabitlemekte, profillerin bağlama yüksekliği maks. 200 mm

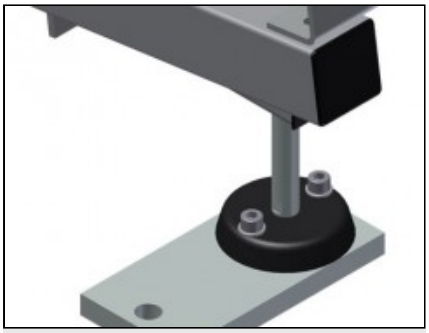

Yükseklik ayarı

Yüksekliği ayarlanabilir, çalışma yüksekliği ayarlı ayaklar sayesinde ayarlanabilir

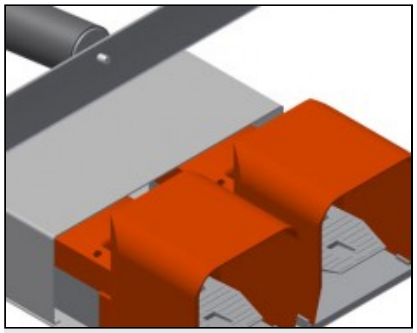

Ayak Şalteri

Ayak valfı üzerinden kumanda. Dikey konumda 500 mm pnömatik olarak yüksekliği ayarlanabilmekte, sabitleme pnömatik

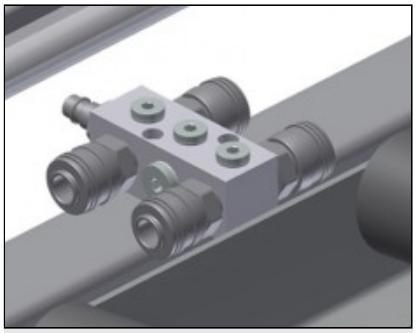

4'lü basınçlı hava bağlantısı

Basınçlı havayla çalışan aletler için 4'lü basınçlı hava bağlantısı

elumatec AG
Pinacher Straße, 61
75417 Mühlacker
Germany

Tel +49 7041-14-184
sales@elumatec.com
www.elumatec.com

The right to make technical alterations is reserved.

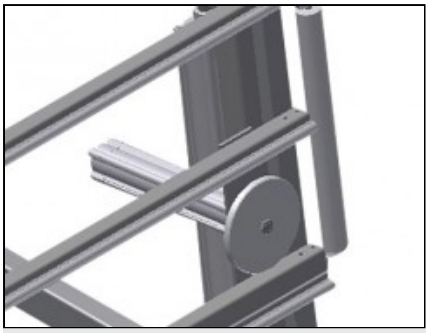

Giriş Makaraları

Makaralı konveyör başlangıcı ve sonu için koruma makaraları

elumatec AG
Pinacher Straße, 61
75417 Mühlacker
Germany

Tel +49 7041-14-184
sales@elumatec.com
www.elumatec.com

The right to make technical alterations is reserved.

MS / MONTAJ MASALARI

MODELLER

MS 3000



MS 4000



EBAT VE AĞIRLIK

MS 3000 / MS 4000	
Uzunluk (mm)	3.110 / 4.110
Genişlik (mm)	1.200
Dikey yükseklik (mm)	2.050
Konveyör genişliği (mm)	200
Ağırlık (kg)	330 / 370

DESTEK YÜZEYI

Yüksekliğin pnömatik ayarı (mm)	500
Dikey yüksekliğin pnömatik ayarı	●
Çıkarılabilir profil desteği	○
Taşıyıcı merdaneler için profil muhafazaları	○
Yükleme kapasitesi (kg)	300

elumatec AG
Pinacher Straße, 61
75417 Mühlacker
Germany

Tel +49 7041-14-184
sales@elumatec.com
www.elumatec.com

The right to make technical alterations is reserved.

ÖZELLİKLER

Yatay yönde hareket edebilen profil kilitleri	2
Kaydırılabilir profil mengeneleri	○
Destek plakası L=290 mm	○
Durdurucu kilidi	○
Dörtlü basınçlı hava bağlantısı	●
Hareketli ünite	○
Sola ve sağa 2,0 m ray	○
Çalışma hava basıncı (bar)	7
Hava tüketimi yaklaşık (l/dak)	35

Dahil ● Mevcut ○

elumatec AG
Pinacher Straße, 61
75417 Mühlacker
Germany

Tel +49 7041-14-184
sales@elumatec.com
www.elumatec.com

The right to make technical alterations is reserved.