MB

MONTAJ MASALARI

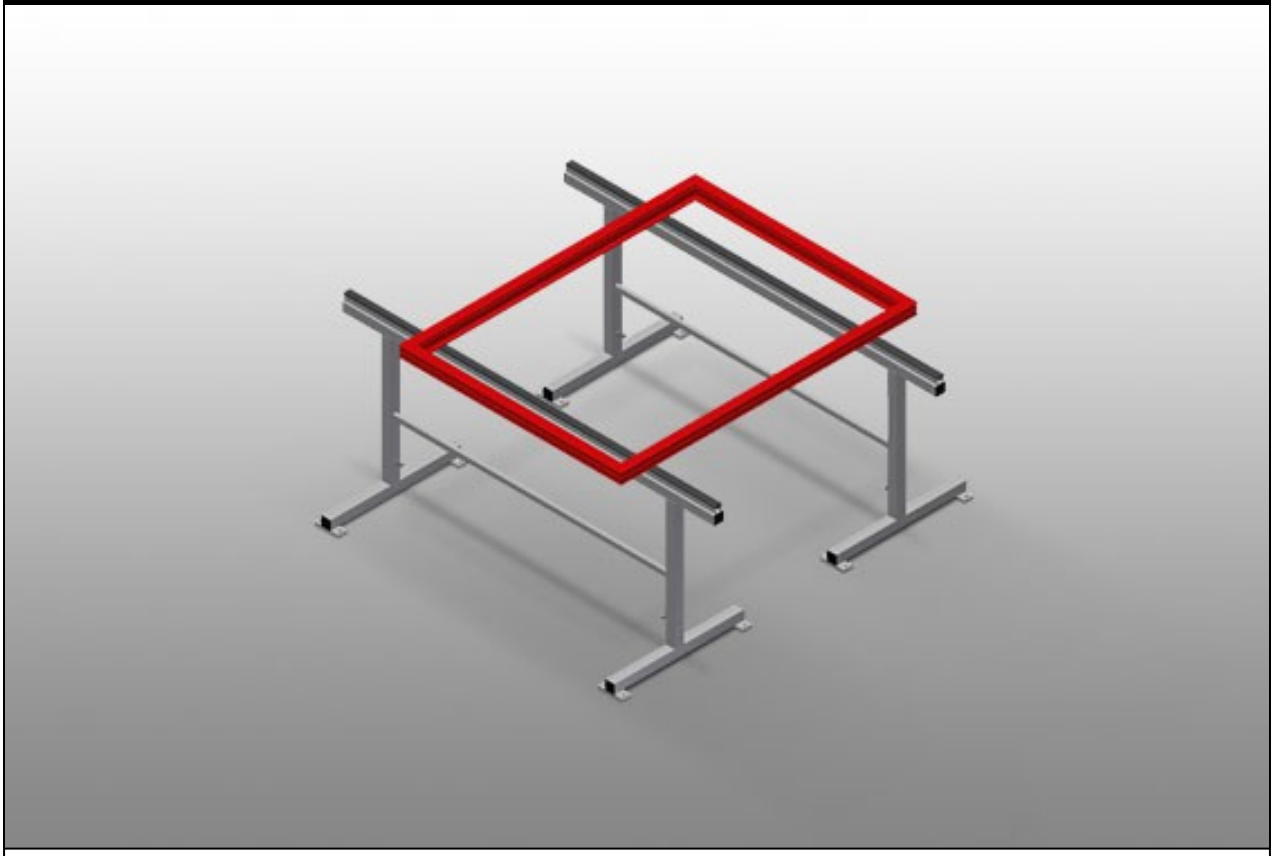

Büyük pencere elemanlarında çalışmak için montaj sehpaları. Sağlam çelik konstrüksiyon. 2,0 m uzunluğunda montaj sehpası. Modüler sistemde kolay montaj. Kauçuk profil desteği. Montaj sehpası seti (1 çift). Yüksekliği ayarlanabilir.

elumatec AG
Pinacher Straße, 61
75417 Mühlacker
Germany

Tel +49 7041-14-184
sales@elumatec.com
www.elumatec.com

The right to make technical alterations is reserved.

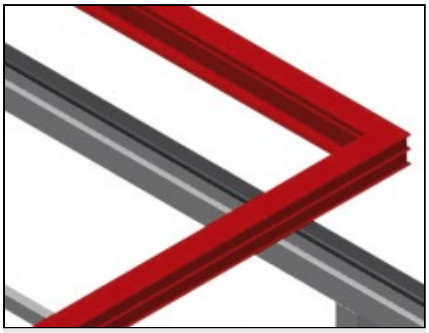

Temas yüzeyi

Destek, kauçuk profille kaplanmıştır

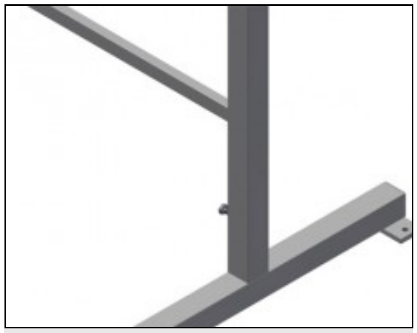

Yükseklik ayarı

Yükseklik ayarı 850 – 1.000 mm arasında

elumatec AG
Pinacher Straße, 61
75417 Mühlacker
Germany

Tel +49 7041-14-184
sales@elumatec.com
www.elumatec.com

The right to make technical alterations is reserved.

MB / MONTAJ MASALARI

MODELLER

MB 2000



EBAT VE AĞIRLIK

Uzunluk (mm)	2.000
Genişlik (mm)	700
Yükseklik (mm)	850 ÷ 1.000
Ağırlık (kg)	40

DESTEK YÜZEYI

Montaj desteği uzunluğu (m)	2
Montaj sehpası kiti: 1 çift	●
Kauçuk profilli destek yüzeyi	●

Dahil ● Mevcut ○

elumatec AG
Pinacher Straße, 61
75417 Mühlacker
Germany

Tel +49 7041-14-184
sales@elumatec.com
www.elumatec.com

The right to make technical alterations is reserved.