elumatec

a voilàp company

KW

TAŞIMA ARABALARI

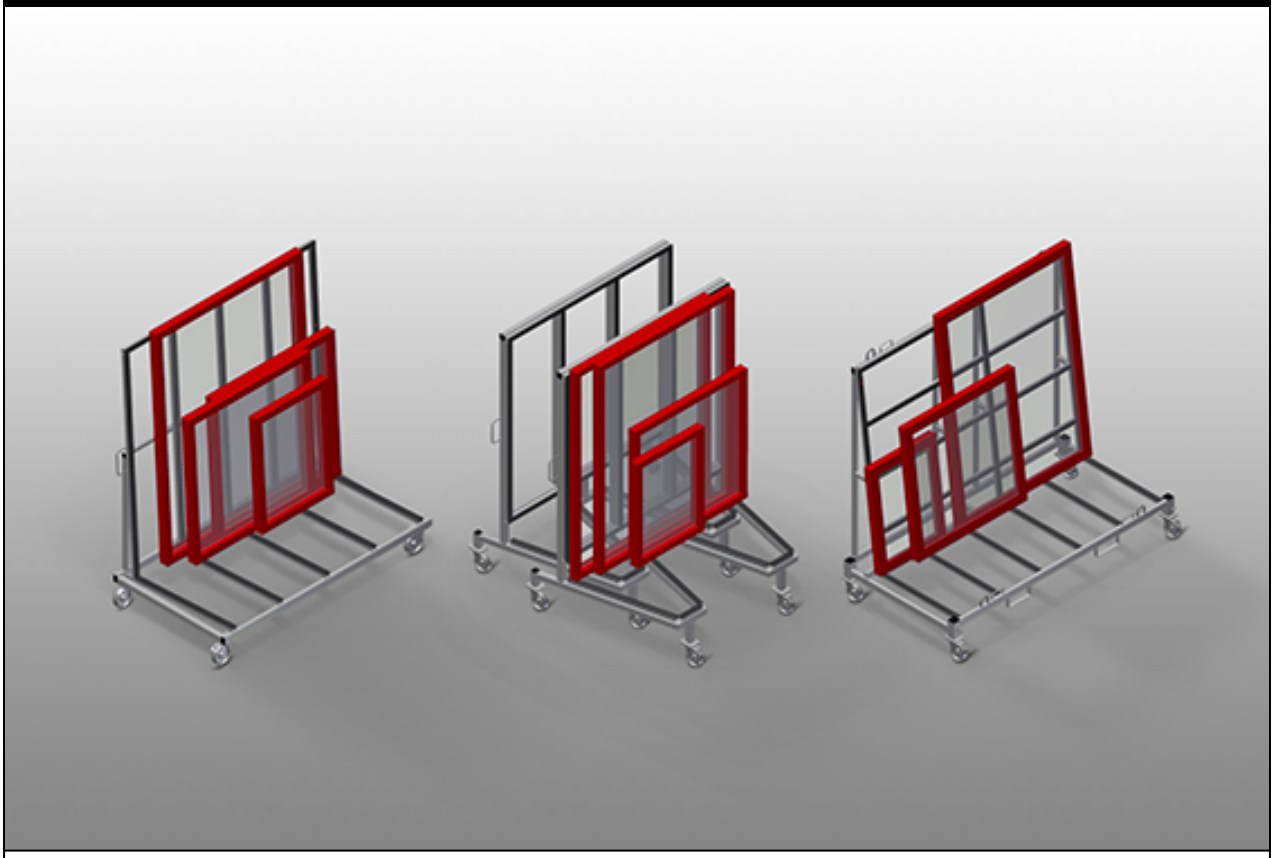

Pencere elemanlarının işletme içinde taşınması için devreye alma arabası. Sağlam çelik konstrüksiyon. Kauçuk kaplı profil desteği. 2'si park frenli 4 tekerlek.
KW 2: Forkliftle taşıma için bağlantı. Vinçle taşıma için 4 adet kanca. 4 adet bağlama kayışı tutucusu. Tekerlekler çıkartılabilir, bu sayede devreye alma arabası kamyonda güvenli şekilde durur.
KW 3: Yüklenmemiş durumda iç içe kaydırılabilir, bu sayede yer ihtiyacı azaltılabilmektedir.
KW 4: Forkliftle taşıma için bağlantı. Vinçle taşıma için 4 adet kanca. 4 adet bağlama kayışı tutucusu. Tekerlekler çıkartılabilir, bu sayede devreye alma arabası zeminde güvenli şekilde durur.

elumatec AG
Pinacher Straße, 61
75417 Mühlacker
Germany

Tel +49 7041-14-184
sales@elumatec.com
www.elumatec.com

The right to make technical alterations is reserved.

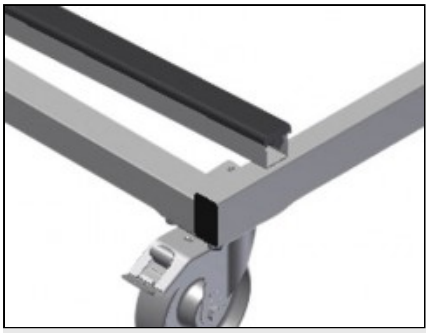

Tekerlekler KW 1 / KW 3

2'si park frenli 4 tekerlek yüksek hareketlilik ve kolay, güvenli kullanım sağlar

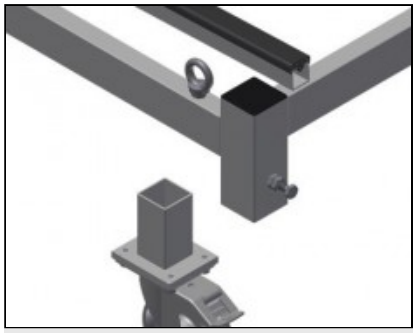

Çıkartılabilir Tekerlekler KW 2

Tekerlekler çıkartılabilir, bu sayede devreye alma arabası kamyonda güvenli şekilde durur. 2'si park frenli 4 tekerlek yüksek hareketlilik ve kolay, güvenli kullanım sağlar

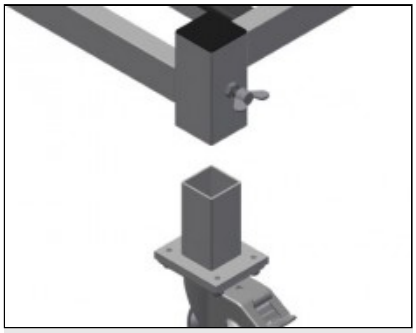

Çıkartılabilir Tekerlekler KW 4

Tekerlekler çıkartılabilir, bu sayede devreye alma arabası zeminde güvenli şekilde durur. 2'si park frenli 4 tekerlek yüksek hareketlilik ve kolay, güvenli kullanım sağlar

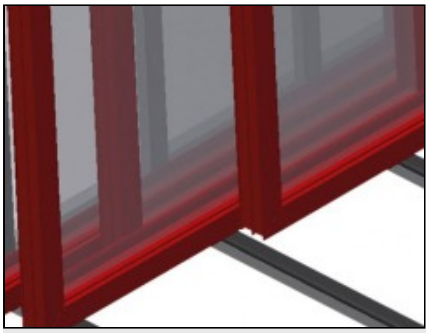

Kauçuk profilli destek

Temas yüzeyi kauçuk profille kaplandığından profili hasarlara karşı korumaktadır

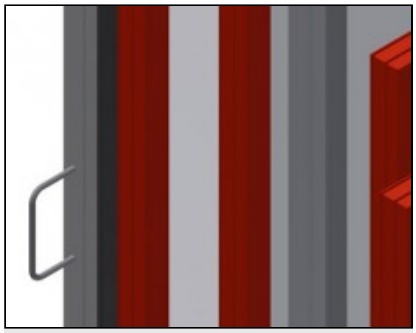

Taşıma Kolu KW 1 / KW 3

Hareket ettirmek için çift taraflı taşıma kolu

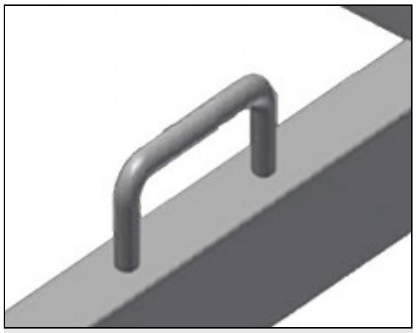

Bağlama Kayışı Tutucusu KW 2 / KW 4

4 adet bağlama kayışı tutuculu

elumatec AG
Pinacher Straße, 61
75417 Mühlacker
Germany

Tel +49 7041-14-184
sales@elumatec.com
www.elumatec.com

The right to make technical alterations is reserved.



Vinç Kancası KW 2 / KW 4

4 adet vinç kancası

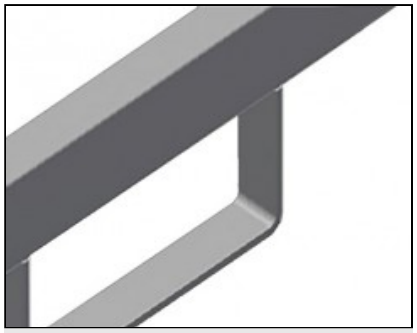

Forklift Kolu KW 2 / KW 4

4 adet forklift kolu

elumatec AG
Pinacher Straße, 61
75417 Mühlacker
Germany

Tel +49 7041-14-184
sales@elumatec.com
www.elumatec.com

The right to make technical alterations is reserved.

KW / TAŞIMA ARABALARI

MODELLER

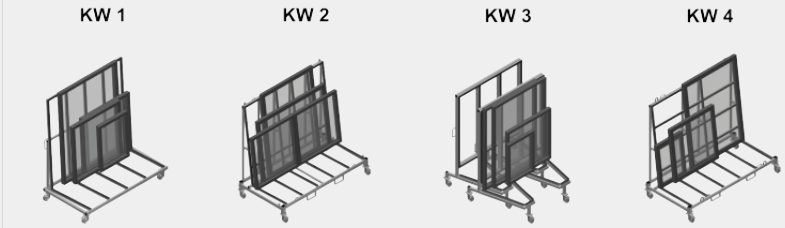

EBAT VE AĞIRLIK

KW 1 / KW 2 / KW 3 / KW 4

Uzunluk (mm)	1.690 / 2.025 / 1.600 / 2.000
Genişlik (mm)	910 / 1.090 / 1.130 / 1.000
Yükseklik (mm)	1.768 / 1.880 / 1.960 / 1.850
Ağırlık (kg)	100 / 130 / 90 / 150

DEPOLAMA KAPASİTESİ

KW 1 / KW2 / KW 3 / KW 4

Yükleme kapasitesi (kg)	400 / 600 / 400 / 500

KW 2

Faydalı genişlik (mm)	800
Destek yüksekliği (mm)	1.500

elumatec AG
Pinacher Straße, 61
75417 Mühlacker
Germany

Tel +49 7041-14-184
sales@elumatec.com
www.elumatec.com

The right to make technical alterations is reserved.

ÖZELLİKLER

KW 2 / KW 4	
Forklift ile taşıma için destek	●
Vinç ile taşıma için kancalar	4
Sabitleme kayışları için bağlantı noktaları	4
KW 2	
Dış taşıma için de araba	●
Arabanın kamyona yüklenmesi için tekerler sökülebilir	●
KW 3	
Yüklenmediğinde yatay olarak istiflenebilir	●
KW 4	
Ağır pencere taşıma için kaldırma istasyonu	○
KW 1 / KW 2 / KW 3 / KW 4	
Döner teker çapı (mm)	125
Döner tekerler	4
Kilitleme durduruculu döner tekerler	2

Dahil ● Mevcut ○

elumatec AG
Pinacher Straße, 61
75417 Mühlacker
Germany

Tel +49 7041-14-184
sales@elumatec.com
www.elumatec.com

The right to make technical alterations is reserved.