KTH

MONTAJ MASALARI

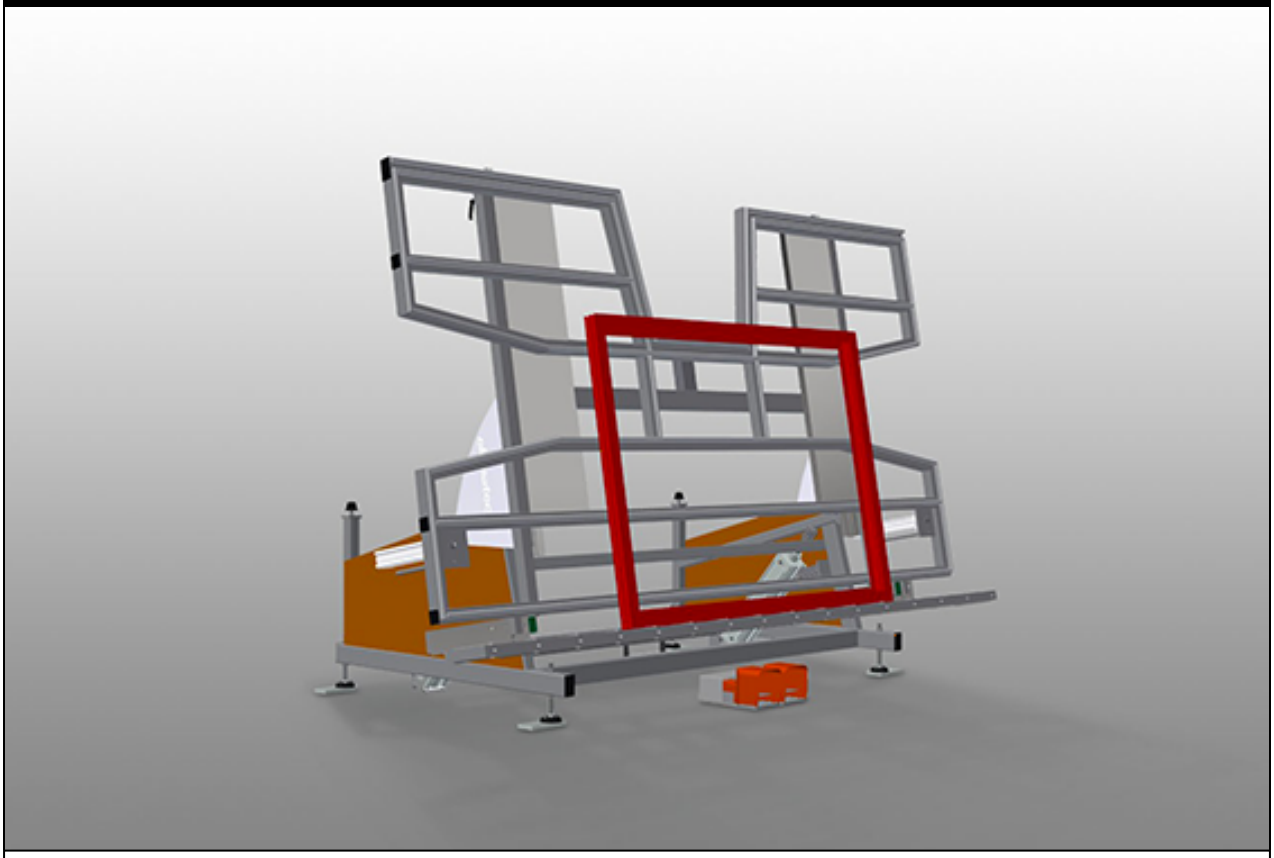

Dikey ve yatay montaj için montaj tezgahı. Sağlam çelik konstrüksiyon. Dikey taşımadan yatay taşımaya ve ters yönde geçiş sırasında önemlidir. Dikey ve yatay montaj için idealdir. Ergonomik çalışma için kademesiz ara konumlar. Pnömatik olarak yatırılabilir. Pnömatik olarak yüksekliği ayarlanabilmekte. Plastik kılavuz raylara sahip tezgah yüzeyi. Pnömatik olarak indirilebilen makara desteği. 2 adet yan, pnömatik mengene (indirilebilir). 4'lü basınçlı hava bağlantısı.

elumatec AG
Pinacher Straße, 61
75417 Mühlacker
Germany

Tel +49 7041-14-184
sales@elumatec.com
www.elumatec.com

The right to make technical alterations is reserved.

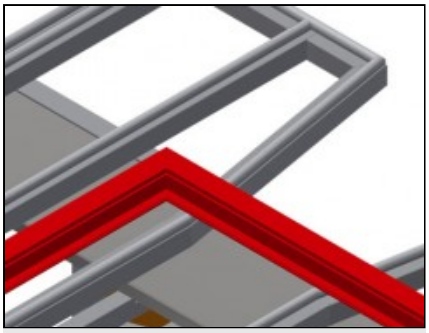

Temas yüzeyi

Plastik kılavuz raylara sahip tezgah yüzeyi

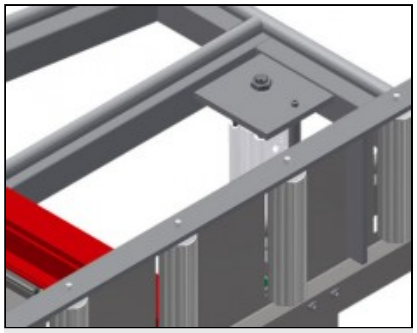

Makara desteği

Yatay konumda serbest çalışma, dikey konumda sorunsuz taşıma mümkün olacak şekilde makaralı konveyör pnömatik olarak indirilebilir

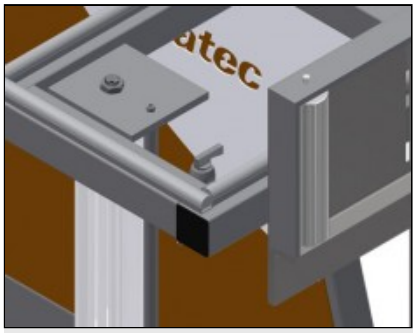

Mengene

Pencere elemanının sabitlenmesi için 2 adet yan mengene. Manuel kaldırma valfıyla yana ayarlanabilir. Profillerin bağlama yüksekliği maks. 150 mm

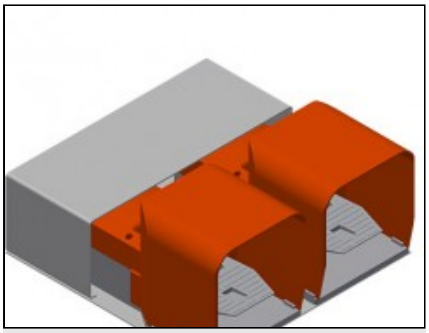

Ayak Şalteri

Ayak valfı üzerinden kumanda, dikey-yatay yönde pnömatik çevirme, dikey konumda 500 mm pnömatik olarak yüksekliği ayarlanabilir

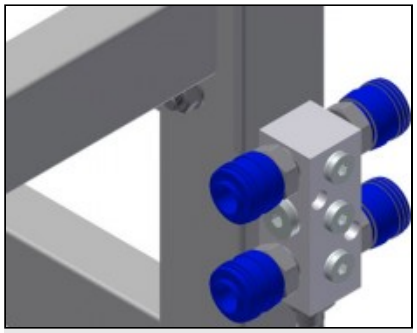

4'lü basınçlı hava bağlantısı

Basınçlı havayla çalışan aletler için 4'lü basınçlı hava bağlantısı

elumatec AG
Pinacher Straße, 61
75417 Mühlacker
Germany

Tel +49 7041-14-184
sales@elumatec.com
www.elumatec.com

The right to make technical alterations is reserved.

KTH / MONTAJ MASALARI

MODELLER

KTH 3000



KTH 4000



EBAT VE AĞIRLIK

KTH 3000 / KTH 4000

Uzunluk (mm)	3.000 / 4.000
Genişlik (mm)	1.820
Dikey yükseklik (mm)	1.900
Konveyör genişliği (mm)	200
Ağırlık (kg)	330 / 380

DESTEK YÜZEYI

Yüksekliğin pnömatik ayarı (mm)	500
Dikey yüksekliğin pnömatik ayarı	●
Pnömatik eğim	●
Üst masa desteği	○
Fırçalı şeritli destek düzlemi	○
Keçeli şeritli destek düzlemi	○
Kauçuk şeritli destek düzlemi	○
Taşıyıcı merdaneler için profil muhafazaları	○
Yükleme kapasitesi (kg)	200

elumatec AG
Pinacher Straße, 61
75417 Mühlacker
Germany

Tel +49 7041-14-184
sales@elumatec.com
www.elumatec.com

The right to make technical alterations is reserved.

ÖZELLİKLER

Pnömatik yan mengeneler (alçalabilen)	2
İlave mengeneler	○
Dörtlü basınçlı hava bağlantısı	●
Hareketli ünite	○
Sola ve sağa 2,0 m ray	○
Çalışma hava basıncı (bar)	7
Hava tüketimi yaklaşık (l/dak)	35

Dahil ● Mevcut ○

elumatec AG
Pinacher Straße, 61
75417 Mühlacker
Germany

Tel +49 7041-14-184
sales@elumatec.com
www.elumatec.com

The right to make technical alterations is reserved.