elumatec

a voilàp company

# GLR

RAF SISTEMLERI

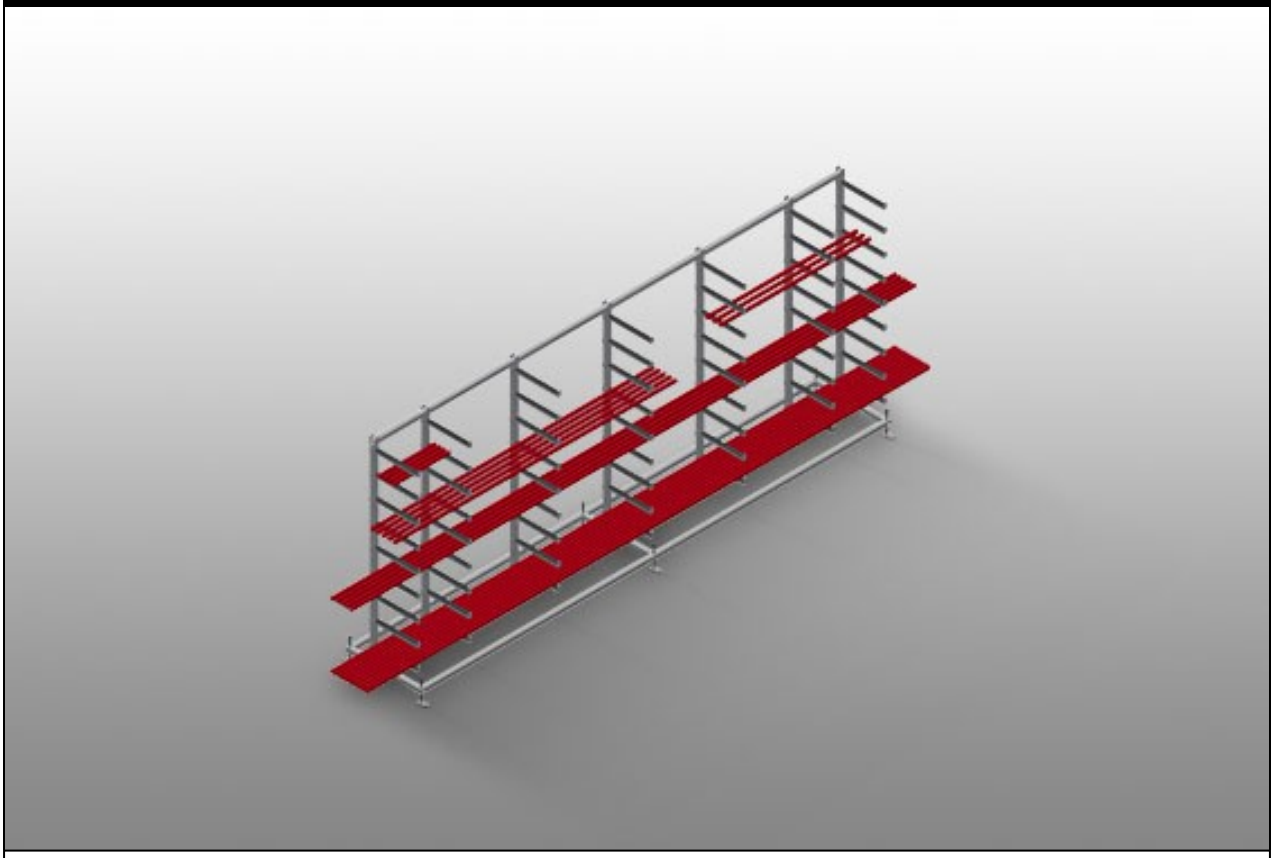

Sağlam çelik konstrüksiyon. Alüminyum ve plastik cam çıtalarının yatay depolanması için cam çıta rafı. Örn. cam çıta testeresinde cam çıtaların depolanması ve sınıflandırılması için idealdir. Raf uzunluğu boyunca dağıtılmış yedi destek kolu. Ayarlanabilir dört orta kol. Serbestçe ayarlanabilen dokuz destek kolu, bu sayede destek kollarının mesafesi değiştirilebilir. Kauçuk kaplı destek kolları. Düzenli depolama sayesinde hızlı erişim.

**elumatec AG**
Pinacher Straße, 61
75417 Mühlacker
Germany

Tel +49 7041-14-184
sales@elumatec.com
www.elumatec.com

The right to make technical alterations is reserved.

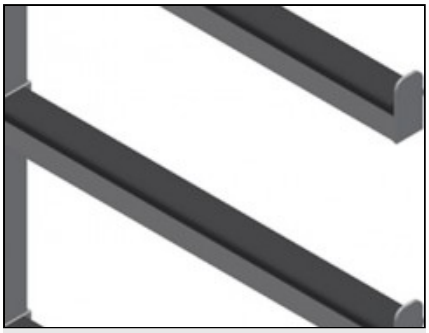

## Destek kolları

Kauçuk kaplı destek kolları. Ayarlanabilir orta destek. Serbestçe ayarlanabilen destek kolları, bu sayede destek kollarının mesafesi değiştirilebilir.

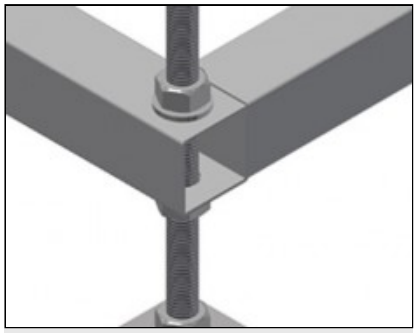

## Mafsallı ayak

Çalışma yüksekliği ayarlı ayaklarla ayarlanabilir

**elumatec AG**
Pinacher Straße, 61
75417 Mühlacker
Germany

Tel +49 7041-14-184
sales@elumatec.com
www.elumatec.com

The right to make technical alterations is reserved.

## **GLR** / RAF SISTEMLERI

### MODELLER

GLR 5000

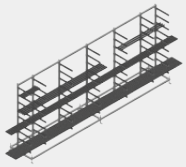

### EBAT VE AĞIRLIK

| | |
|---|---|
| Uzunluk (mm) | 5.000 |
| Genişlik (mm) | 800 |
| Yükseklik (mm) | 2.200 |
| Ağırlık (kg) | 200 |

### DEPOLAMA KAPASİTESİ

| | |
|---|---|
| Raflar | 9 |
| Ayarlanabilir merkezi destekler | 4 |
| Bölmeler derinliği (mm) | 450 |
| Dahili genişlik (mm) | 185 |
| Yükleme kapasitesi (kg) | 630 |

Dahil ● Mevcut ○

**elumatec AG**
Pinacher Straße, 61
75417 Mühlacker
Germany

Tel +49 7041-14-184
sales@elumatec.com
www.elumatec.com

The right to make technical alterations is reserved.