elumatec

a voilàp company

GFW

TAŞIMA ARABALARI



Cam taşıma arabası camları sınıflandırmak için idealdir ve can tabakalarını işletme içinde taşımak için. Sağlam çelik konstrüksiyon.
GFW 1200: Keçeli sert ahşap destek. 20 adet cam tabakası için bölme bölücü. Yükseklik ayarlı bölme bölücü. 2'si park frenli 4 tekerlek.
GFW 15: 15 adet cam tabakası için bölme bölücü. Her iki taraftan da erişim mümkündür. Cam temas yüzeyi kauçuk profille kaplanmıştır. Plastik Korumalı Bölme Bölücü. Hareket ettirmek için çift taraflı taşıma kolu. İki hareketli tekerlek ve iki sabit tekerlek.

elumatec AG
Pinacher Straße, 61
75417 Mühlacker
Germany

Tel +49 7041-14-184
sales@elumatec.com
www.elumatec.com

The right to make technical alterations is reserved.

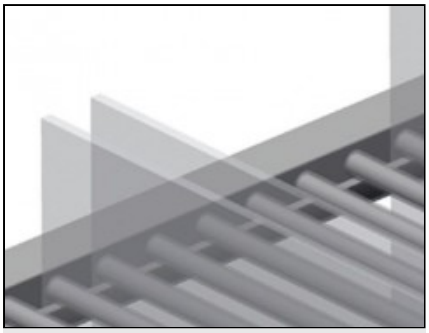

Plastik Korumalı Bölme Bölücü GFW 1200

Yükseklik ayarlı bölme bölücü. Tüm temas yüzeyleri kaymaz bir PVC kılıfa sahip olpldığından depolama sırasında cam plakanın zarar görmesi önlemektedir

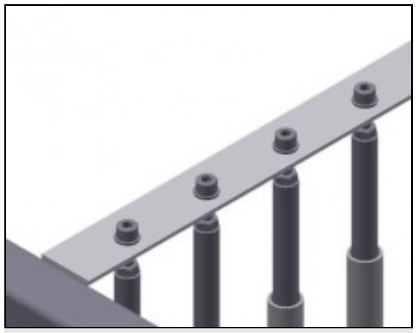

Plastik Korumalı Bölme Bölücü GFW 15

Tüm temas yüzeyleri kaymaz bir PVC kılıfa sahip olduğundan depolama sırasında cam levhaların zarar görmesi önlenir

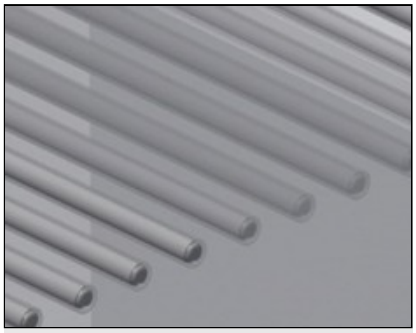

Kolay yükleme ve boşaltma GFW 1200

Düzenli depolama sayesinde hızlı erişim

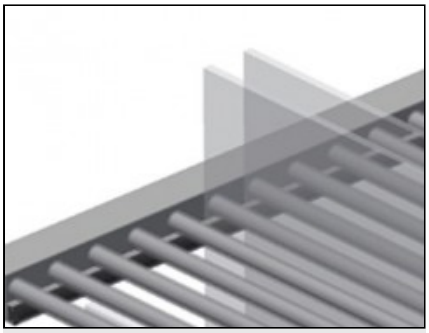

Kauçuk Çıtalı Dayama GFW 1200

Temas yüzeyi kauçuk çıtayla kaplıdır, cam plakayı hasara karşı korumaktadır

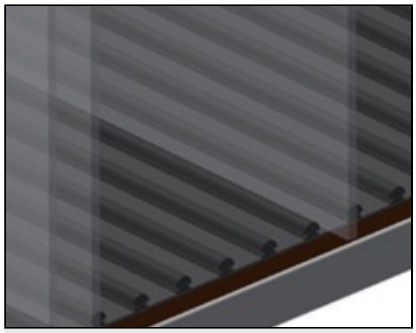

Ahşap Plaka ve Keçeli Destek GFW 1200

Alt temas yüzeyi keçeli. Taban plakasında ek plastik çıtalar



Destek GFW 15

Alt temas yüzeyi kauçuk profille kaplandığından cam levhayı hasarlara karşı korur

elumatec AG
Pinacher Straße, 61
75417 Mühlacker
Germany

Tel +49 7041-14-184
sales@elumatec.com
www.elumatec.com

The right to make technical alterations is reserved.

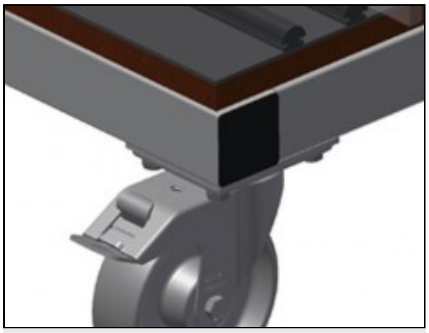

Tekerlekler GFW 1200

İkisi park frenli dört tekerlek yüksek hareketlilik ve kolay, güvenli kullanım sağlar

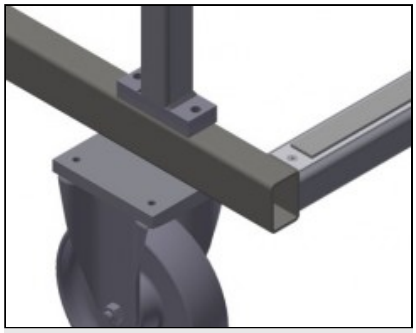

Tekerlekler, komple GFW 15

İki hareketli tekerlek, iki sabit tekerlek sayesinde serbestçe hareket ettirilebilir Hareket makarası çapı 200 mm

elumatec AG
Pinacher Straße, 61
75417 Mühlacker
Germany

Tel +49 7041-14-184
sales@elumatec.com
www.elumatec.com

The right to make technical alterations is reserved.

GFW / TAŞIMA ARABALARI

MODELLER

GFW 1200



GFW 15

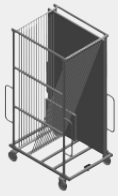

EBAT VE AĞIRLIK

GFW 1200 / GFW 15	
Uzunluk (mm)	1.200 / 1.810
Genişlik (mm)	1.400 / 1.300
Yükseklik (mm)	2.270 / 3.020
Ağırlık (kg)	210 / 255

DEPOLAMA KAPASİTESİ

GFW 1200 / GFW 15	
Bölmeler	20 / 15
Yükleme kapasitesi (kg)	800 / 750
GFW 1200	
Dahili genişlik (mm)	30
GFW 15	
Bölme genişliği (mm)	44
Bölme yüksekliği (mm)	2.600

ÖZELLİKLER

GFW 1200 / GFW 15	
Döner teker çapı (mm)	120 / 200
GFW 1200	
Döner tekerler	4
Kilitleme durduruculu döner tekerler	2

Dahil ● Mevcut ○

elumatec AG
Pinacher Straße, 61
75417 Mühlacker
Germany

Tel +49 7041-14-184
sales@elumatec.com
www.elumatec.com

The right to make technical alterations is reserved.