G

CAM MANIPÜLATÖRLERI



Basınçlı havayla çalışan ve elektrikli cihazlar için cihaz tutucusu. Duvara veya çelik direğe sabitleme. Aletler ve basınçlı havayla çalışan cihazlar için hareketli yerleştirme tertibatı, bu sayede daha iyi çalışma koşulları elde edilmektedir. Zeminde hava hortumları bulunmaz. Yükseklik ayarlı takım tutucusu. Standart olarak iki spiral hortumla gelir (takımsız). Bakım ünitesi ve hava bağlantı hortumuyla birlikte. İkili Schuko prizler. 4'lü basınçlı hava bağlantısı.

elumatec AG
Pinacher Straße, 61
75417 Mühlacker
Germany

Tel +49 7041-14-184
sales@elumatec.com
www.elumatec.com

The right to make technical alterations is reserved.

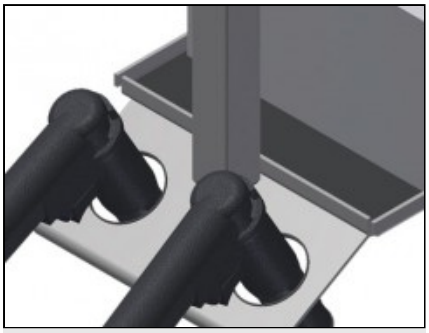

Takım tutucu

Pnömatik veya elektrikli takımlar için takım tutucu

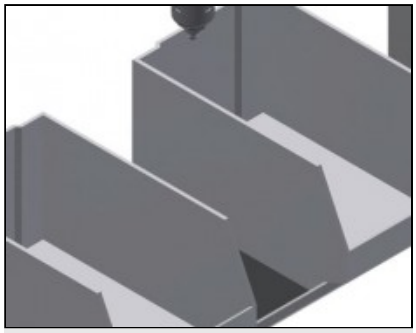

Bölmeler

Küçük aksesuar parçaları, aksesuarlar ve cıvatalar için 2 adet plastik kutulu pratik bölme

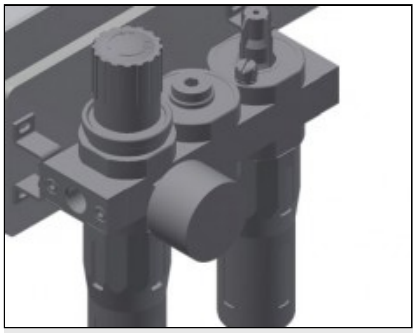

Bakım ünitesi

Basınçlı havayla çalışan aletler için bakım ünitesi

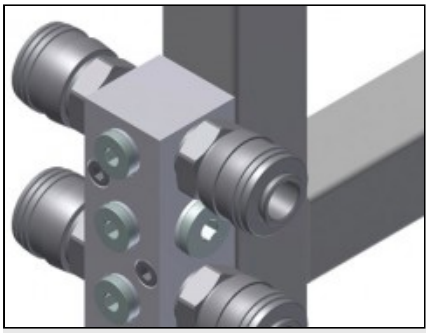

Basınçlı hava bağlantısı

Basınçlı havayla çalışan aletler için 4'lü basınçlı hava bağlantısı



İkili Schuko Prizler

elumatec AG
Pinacher Straße, 61
75417 Mühlacker
Germany

Tel +49 7041-14-184
sales@elumatec.com
www.elumatec.com

The right to make technical alterations is reserved.

G / CAM MANIPÜLATÖRLERI

MODELLER

G 3000



G 4000



ÖZELLİKLER

G 3000 / G 4000

Kol uzunluğu (mm)	3.000 / 4.000
Yükleme kapasitesi (kg)	160 / 120
Spiralli brular (takımsız)	2
Bakım ünitesi ve hava bağlantı hortumu	●
Dörtlü basınçlı hava bağlantısı	●
İkili Schuko prizler	○
Zemine sabitleme için çelik destek	○

Dahil ● Mevcut ○

elumatec AG
Pinacher Straße, 61
75417 Mühlacker
Germany

Tel +49 7041-14-184
sales@elumatec.com
www.elumatec.com

The right to make technical alterations is reserved.