# AW

TAŞIMA ARABALARI

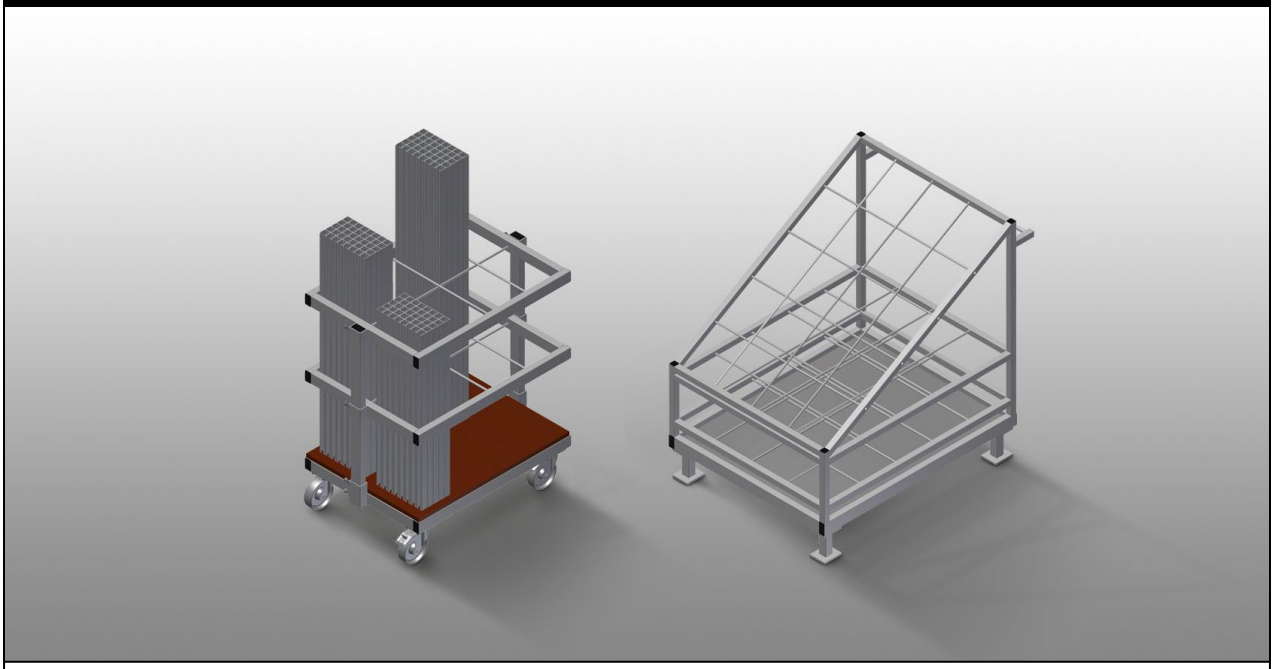

Kesilecek takviye profillerinin taşınması ve sınıflandırılmış şekilde hazırlanması için araba. Sağlam çelik konstrüksiyon. Çelik profillerin dikey depolanması ve taşınması. Düşük dış boyutlar. Sabit uzunluklar için açık profil yerleşimi.
AW 800: 2'si park frenli 4 tekerlek.
AW 1100: Forkliftle taşınabilir.

**elumatec AG**
Pinacher Straße, 61
75417 Mühlacker
Germany

Tel +49 7041-14-184
sales@elumatec.com
www.elumatec.com

The right to make technical alterations is reserved.

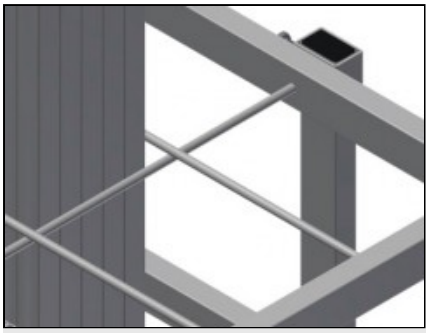

## Bölmeler AW 800

6 adet bölme, bölme ebadı 190 x 265 mm

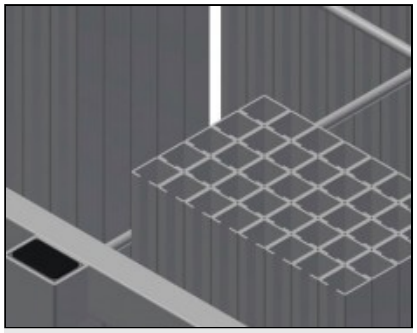

## Izgara Çerçevesi AW 800

2 adet yükseklik ayarlı ızgara çerçevesi

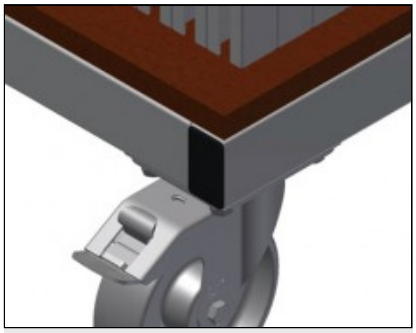

## Tekerlekler AW 800

2'si park frenli 4 tekerlek yüksek hareketlilik ve kolay, güvenli kullanım sağlar

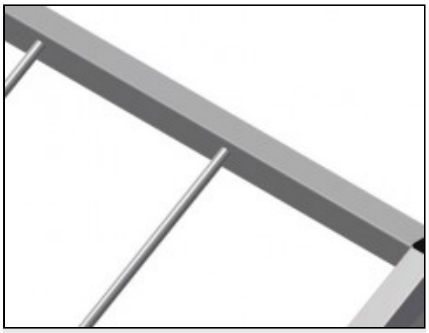

## Bölmeler AW 1100

20 adet bölme, bölme ebadı 200 x 200 mm

**elumatec AG**
Pinacher Straße, 61
75417 Mühlacker
Germany

Tel +49 7041-14-184
sales@elumatec.com
www.elumatec.com

The right to make technical alterations is reserved.

# **AW** / TAŞIMA ARABALARI

## MODELLER

AW 800

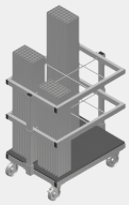

AW 1100



## EBAT VE AĞIRLIK

**AW 800 / AW 1100**

| | |
|---|---|
| Uzunluk (mm) | 800 / 1.100 |
| Genişlik (mm) | 600 / 900 |
| Yükseklik (mm) | 960 / 1.100 |
| Ağırlık (kg) | 35 / 80 |

## DEPOLAMA KAPASİTESİ

**AW 800 / AW 1100**

| | |
|---|---|
| Bölmeler | 6 / 20 |
| Yükleme kapasitesi (kg) | 400 / 600 |

## ÖZELLİKLER

**AW 800**

| | |
|---|---|
| Döner tekerler | 4 |
| Kilitleme durduruculu döner tekerler | 2 |
| Döner teker çapı (mm) | 125 |

**AW 1100**

| | |
|---|---|
| Kayar eleman üzerinde (iki kilitleme durduruculu döner teker ve iki sabit teker - Döner teker çapı 125 mm) | ○ |

Dahil ● Mevcut ○

**elumatec AG**
Pinacher Straße, 61
75417 Mühlacker
Germany

Tel +49 7041-14-184
sales@elumatec.com
www.elumatec.com

The right to make technical alterations is reserved.