elumatec

a voilàp company

VR

ВЕРТИКАЛЬНЫЕ РОЛЬГАНГИ

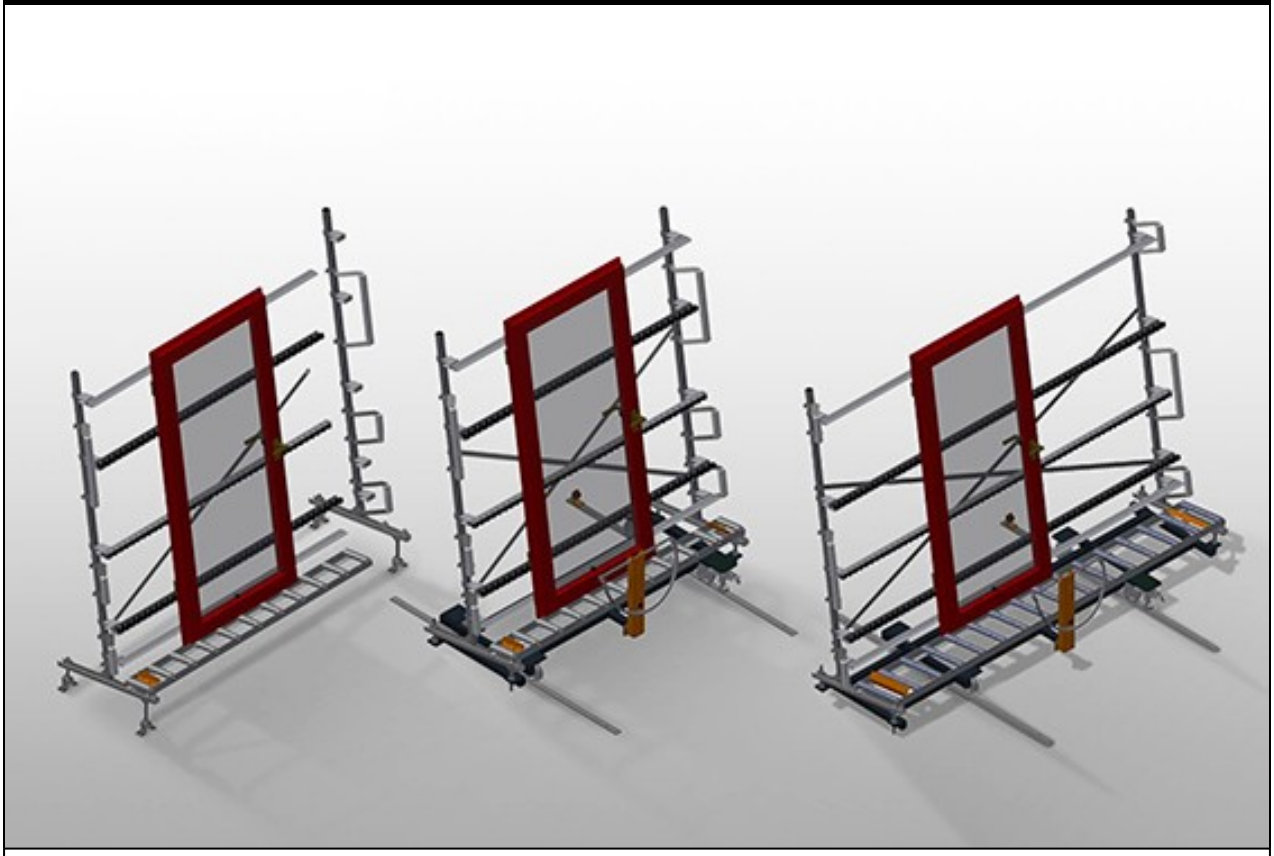

Вертикальный рольганг для поточной транспортировки к следующей станции обработки, а также для транспортировки к месту хранения и сортировки готовых окон. Простота выполнения манипуляций с оконными элементами.

VR 2000 / VR 3000 / VR 4000 / VR 2003 / VR 3003 / VR 4003: Расширение в рамках модульной системы. Каждый модуль рольганга имеет длину 2.000/3.000/4.000 мм (в зависимости от модели). Пластмассовые направляющие вверху и внизу. Три роликовых полотна с резиновыми роликами, диаметр 50 мм. Базовый модуль без концевых стоек.

VR 2000 F / VR 3000 F / VR 4000 F / VR 2003 F / VR 3003 F / VR 4003 F: Каждый модуль рольганга имеет длину 2.000/3.000/4.000 мм (в зависимости от модели). Пластмассовые направляющие вверху и внизу. Три роликовых полотна с резиновыми роликами, диаметр 50 мм Базовый модуль с концевой стойкой. Вертикальный рольганг на рельсах и на колесах с ребордами, подвижное исполнение.

VR 3000 DF / VR 4000 DF / VR 3003 DF / VR 4003 DF: Каждый модуль рольганга имеет длину 3.000/4.000 мм (в зависимости от модели). Пластмассовые направляющие вверху и внизу. Три роликовых полотна с резиновыми роликами, диаметр 50 мм. Базовый модуль с концевой стойкой. Вертикальный рольганг на рельса и на колесах с ребордами, подвижное исполнение. Рольганг поворачивается на 360°.

elumatec AG
Pinacher Straße, 61
75417 Mühlacker
Germany

Tel +49 7041-14-184
sales@elumatec.com
www.elumatec.com

The right to make technical alterations is reserved.

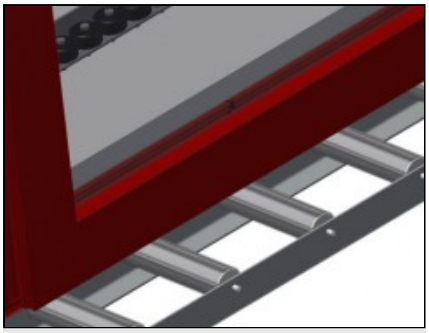

Опорные ролики VR 2000 / VR 3000 / VR 4000 / VR 2000F / VR 3000F / VR 4000F / VR 3000DF / VR 4000DF

Ходовые ролики проходного типа, ширина опорных роликов 200 мм

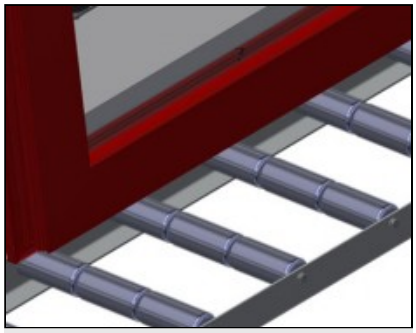

Опорные ролики VR 2003 / VR 3003 / VR 4003 / VR 2003F / VR 3003F / VR 4003F / VR 3003DF / VR 4003DF

Ходовые ролики проходного типа, опорные ролики разделены на 3 секции 3 x 120 мм

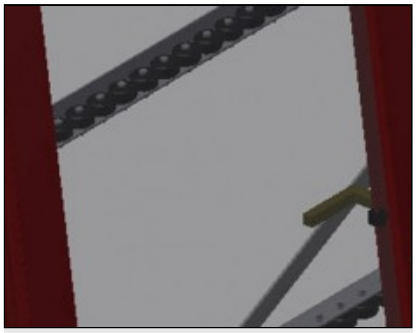

Роликовое полотно

Три роликовых полотна с резиновыми роликами, диаметр 50 мм

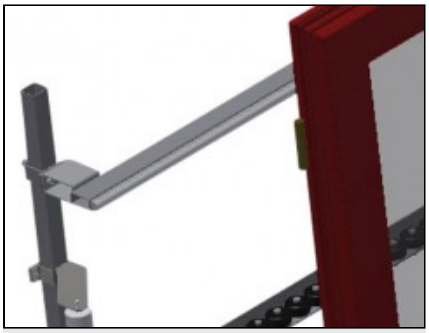

Опора по высоте

Задняя опора с пластмассовыми направляющими вверху и внизу

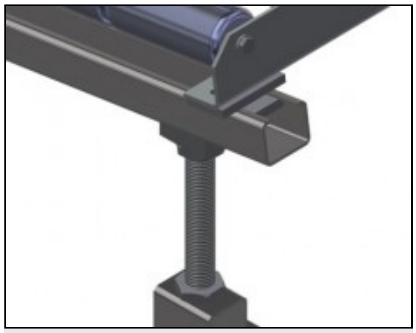

Регулировка высоты рольганга VR 2000 / VR 3000 / VR 4000 / VR 2003 / VR 3003 / VR 4003

Нижняя высота рольганга изменяется при помощи ножек

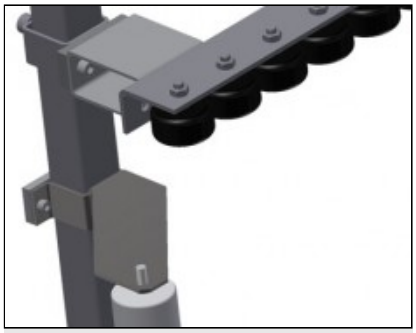

Регулировка высоты роликового полотна VR 2000 / VR 3000 / VR 4000 / VR 2003 / VR 3003 / VR 4003

Возможность регулировки роликового полотна по высоте

elumatec AG
Pinacher Straße, 61
75417 Mühlacker
Germany

Tel +49 7041-14-184
sales@elumatec.com
www.elumatec.com

The right to make technical alterations is reserved.

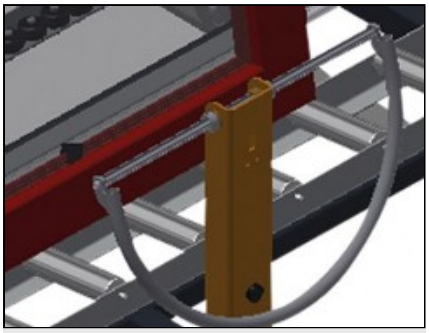

Ручка VR 2000F / VR 3000F / VR 4000F / VR 3000DF / VR 4000DF

Ручка для легкого перемещения рольганга на рельсах

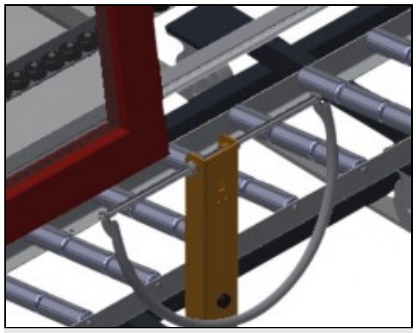

Ручка VR 2003F / VR 3003F / VR 4003F / VR 3003DF / VR 4003DF

Ручка для легкого перемещения рольганга на рельсах



Блок перемещения (за исключением VR 2000 / VR 3000 / VR 4000 / VR 2003 / VR 3003 / VR 4003)

Устройство перемещения на роликах с ребордами и со стояночным тормозом

elumatec AG
Pinacher Straße, 61
75417 Mühlacker
Germany

Tel +49 7041-14-184
sales@elumatec.com
www.elumatec.com

The right to make technical alterations is reserved.

VR / ВЕРТИКАЛЬНЫЕ РОЛЬГАНГИ

МОДЕЛИ

VR 2000

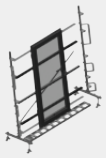

VR 3000

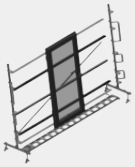

VR 4000

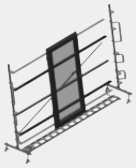

VR 2003

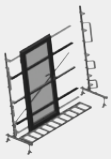

VR 3003

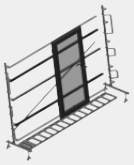

VR 4003

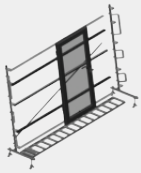

VR 2000 F



VR 3000 F



VR 4000 F



VR 2003 F



VR 3003 F



VR 4003 F

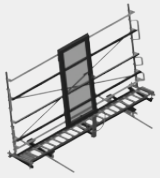

VR 3000 DF

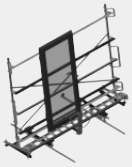

VR 4000 DF



VR 3003 DF



VR 4003 DF

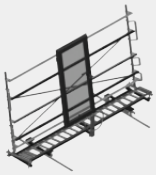

РАЗМЕР И МАССА

VR 2000 / VR 3000 / VR 4000 / VR 2003 / VR 3003 / VR 4003 / VR 2000 F / VR 3000 F / VR 4000 F / VR 2003 F / VR 3003 F / VR 4003 F / VR 3000 DF / VR 4000 DF / VR 3003 DF / VR 4003 DF

Длина (мм)	2.000 / 3.000 / 4.000 / 2.000 / 3.000 / 4.000 / 2.000 / 3.000 / 4.000 / 2.000 / 3.000 / 4.000 / 3.000 / 4.000 / 3.000 / 4.000
Ширина (мм)	900 / 900 / 900 / 900 / 900 / 900 / 1.000 / 1.000 / 1.000 / 1.000 / 1.000 / 1.000 / 1.000 / 1.000 / 1.000 / 1.000
Высота (мм)	2.400 / 2.400 / 2.400 / 2.400 / 2.400 / 2.400 / 2.490 / 2.490 / 2.490 / 2.490 / 2.490 / 2.490 / 2.490 / 2.490 / 2.490 / 2.490
Опорная высота (мм)	2.100

elumatec AG
Pinacher Straße, 61
75417 Mühlacker
Germany

Tel +49 7041-14-184
sales@elumatec.com
www.elumatec.com

The right to make technical alterations is reserved.

РАЗМЕР И МАССА

Масса (кг)	80 / 120 / 200 / 100 / 120 / 220 / 100 / 140 / 200 / 120 / 180 / 200 / 180 / 220 / 200 / 240
VR 2000 / VR 3000 / VR 4000 / VR 2000 F / VR 3000 F / VR 4000 F / VR 3000 DF / VR 4000 DF	
Ширина несущих роликов (мм)	200
VR 2003 / VR 3003 / VR 4003 / VR 2003 F / VR 3003 F / VR 4003 F / VR 3003 DF / VR 4003 DF	
Несущие ролики, разделенные на 3 части (мм)	3 x 120

elumatec AG
Pinacher Straße, 61
75417 Mühlacker
Germany

Tel +49 7041-14-184
sales@elumatec.com
www.elumatec.com

The right to make technical alterations is reserved.

ХАРАКТЕРИСТИКИ

Нагрузочная способность (кг)	200
Мини-рольганги с резиновыми роликами, диаметр 50 мм	3
Базовый узел с торцевым кронштейном	●
Вставные ролики L= 500 мм (пара)	○
Вставные ролики L= 250 мм (пара)	○
Дополнительные роликовые полотна с резиновыми роликами вверху/внизу	○
VR 2000 F / VR 3000 F / VR 4000 F / VR 2003 F / VR 3003 F / VR 4003 F / VR 3000 DF / VR 4000 DF / VR 3003 DF / VR 4003 DF	
Перемещаемый вертикальный роликовый конвейер на рельсовых направляющих с фланцевыми колесами	●
Рельсовый путь 2,0 м слева и справа	○
VR 3000 DF / VR 4000 DF / VR 3003 DF / VR 4003 DF	
Роликовый конвейер поворачиваемый на 360°	●
VR 2000 / VR 3000 / VR 4000 / VR 2003 / VR 3003 / VR 4003	
Торцевой кронштейн	○
VR 2000 / VR 3000 / VR 4000 / VR 2000 F / VR 3000 F / VR 4000 F / VR 3000 DF / VR 4000 DF	
Защитные ограждения профиля для Rb = 200 мм	○
Ограничительный упор Rb L= 200 мм	○
VR 2003 / VR 3003 / VR 4003 / VR 2003 F / VR 3003 F / VR 4003 F / VR 3003 DF / VR 4003 DF	
Защитные ограждения профиля для Rb= 3x120 мм	○
Ограничительный упор Rb L= 3x120 мм	○

Включено ● Доступно ○

elumatec AG
Pinacher Straße, 61
75417 Mühlacker
Germany

Tel +49 7041-14-184
sales@elumatec.com
www.elumatec.com

The right to make technical alterations is reserved.